
CHEVROLET
2026
Tahoe/Suburban
Manual del propietario

Contenido

Introducción 1
Llaves, puertas y ventanas 7
Asientos y sistemas de sujeción 39
Almacenamiento 94
Instrumentos y Controles 100
Iluminacion 140
Sistema de Infoentretenimiento 149
Controles de clima 183
Conducción y funcionamiento 190
Cuidado del vehículo 309
Servicio y mantenimiento 405
Datos técnicos 412
Información al cliente 417
Elaboración de informes sobre defectos de seguridad 424
OnStar 427
Servicios conectados 433
Índice alfabético 435

Introducción

Advertencia de la propuesta de California 65



©2025 General Motors LLC. Todos los derechos reservados.

Introducción



Los nombres, logotipos, emblemas, eslóganes, nombres de modelos de vehículos y diseños de la carrocería del vehículo que aparecen en este manual, incluso, pero no limitado a, GM, el logotipo GM, CHEVROLET, el emblema de CHEVROLET, TAHOE, SUBURBAN y Z71 son marcas registradas y/o marcas de servicio de General Motors SRL, sus subsidiarios, afiliados o licenciatarios.

Para vehículos vendidos primero en Canadá, sustituya el nombre "General Motors of Canada Company" por Chevrolet Motor Division dondequiera que aparezca en este manual.

Este manual describe funciones que podrían o no ser parte de su vehículo debido a: equipo opcional que no fue comprado con el vehículo; variaciones de modelo; especificaciones del país; funciones y aplicaciones que pueden no estar disponibles en su región; o debido a cambios posteriores a la liberación de esta publicación, incluyendo cambios en el contenido estándar u opcional.

Si el vehículo tiene el motor diesel Duramax, véase el suplemento de Duramax diesel para información adicional y específica para este motor.

Consulte la documentación de compra específica para su vehículo, para confirmar las funciones aplicables.

Peligro, Advertencia, y Precaución

Los mensajes de advertencia presentes en las etiquetas del vehículo y en este manual describen situaciones peligrosas y lo que puede hacerse para evitarlos o reducirlos.

⚠ Peligro

El título Peligro indica una situación peligrosa de gran riesgo que, de producirse, ocasionaría lesiones graves o mortales.

⚠ Advertencia

Advertencia indica una situación peligrosa que puede ocasionar lesiones graves o mortales.

Precaución

Precaución indica un peligro que puede ocasionar daños materiales o daños al vehículo.



Un círculo con una diagonal atravesada es un símbolo de seguridad que significa "No", "No haga esto" o "No lo permita".

Símbolos

El vehículo tiene componentes y etiquetas que usan símbolos en lugar de texto. Los símbolos se muestran junto con el texto y describen

la operación o la información relacionada con un componente, control, mensaje, medidor o indicador específico.

: Se muestra cuando el manual del propietario tiene instrucciones o información adicionales.

: Se muestra cuando el manual de servicio tiene instrucciones o información adicionales.

: Se muestra cuando hay más información en otra página - "ver página."

Tabla de símbolos del vehículo

Ofrecemos aquí algunos símbolos adicionales que pueden encontrarse en el vehículo y su significado. Vea las características en este manual respecto a información.

: Sistema de aire acondicionado

: Aceite refrigerante del aire acondicionado

: Luz de disponibilidad de bolsa de aire

: Sistema de frenos antibloqueo (ABS)

: Luz de advertencia del sistema de frenos

: Deseche los componentes usados adecuadamente

: No aplique agua a alta presión

: Temperatura del refrigerante del motor

: Flama/Fuego prohibidos

: Inflamable

: Alerta de colisión frontal

: Ubicación de cerradura de cubierta de bloque de fusibles

: Fusibles

: Asientos de seguridad para niños de sistema ISOFIX/LATCH

: Conserve las cubiertas de bloque de fusibles correctamente instaladas

: Alerta de cambio de carril

: Advertencia de salida de carril

: Asistencia de conservación de carril

: Luz del indicador de falla

: Presión de aceite

: Asistente aparcamiento

: Indicador de peatón al frente

: Encendido

: Alerta de tráfico trasero cruzando

: Técnico registrado

: Arranque remoto

: Riesgo de incendio eléctrico

: Recordatorios de cinturón de seguridad

: Alerta de zona ciega lateral

: Paro/Arranque

: Monitor de presión de las llantas

: Control de Tracción/StabiliTrak/Control Electrónico de Estabilidad (ESC)

: Bajo presión

: Indicador de vehículo al frente

Introducción del Tablero de instrumentos

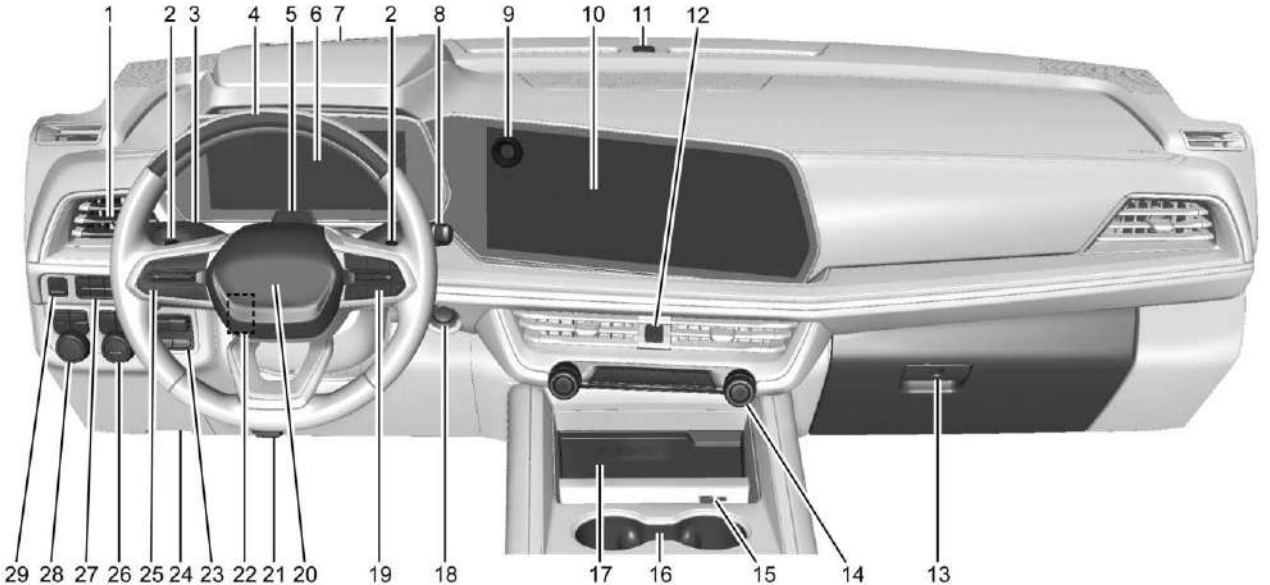

1. Ventilas de aire. Vea *Ventilas de aire* ⇨ *187*
2. Selección electrónica de rangos. Vea *Modo manual* ⇨ *219*
3. Palanca de direccional. Vea *Señales de giro y cambio de carril* ⇨ *144* .

Limpia/lavaparabrisas. Consulte *Limpiador/lavador de parabrisas* ⇨ *102*.

Limpiador/lavador de ventana trasera. Ver *Limpiador/lavador del medallón* ⇨ *103*.

4. Barra de luz Super Cruise (si está equipado). Vea *Super Cruise* ⇨ *253* .
5. Cámara de sistema de monitoreo del conductor (si está equipado). Vea *Asistencia de atención de conductor* ⇨ *298* .

   Asistencia de atención del conductor (si está equipado). Vea *Asistencia de atención de conductor* ⇨ *298* .
6. Cuadro de instrumentos. Vea *Cuadro de instrumentos* ⇨ *108* .
7. Pantalla transparente (Si está equipado). Vea *Pantalla superior (HUD)* ⇨ *133* .
8. Palanca de cambios. Vea *Transmisión automática* ⇨ *215* .

   Selección electrónica de rangos de la transmisión. Vea *Transmisión automática* ⇨ *215* .
9. Controles de infoentretenimiento. Vea *Resumen* ⇨ *150* .
10. Pantalla del infoentretenimiento. Vea *Cómo usar el sistema* ⇨ *151* .

    Asientos delanteros con calefacción y ventilación (si está equipado). Vea *Asientos delanteros con calefacción y ventilación* ⇨ *47* .
11. Sensor de luz. Vea *Sistema automático de faros* ⇨ *143* .
12. Intermitentes de advertencia de peligro. Vea *Intermitentes de advertencia de peligro* ⇨ *144* .
13. Guantera. Vea *Guantera* ⇨ *94* .
14. Sistema de climatización automática dual. Vea *Sistema de climatización automática dual* ⇨ *183* .
15. Puerto USB. Vea *Puerto USB* ⇨ *156* .
16. Portavasos. Vea *Portavasos* ⇨ *94* .
17. Carga inalámbrica. Vea *Carga inalámbrica* ⇨ *105* .
18. ARRANQUE/PARO DEL MOTOR. Ver *Posiciones del encendido* ⇨ *208*.
19. Controles al volante. Vea *Controles al volante* ⇨ *151* .

    Volante con calefacción (Si está equipado). Vea *Volante de dirección con calefacción* ⇨ *102* .
20. Claxon. Vea *Claxon* ⇨ *102* .
21. Liberador del cofre Vea *Cofre* ⇨ *311* .
22. Ajuste del volante de la dirección. Vea *Ajuste del volante de dirección* ⇨ *101* .
23. Tablero de control de freno de remolque (si está equipado). Vea *Información general sobre remolque* ⇨ *307* .
24. Conector del enlace de datos (No visible) Vea *Luz del indicador de falla (Luz Revise el motor)* ⇨ *116* .
25. Control de velocidad constante. Vea *Control de velocidad constante* ⇨ *238* .

    Control de velocidad constante adaptativo. Vea *Control de velocidad adaptativo* ⇨ *241* .

    Super Cruise (Si está equipado). Vea *Super Cruise* ⇨ *253* .

    Botón L. Vea *Modo manual* ⇨ *219* .

    Sistema de alerta de colisión frontal. Vea *Sistema de alerta de choque de frente (FCA)* ⇨ *283* .

    Botón de espacio (si está equipado). Vea *Sistema de alerta de choque de frente (FCA)* ⇨ *283* .

26. Controles de faro. Vea *Controles de faro* ⇨ *140* .

    Luces antiniebla delanteras. Vea *Neblina - Luces de neblina delanteras* ⇨ *145* .

    Control de Iluminación del Tablero de Instrumentos. Vea *Control de iluminación del tablero de instrumentos* ⇨ *145* .

27. Control de tracción/Control electrónico de estabilidad. Vea *Control de tracción/ Control electrónico de estabilidad* ⇨ *228* .

    Control de descenso en colina (si está equipado) Vea *Luz de control de descenso de pendiente (HDC)* ⇨ *230* .

    Asistencia automática de estacionamiento (si está equipado). Vea *Asistencia automática de estacionamiento (APA)* ⇨ *277* .

    Asistencia de conservación de carril (Si está equipado). Vea *Asistente de mantenimiento de carril (LKA)* ⇨ *300* .

    Interruptor para desactivar paro automático (si está equipado). Vea *Sistema de Paro/Arranque* ⇨ *211*

    Botón de asistencia de estacionamiento (si está equipado). Vea *Alertas de asistencia para Estacionarse o Ir de Reversa* ⇨ *269* .

    Cámara de 360° (Si está equipado). Vea *Sistema de visión envolvente* ⇨ *270* .

28. Control de modo del conductor. Vea *Control de modo del conductor* ⇨ *231* .

    Botón de caja de transferencia automática (si está equipado). Vea *Doble tracción* ⇨ *220* .

    Suspensión neumática (si está equipado). Vea *Suspensión de Aire* ⇨ *235* .

29. Freno eléctrico de estacionamiento. Vea *Freno de estacionamiento eléctrico* ⇨ *226* .

Llaves, puertas y ventanas

Llaves y seguros
Llaves 7
Llave Remota 8
Operación de llave remota 8
Arranque remoto 14
Seguros de puertas 15
Seguros eléctricos de puertas 16
Bloqueo retardado 17
Seguros de puertas automáticos 17
Protección de bloqueo 18
Seguros de puertas 18
Llave digital 18

Puertas
Puerta trasera 20
Estribos auxiliares automáticos 25

Seguridad del vehículo
Seguridad del vehículo 26
Sistema de alarma de vehículo 26
Bloqueo de la columna de dirección 28
Inmovilizador 28
Funcionamiento del inmovilizador 28

Espejos exteriores
Espejos convexos 29
Espejos eléctricos 30
Espejos plegables 30
Espejos con calefacción 31
Espejo exterior de atenuación automática 32
Inclinación auto espejos en marcha atrás 32

Espejos interiores
Espejo retrovisores interiores 32
Espejo retrovisor manual 32
Espejo retrovisor de atenuación automática 32
Espejo de la cámara trasera 32

Ventanas
Ventanas 34
Ventanas eléctricas 35
Viseras 36

Techo
Quemacocos 37

Llaves y seguros

Llaves

⚠ Advertencia

Dejar a los niños en un vehículo, con una llave remota es peligroso y los niños o terceras personas podrían resultar gravemente lesionados o perder la vida. Podrían operar las ventanas eléctricas y otros controles o provocar el movimiento del vehículo. Las ventanas funcionarán con la llave remota en el vehículo, y los niños o terceras personas podrían quedar atrapados en el camino de una ventana mientras cierra. No deje niños dentro de un vehículo con una llave remota.





La llave mecánica dentro de la llave remota se puede usar para todos los seguros.

Para retirar la llave mecánica, presione el botón en el lado de la llave remota cerca de la parte inferior, y retire la llave mecánica. Nunca jale la llave mecánica para sacarla sin oprimir el botón.

La llave mecánica puede tener una etiqueta de llave con código de barras que el distribuidor o cerrajero calificado puede usar para hacer llaves nuevas. Guarde esta información en un lugar seguro, no en el vehículo.

Consulte a su distribuidor si necesita una llave de reemplazo o una llave adicional.

Si se vuelve difícil girar una llave revise si la hoja de la llave tiene basura. Limpie periódicamente con un cepillo o una punta.

Con un plan OnStar o de servicio conectado activo, un Asesor OnStar puede abrir el vehículo de manera remota. Consulte *Descripción general OnStar* ⇨ *427*.

Si se encuentra cerrado fuera del vehículo, consulte *Asistencia en el Camino* ⇨ *421*.

Si está equipado con asientos de memoria, las llaves remotas 1 y 2 se enlazan a las posiciones de asiento de la memoria 1 o 2. Vea *Asientos con memoria* ⇨ *44*.

Llave Remota

Consulte *Norma de Radiofrecuencia* ⇨ *424*.

Si disminuye el rango de operación de la llave remota:

- Verifique la distancia. La llave remota podría estar muy lejos del vehículo.
- Verifique la ubicación. Otros vehículos u objetos podrían estar bloqueando la señal.
- Revise la batería de la llave remota. Vea "Reemplazo de baterías" en *Operación de llave remota* ⇨ *8*.
- Si la llave remota continúa sin operar correctamente, consulte con su distribuidor, o con un técnico calificado para obtener servicio.

Operación de llave remota

El sistema de Acceso sin llave permite la entrada al vehículo cuando la llave remota se encuentra dentro de 1 m (3 pies). Consulte "Operación de acceso sin llave" más adelante en esta sección.

Las funciones de llave remota pueden funcionar hasta 60 m (197 pies) de distancia del vehículo.

Otras condiciones pueden afectar el desempeño de la llave remota. Consulte *Llave Remota* ⇨ *8*.



: Oprima para cerrar los seguros de todas las puertas.

Si están activadas, las luces intermitentes parpadean una vez en la segunda presión para indicar que se ha producido un bloqueo. Si se activa, el claxon suena cuando se oprime de nuevo en los siguientes tres segundos. Para ver las configuraciones disponibles desde la pantalla de inicio de infoentretenimiento, toque Configuración > Vehículo > Bloqueo, desbloqueo, arranque remotos.

Presionar activa el sistema de alarma. Consulte *Sistema de alarma de vehículo* ⇨ *26*.

Si está equipado y activado con espejos de pliegue automático, presione para plegar los espejos. Presione para desplegar los espejos. Para ver las configuraciones disponibles desde la pantalla de inicio de infoentretenimiento, toque Configuración > Vehículo > Comodidad y conveniencia. Consulte *Espejos plegables* ⇨ *30*.

: Oprima una vez para abrir únicamente el seguro de la puerta del conductor. Si se vuelve a oprimir antes de transcurrir tres segundos, todas las demás puertas quedarán desbloqueadas. Las luces interiores se pueden encender y permanecer encendidas por 20 segundos, o hasta encender la ignición.

Si se activan, las luces direccionales parpadearán dos veces para indicar que se han abierto los seguros del vehículo. Si están activadas, las luces exteriores pueden encenderse. Para ver las configuraciones disponibles desde la pantalla de inicio de infoentretenimiento, toque Configuración > Vehículo > Bloqueo, desbloqueo, arranque remotos.

Al presionar en la llave remota se desactiva el sistema de alarma. Consulte *Sistema de alarma de vehículo* ⇨ *26*.

Si está equipado y activado con operación remota de ventana, presione dos veces y sostenga hasta que las ventanas estén completamente abiertas. Para ver las configuraciones disponibles desde la pantalla de inicio de infoentretenimiento, toque Configuración > Vehículo > Bloqueo, desbloqueo, arranque remotos. Consulte *Ventanas eléctricas* ⇨ *35*.

: Presione dos veces para abrir o cerrar la puerta trasera. Presione una vez para impedir que la puerta trasera se mueva.

: Presione dos veces para abrir el vidrio levadizo.

: Presione, sostenga y libere dentro de un segundo para iniciar la localización del vehículo. Las luces direccionales parpadearán y el claxon sonará tres veces.

Mantenga presionado durante tres segundos para activar la alarma de pánico. Las luces direccionales parpadearán y el claxon sonará repetidamente durante 30 segundos. La alarma se apaga cuando la ignición se

enciende o se presiona de nuevo. La ignición debe estar apagada para que funcione la alarma de pánico.

(x2) : Para arrancar de forma remota el vehículo, presione (x2) dos veces desde el exterior del vehículo con la llave remota. El vehículo no se puede arrancar si la llave remota se deja dentro del vehículo. Consulte *Arranque remoto* ⇨ *14*.

Operación de acceso sin llave

El sistema de Acceso sin llave le permite tener acceso a las puertas y la puerta trasera sin retirar la llave remota de su bolsillo, bolsa, portafolio, etc. La llave remota debe estar dentro de 1 m (3 pies) de la puerta trasera o la puerta que se abrirá. Si el vehículo cuenta con esta función, habrá un botón en las manijas exteriores de las puertas.

Acceso sin llave se puede programar para desbloquear todas las puertas al oprimir la primera vez el bloqueo/desbloqueo en la puerta del conductor. Para ver las configuraciones disponibles desde la pantalla de inicio de infoentretenimiento, toque Configuración > Vehículo > Bloqueo, desbloqueo, arranque remotos.

Si está equipado con asientos de memoria, las llaves remotas 1 y 2 se enlazan a las posiciones de asiento de la memoria 1 o 2. Vea *Asientos con memoria* ⇨ *44*.

Desbloqueo/bloqueo sin llave desde la Puerta del conductor

Cuando las puertas estén aseguradas y la llave remota esté dentro de 1 m (3 pies) de la manija de la puerta, presionar el botón de bloqueo/desbloqueo en la manija de la puerta desbloqueará la puerta del conductor. Si se presiona de nuevo el botón de bloqueo/desbloqueo dentro de los siguientes cinco segundos, se desbloquearán todas las puertas de pasajeros y la puerta trasera.

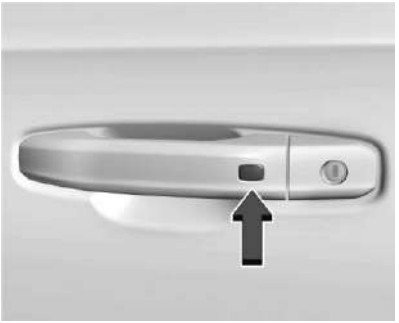

Se muestra el lado del conductor, el lado del pasajero es similar.

Presionar el botón de bloqueo/desbloqueo hará que todas las puertas se bloquee si ocurre cualquiera de lo siguiente:

- Si pasaron más de cinco segundos desde que se presionó por primera vez el botón de bloqueo/desbloqueo.
- Se usaron dos presiones del botón de bloqueo/desbloqueo para desbloquear todas las puertas.
- Se abrió cualquier puerta del vehículo y ahora todas las puertas están cerradas.

Desbloqueo/bloqueo sin llave desde las Puertas de pasajeros

Cuando las puertas estén aseguradas y la llave remota esté dentro de 1 m (3 pies) de la manija de la puerta, presionar el botón de bloqueo/desbloqueo en la manija de la puerta de un pasajero desbloqueará todas las puertas. Presionar el botón de bloqueo/desbloqueo hará que todas las puertas se bloquee si ocurre cualquiera de lo siguiente:

- Se usó el botón de bloqueo/desbloqueo para desbloquear todas las puertas.
- Se abrió cualquier puerta del vehículo y ahora todas las puertas están cerradas.

Bloqueo pasivo

El sistema de Acceso sin llave bloqueará el vehículo varios segundos después de cerrar todas las puertas, si el vehículo está apagado y al menos una llave remota se ha retirado del interior, o no quede ninguna en el interior.

Si otros dispositivos electrónicos interfieren con la señal de la llave remota, el vehículo podría no detectar la llave remota dentro del vehículo. Si el bloqueo pasivo está activado, las puertas pueden bloquearse con la llave remota dentro del vehículo. No deje la llave remota en un vehículo desatendido.

Para ver las configuraciones disponibles desde la pantalla de inicio de infoentretenimiento, toque Configuración > Vehículo > Bloqueo, desbloqueo, arranque remotos.

Desactive temporalmente el de bloqueo pasivo

Desactive temporalmente la función de bloqueo oprimiendo sin soltar en el interruptor interior de la puerta, con la puerta abierta durante al menos cuatro segundos, o hasta escuchar tres campanillas. Entonces la activación pasiva de los seguros de las puertas permanecerá inhabilitada hasta que se oprima en la puerta interior o hasta que se arranque el vehículo.

Alerta del control remoto abandonado en el vehículo

Cuando el vehículo se apaga y se deja la llave remota en el vehículo, el claxon emitirá un chirrido tres veces una vez que se cierren todas las puertas. Para ver las configuraciones disponibles desde la pantalla de inicio de infoentretenimiento, toque Configuración > Vehículo > Bloqueo, desbloqueo, arranque remotos.

Alerta Remoto retirado del vehículo

Si el vehículo está encendido con una puerta abierta, y después se cierran todas las puertas, el vehículo revisará si hay llaves remotas en el interior. Si no se detecta una llave remota, el Centro de información del conductor mostrará NO SE ENCONTRÓ LLAVE y el claxon sonará tres veces. Esto ocurre solo una vez cada vez que se conduce el vehículo. Para ver las configuraciones disponibles desde la pantalla de inicio de infoentretenimiento, toque Configuración > Vehículo > Bloqueo, desbloqueo, arranque remotos.

Apertura sin llave de la puerta trasera

Oprima el teclado táctil en la parte inferior de la manija de la puerta trasera para abrir la puerta trasera cuando todas las puertas están desbloqueadas, o cuando la llave remota se encuentra a menos de 1 m (3 pies).

Apertura sin llave de Vidrio levadizo

Oprima el botón del vidrio trasero exterior para abrir el vidrio trasero cuando todas las puertas estén desbloqueadas, o cuando la llave remota se encuentra a menos de 1 m (3 pies).

Consulte *Puerta trasera* ⇨ *20*.

Llave de Acceso

Para acceder a un vehículo con una batería de llave remota débil, consulte *Seguros de puertas* ⇨ *15*.

Programación de llaves remotas en el vehículo

Solo funcionarán las llaves remotas programadas específicamente para cada vehículo. Si extravía o le roban una llave remota, deberá comprar un reemplazo y pedir a su distribuidor que lo programe. Se puede volver a programar el vehículo para que las llaves remotas extraviadas o robadas ya no funcionen. Cada vehículo puede tener hasta ochos llaves remotas programadas para el mismo.

Arranque del Vehículo con batería baja de llave remota.

Para seguridad mejorada del vehículo, la llave remota está equipada con un sensor de movimiento. Cuando arranque el vehículo, si la llave remota ha estado inactiva por un tiempo prolongado, el Centro de información del conductor puede mostrar KEY IN SLEEP MODE, MOVE KEY, THEN START (Llave en modo de suspensión, mueva la llave y arranque). Mueva la llave remota ligeramente e intente arrancar el vehículo.

SI la batería de la llave remota está débil o si hay interferencia con la señal, el Centro de información del conductor puede mostrar NO SE ENCONTRÓ LLAVE, REEMPLACE LA BATERÍA EN LA LLAVE o NO SE DETECTÓ LLAVE REMOTA. COLOQUE LA LLAVE EN LA CAVIDAD DE LA LLAVE Y ARRANQUE EL VEHÍCULO cuando arranque el vehículo.

Para arrancar el vehículo:

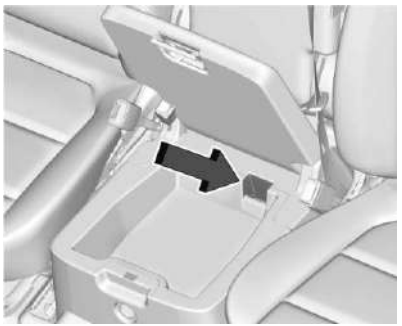

Con asiento de banca

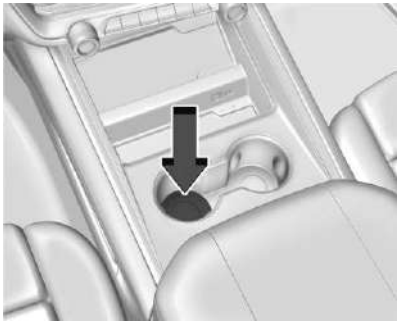

Sin asiento de banca

1. Coloque la llave remota en la cavidad de la llave remota.
2. Con el vehículo en P (estacionamiento) o N (Neutral) pise el pedal de freno y oprima ARRANQUE/PARO DE MOTOR.

   Cambie la batería de la llave remota lo antes posible.

Reemplazo de la batería

⚠ Advertencia

Nunca permita que los niños jueguen con la llave remota. La llave remota contiene una pequeña batería, que puede ser un peligro de asfixia. Si se ingiere, pueden producirse quemaduras internas, que pueden provocar lesiones graves o la muerte. Busque atención médica de inmediato si se ingiere una batería.

⚠ Advertencia

Para evitar lesiones personales, no toque superficies de metal en la llave remota cuando se hayan expuesto a calor extremo. Estas superficies pueden estar calientes al toque en temperaturas mayores a 59 °C (138 °F).

Precaución

No toque ningún circuito de la llave remota al cambiar la batería. La estática de su cuerpo podría dañar la llave remota.

Precaución

Siempre reemplace la batería con el tipo correcto. Reemplazar la batería con un tipo incorrecto podría crear un riesgo de explosión de la batería. Deseche las baterías usadas de acuerdo con las instrucciones y las leyes locales. No intente quemar, aplastar, o cortar la batería usada, y evite exponer la batería a ambientes con presión de aire extremadamente baja o altas temperaturas.

Precaución

Si la llave remota no se vuelve a ensamblar adecuadamente, podrían entrar líquidos al alojamiento y dañar los circuitos, resultando en mal funcionamiento y/o falla de la llave remota. Para evitar daño, siempre siga los pasos para el reensamble de la llave remota en este manual para asegurar que la llave remota esté sellada adecuadamente siempre que se abra la llave remota.

Reemplace la batería en la llave remota pronto si el Centro de información del conductor muestra REEMPLACE BATERÍA EN LLAVE REMOTA.

Para reemplazar la batería:



1. Oprima el botón en el lado de la llave remota y extraiga la llave mecánica. Nunca jale la llave mecánica para sacarla sin oprimir el botón.



2. Use la hoja de la llave mecánica en la ranura para retirar la cubierta de la batería manualmente.

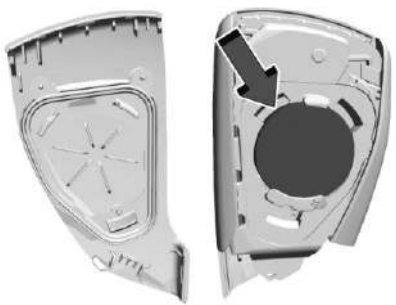

3. Retire el sellado jalando sobre la lengüeta para tener acceso a la batería.
4. Retire la batería vieja. No utilice un objeto metálico.
5. Inserte la batería nueva, con el lado positivo hacia arriba. Reemplace con una batería de litio CR2450 o equivalente.
6. Coloque el sello de nuevo dentro de la ranura alrededor del compartimiento de la batería.
7. Vuelva a ensamblar la cubierta de la batería insertándola de nuevo en la llave remota.
8. Vuelva a insertar la llave mecánica.

Arranque remoto

Si está equipado con función de arranque remoto, el sistema de control del clima se encenderá al arrancar el vehículo en forma remota, dependiendo de la temperatura exterior.

El desempañador trasero y los asientos con calefacción y ventilados, si están equipados, también podrían encenderse. Consulte *Asientos delanteros con calefacción y ventilación* ⇨ 47. Para ver las configuraciones disponibles para esta función, en la pantalla de inicio de infoentretenimiento, seleccione Configuración > Vehículo > Comodidad y conveniencia.

Las leyes en algunas comunidades pueden restringir el uso de arrancadores remotos. Verifique los reglamentos para conocer los requisitos sobre el arranque remoto de vehículos.

No utilice el arranque remoto si el vehículo está bajo de combustible. El combustible del vehículo podría agotarse.

El vehículo no puede arrancarse en forma remota si:

- La llave remota está en el vehículo.
- El cofre del vehículo no está cerrado.
- Hay una falla en el sistema de control de emisiones y la luz indicadora de falla está encendida.
- Están encendidas las luces intermitentes de emergencia.
- Se utilizaron los 30 minutos de tiempo de operación
- El vehículo no está en P (estacionamiento).
- El vehículo no está apagado.

El motor se apagará durante un arranque remoto si:

- La temperatura del liquido refrigerante está muy elevada.
- La presión de aceite está demasiado baja.

El rango de la llave remota podría ser reducido mientras el vehículo esté encendido.

Otras condiciones pueden afectar el desempeño de la llave remota. Consulte *Llave Remota* ⇨ *8*. Para ver las configuraciones disponibles para esta función, en la pantalla de inicio de infoentretenimiento, seleccione Configuración > Vehículo > Bloqueo, desbloqueo, arranque remotos.

Arranque del motor usando el arranque remoto

1. Presione (x2) dos veces en la llave remota. Las luces direccionales parpadearán. Las luces parpadean para confirmar que se ha recibido la solicitud para arrancar el vehículo de manera remota. Durante el arranque remoto, las luces de estacionamiento permanecerán encendidas mientras el motor esté en operación.
2. El motor se apagará después de 15 minutos o después que se use el resto del tiempo de operación total de 30 minutos, a menos que detenga el arranque remoto antes que se complete la operación del motor o se encienda el vehículo.
3. Presione el pedal del freno y encienda la ignición para conducir el vehículo.

Tiempo de operación del motor total

El arranque remoto se puede usar hasta 30 minutos de tiempo de operación de motor total.

Después de dos arranques remotos de 15 minutos, o se usen múltiples arranques de tiempo más corto que totalicen 30 minutos, el vehículo se debe arrancar y después apagar antes que se pueda usar el arranque remoto.

Cancelación de un arranque remoto

Para cancelar el arranque remoto, realice una de las siguientes opciones:

- Oprima sin soltar (x2) hasta que las luces de estacionamiento se apaguen.
- Encienda las Intermitentes de advertencia de peligro.
- Active el encendido y después apáguelo.

Seguros de puertas

⚠ Advertencia

Las puertas sin seguro pueden ser peligrosas.

- Los pasajeros, y en especial los niños, pueden abrir las puertas fácilmente y caerse de un vehículo en movimiento. Las puertas pueden desbloquearse y abrirse con el vehículo en movimiento. La probabilidad de ser arrojado fuera del vehículo durante un impacto aumenta si las puertas no están con seguro. Por lo tanto, todos los pasajeros deben utilizar sus cinturones de seguridad correctamente y todas la puertas deberán estar cerradas mientras se esté manejando el vehículo.
- No jale las manijas de las puertas mientras el vehículo está en movimiento. La puerta se puede abrir con un tirón únicamente. Utilice siempre los bloqueos de seguridad cuando haya niños en los asientos traseros. Consulte *Seguros de puertas* ⇨ *18*.

(Continúa)

Advertencia (Continúa)

- Los niños pequeños que se suben a un vehículo que no tiene las puertas cerradas con seguro podrían ser incapaces de salir del mismo. Los niños pueden verse expuestos a un calor extremo y sufrir lesiones permanentes o incluso fatales debido a la insolación. Siempre cerciórese de cerrar los seguros de las puertas del vehículo al alejarse del mismo.
- Los intrusos pueden entrar fácilmente a través de una puerta sin seguro cuando usted reduzca la velocidad o detenga el vehículo. Poner seguro a las puertas puede ayudarle a prevenir que esto suceda.

Para bloquear o desbloquear las puertas desde fuera del vehículo.

- Presione o en la llave remota. Consulte *Operación de llave remota* ⇨ *8*.
- Use la llave mecánica en la puerta del conductor.

Para bloquear o desbloquear las puertas desde dentro del vehículo.

- Presione o en el interruptor de bloqueo de puerta eléctrica.
- Jalar una manija interior de puerta desbloqueará la puerta. Jalar la manija de la puerta de nuevo la desbloquea.

Acceso Sin Llave

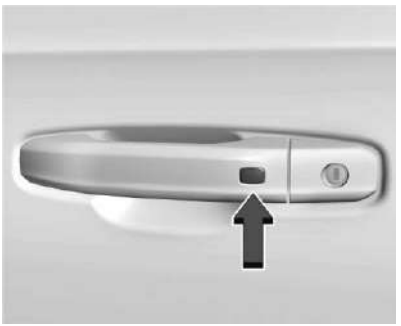

La llave remota debe estar a 1 m (3 pies) de la puerta trasera o puerta que desea abrir o desbloquear. Presione el botón en la manija para abrir. Vea "Operación de acceso sin llave" en *Operación de llave remota* ⇨ *8*.

Seguros de giro libre

El cilindro del seguro de llave de la puerta gira libremente al usar una llave incorrecta o cuando la llave correcta no se inserta completamente. La función de giro libre de la cerradura de la puerta previene que el cilindro de la cerradura se abra a la fuerza. Para restablecer el cilindro de la cerradura, asegúrese que la llave correcta esté completamente insertada en el cilindro de la cerradura. Gire la llave hasta que sienta que el cilindro de la cerradura vuelve a encajar en su lugar. Retire la llave y vuelva a insertarla por completo, gírela para desbloquear el vehículo.

Seguros eléctricos de puertas

Presione o en la Llave remota. Consulte *Operación de llave remota* ⇨ *8*.

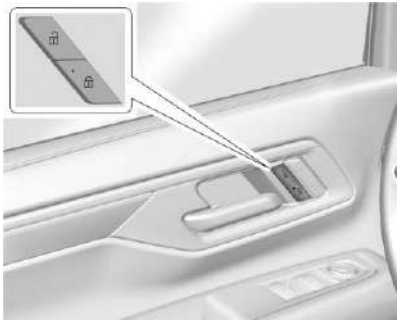

: Presione para cerrar los seguros de las puertas. La luz indicadora en el interruptor se iluminará cuando se bloquee.

: Oprima para abrir los seguros de las puertas.

Indicador de estado de seguridad

Una luz en la puerta del conductor cerca de la ventana indica el estado de seguridad del vehículo. Consulte *Sistema de alarma de vehículo* ⇨ *26*.

La luz estará apagada siempre que la ignición esté encendida, excepto momentáneamente cuando se bloqueen las puertas del vehículo.

Bloqueo retardado

Esta función retrasa el bloqueo de las puertas por cinco segundos después de que se hayan cerrado.

Cuando presiona en el interruptor del seguro de la puerta eléctrica, mientras el vehículo está apagado y la puerta está abierta, sonará tres veces una alerta audible indicando que el cierre demorado está activo.

Las puertas se bloquean automáticamente cinco segundos después de haberse cerrado todas las puertas. Si vuelve a abrir una puerta antes de ese tiempo, se restablecerá el temporizador nuevamente a cinco segundos cuando cierre todas las puertas.

Presione en el interruptor de bloqueo de puerta de nuevo o presione en la llave remota para cerrar inmediatamente las puertas.

Para ver las configuraciones disponibles desde la pantalla de inicio de infoentretenimiento, toque Configuración > Vehículo > Seguros eléctricos de puerta.

Seguros de puertas automáticos

Las puertas se bloquearán automáticamente cuando todas las puertas se cierren, el encendido esté activado, y el vehículo es cambiado a P (Park).

Si se desbloquea una puerta del vehículo, y después se abre y se cierra, las puertas se bloquean cuando su pie se retira del freno o la velocidad del vehículo se vuelve mayor a 13 km/h (8 mph).

Para abrir los seguros de las puertas:

- Presione en el interruptor de bloqueo de puerta eléctrica.
- Cambie la transmisión a P (Estacionamiento).

El bloqueo automático de las puertas no puede deshabilitarse. El desbloqueo automático de puertas se puede programar. Para ver las configuraciones disponibles para esta función, en la pantalla de inicio de infoentretenimiento, toque Configuración > Vehículo > Seguros eléctricos de puerta.

Protección de bloqueo

Para los Paquetes de Police y Special Services, consulte el Suplemento especial de Paquetes Police y Special Services.

Cuando se solicita el bloqueo con la puerta del conductor abierta y la ignición está encendida o en modo de accesorios, todas las puertas se bloquearán y después la puerta del conductor se desbloqueará.

Si el vehículo está apagado y se solicita el bloqueo mientras la puerta está abierta, cuando se cierren todas las puertas el vehículo revisará las llaves remotas en el interior. Si se detecta una llave remota y el número de llaves remotas en el interior no se ha reducido, la puerta del conductor se desbloqueará y el claxon sonará tres veces.

Esto puede cambiarse manualmente manteniendo presionado en el interruptor de bloqueo de puerta eléctrica.

Seguros de puertas

Los seguros de la puerta trasera impiden que los pasajeros abran las puertas traseras desde el interior del vehículo.

Para activar/desactivar el bloqueo de seguridad desde la pantalla de inicio de infoentretenimiento, seleccione Controles > Puertas y ventanas > Seguros de puertas para niños > Encendido o Apagado.

Llave digital

Si está equipada y activada, la función de llave digital le permite acceder y operar el vehículo usando un dispositivo inteligente. Muchas de las funciones que realiza una llave remota también se pueden realizar con una llave digital. Consulte *Operación de llave remota* ⇨ *8*.

Consulte *Norma de Radiofrecuencia* ⇨ *424*.

La llave digital se comunica con el vehículo mediante tecnología de banda ultra ancha y baja energía Bluetooth.

Sólo ciertos dispositivos inteligentes de iPhone, iWatch y Android admiten la llave digital. Consulte la aplicación myChevrolet para ver si su dispositivo inteligente es compatible.

SI la batería del dispositivo inteligente está débil o si hay interferencia con la señal, el Centro de información del conductor puede mostrar NO SE ENCONTRÓ LLAVE o NO SE DETECTÓ LLAVE REMOTA, COLOQUE LA LLAVE EN LA CAVIDAD DE LA LLAVE Y ARRANQUE EL VEHÍCULO cuando arranque el vehículo. Cargue la batería del dispositivo inteligente lo antes posible.

Puede usar la aplicación móvil myChevrolet y Wallet del dispositivo para vincular, administrar o eliminar su llave digital.

Si la llave digital no funciona:

- Verifique la distancia. El dispositivo inteligente podría estar muy alejado del vehículo.
- Verifique la ubicación. Otros vehículos u objetos podrían estar bloqueando la señal. Su cuerpo también podría afectar la señal. Sostenga el dispositivo inteligente en su mano, lejos de su cuerpo y hacia el vehículo para obtener mejores resultados.
- Verifique que el dispositivo inteligente esté encendido y tenga suficiente batería.
- Verifique la conexión. La conexión Bluetooth de su dispositivo inteligente debe estar activada.

- Si está activado, intente apagar Bluetooth, y después volver a encenderlo.

- Revise que su dispositivo inteligente tenga el sistema operativo más reciente de iOS o Android (OS) descargado.
- Vaya a www.chevrolet.com/support para soporte adicional y preguntas frecuentes.

Configuración de Llave digital

La llave digital sólo está disponible si ha aceptado los términos y condiciones de OnStar.

1. Inicie sesión en su cuenta OnStar en la aplicación móvil myChevrolet.
2. Seleccione Controles > Llaves, después siga los pasos en su pantalla para vincular su dispositivo inteligente.

Uso de su Llave digital

La llave digital le permite:

- Utilice la entrada pasiva con su dispositivo inteligente para bloquear y desbloquear las puertas del vehículo y acceder a los compartimentos traseros sin una llave remota.

  Vea "Operación de acceso sin llave" en *Operación de llave remota* ⇨ *8*.

- Arranque el vehículo sólo con su dispositivo inteligente habilitado con llave digital presente.
- Use los comandos remotos en Wallet del dispositivo para bloquear, desbloquear y arrancar el vehículo de forma remota.
- Comparta su llave digital con hasta tres personas adicionales a través de ocho dispositivos en total.

Borre las llaves a través de Wallet del dispositivo o llame a un asesor OnStar para obtener ayuda.

Tarjeta de llave

Precaución
Colocar la tarjeta de llave en el cargador inalámbrico puede dañar la tarjeta. Si la tarjeta de llave está dañada, no se puede desbloquear o arrancar el vehículo. No coloque la tarjeta de llave en el cargador inalámbrico.

Su vehículo puede estar equipado con una tarjeta de llave que desbloquea, bloquea y arranca el vehículo. La tarjeta de llave funciona tocándola en la ubicación del vehículo que se muestra en el reverso de la tarjeta de llave.

La tarjeta de llave es un respaldo para la llave digital en caso de que la batería del dispositivo inteligente esté débil o haya interferencia en la señal. Lleve la tarjeta de llave en todo momento. Guarde la tarjeta de llave de forma segura para evitar pérdida, robo o daños. No escriba ni perfore orificios en la tarjeta de llave.

Sólo funcionarán las tarjetas de llave programadas específicamente para cada vehículo. Si pierde su tarjeta de llave o es robada, puede comprar y programar un reemplazo a través de su distribuidor. Para evitar que las tarjetas de llave perdidas o robadas puedan operar el vehículo, consulte a su distribuidor.

Cada vehículo puede tener hasta ochos tarjetas de llave programadas para el mismo.

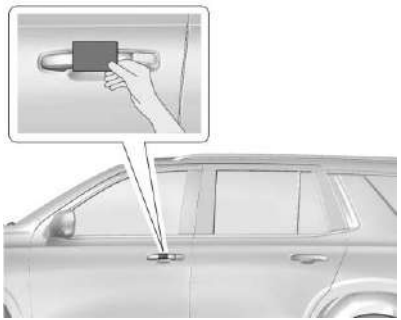

Desbloqueo con la Tarjeta de llave

Toque su tarjeta de llave en la manija de la puerta del conductor para desbloquear la puerta del conductor. Para programar la tarjeta de llave para desbloquear todas las puertas, en la pantalla de inicio de infoentretenimiento, seleccione Configuración > Vehículo > Bloqueo, desbloqueo, arranque remoto > Desbloqueo remoto de puerta.

Bloqueo con la Tarjeta de llave

Con todas las puertas cerradas, el vehículo apagado y cualquier puerta desbloqueada, toque la manija de la puerta del conductor con su tarjeta de llave para bloquear todas las puertas.

Arranque con la Tarjeta de llave

Puede arrancar su vehículo por un período breve después de desbloquearlo con su tarjeta de llave. Si el período ha finalizado, deberá desbloquear el vehículo con la tarjeta de llave nuevamente para arrancar su vehículo.

Puertas

Puerta trasera

⚠ Advertencia

Los gases del escape pueden entrar al vehículo si éste se conduce con la puerta trasera, o la cajuela/escotilla abiertos, o con objetos que pasen a través del sello entre la carrocería y cajuela o escotilla o la puerta trasera. Los gases de escape del motor contienen monóxido de carbono (CO) que no puede verse ni olerse. Puede causar pérdida de conciencia o incluso la muerte.

Si necesita conducir el vehículo con la puerta trasera, o cajuela/escotilla abiertos:

- Cierre todas las ventanas.

(Continúa)

Advertencia (Continúa)

- Abra completamente las salidas de aire en o debajo del panel de instrumentos.
- Ajuste el sistema de control de clima en una modalidad que haga circular sólo aire exterior, y ajuste el ventilador a la máxima la velocidad. Consulte “Sistemas de control de clima” en el índice.
- Si el vehículo está equipado con panel trasero eléctrico, desactive la función de la puerta trasera eléctrica.

Consulte *Emisiones del motor* ⇨ *214*.

Precaución

Para evitar daños a la puerta levadiza o al cristal de la puerta levadiza, asegúrese que el área arriba y detrás de la puerta levadiza esté libre antes de abrirla.

Puerta trasera manual



Para abrir la puerta trasera, presione en el interruptor de bloqueo de puerta eléctrica o presione en la llave remota dos veces para abrir todas las puertas. Oprima la almohadilla táctil (1) en el lado inferior de la manija de la puerta trasera y levántela.

Presione el botón (2) arriba de la matrícula para abrir el cristal de la puerta trasera, o presione x2 dos veces en la llave remota. No deje el cristal de la puerta trasera abierto cuando levante la puerta trasera.

Habrá un retraso en la apertura del cristal de la puerta trasera si hay un intento de abrirlo cuando el limpiaparabrisas trasero esté en movimiento.

Use la manija para bajar y cerrar la puerta trasera. No oprima la almohadilla de contacto mientras cierra la puerta trasera. Esto hará que la puerta trasera esté desenganchada.

La puerta trasera puede abrirse cuando está bloqueada si la llave remota se encuentra a menos de 1 m (3 pies) del teclado táctil. Consulte *Operación de llave remota* ⇨ *8*.

La puerta trasera cuenta con un pestillo eléctrico. Si la batería está desconectada o tiene un bajo voltaje, la puerta trasera no se abrirá. La puerta trasera reanudará su operación cuando la batería se vuelva a conectar o a cargar.

Operación de la puerta trasera eléctrica

⚠ Advertencia

Usted y otras personas podrían sufrir lesiones si se atraviesan en el recorrido de la puerta trasera eléctrica. Al abrir o cerrar la puerta trasera, cerciórese de que no haya nadie en el recorrido de la misma.

Precaución

Conducir con una puerta trasera abierta y no segura puede provocar daños a los componentes de la puerta trasera eléctrica.

Precaución

Forzar manualmente la puerta trasera para abrir o cerrar durante un ciclo eléctrico puede dañar el vehículo. Deje que el ciclo eléctrico se complete.



Si está equipado, el interruptor de la puerta trasera está en la consola superior. El vehículo debe estar en P (estacionamiento).

Los modos son:

MAX: Abre a la altura máxima.

3/4: Abre a una altura reducida que se puede establecer a partir de 3/4 para abrir completamente. Úsese para evitar que la puerta trasera se abra hacia alguna obstrucción elevada, como una puerta de cochera o alguna carga que esté montada sobre el techo. La puerta trasera se puede abrir de manera manual completamente.

OFF (apagado): Únicamente abre de manera manual.

Para poder abrir o cerrar la puerta trasera de manera eléctrica, seleccione el modo MAX o 3/4 y después:

- Presione x2 dos veces en la llave remota hasta que se mueva la puerta trasera.
- Oprima en la consola de la parte superior. La puerta del conductor debe estar desbloqueada o bloqueada sin la seguridad armada.
- Presione la almohadilla táctil en la parte inferior de la manija de la puerta trasera después de desbloquear todas las puertas. Un vehículo bloqueado se puede abrir si la llave remota está dentro de 1 m (3 pies) de la almohadilla táctil.

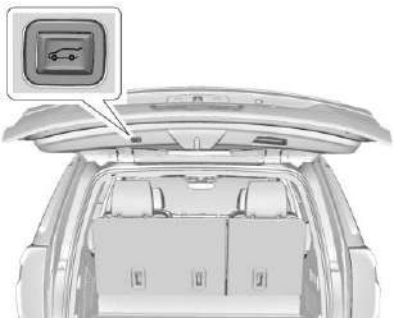

- Oprima en el borde inferior de la puerta trasera enseguida del cerrojo para cerrar.

Presione cualquier botón de la puerta trasera, la almohadilla táctil, o x2 en la llave remota mientras la puerta trasera esté en movimiento para detenerla. Presionar cualquier botón de la puerta trasera o presionar x2 dos veces rápidamente en la llave remota reinicia la operación en dirección inversa. Presionar la almohadilla táctil en la manija de la puerta trasera reiniciará el movimiento, pero sólo en la dirección de abertura.

Cuando detenga la puerta en altura baja se puede volver a abrir parcialmente.

La puerta trasera eléctrica puede desactivarse temporalmente en temperaturas extremadamente bajas o después de repetidos ciclos de encendido en un corto período de tiempo. Si esto ocurre, la puerta trasera puede operarse en forma manual. Seleccione OFF en el interruptor de la puerta trasera.

Si el vehículo se sale de la posición P (estacionamiento) mientras la función eléctrica está en curso, la puerta trasera continuará hasta concluir su ciclo. Si el vehículo se acelera antes de que la puerta trasera haya completado el movimiento, la puerta trasera se puede detener o invertir la dirección. Revise si hay mensajes del Centro de información del conductor (DIC) y asegúrese de que la puerta trasera está cerrada y trabada antes de conducir.

Detección de falla en Puerta trasera

Si la puerta trasera eléctrica se cierra automáticamente después de un ciclo de abertura eléctrico, indica que el sistema reacciona al peso de exceso en la puerta trasera o una posible falla del puntal de soporte. Retire cualquier peso en exceso. Sonará una campanilla repetitiva mientras la función de detección de cierre de la puerta trasera está en operación. Si la puerta trasera continúa cerrándose automáticamente después de abrirse, visite a su distribuidor para servicio antes de usar la puerta trasera eléctrica.

Interferir con el movimiento de la puerta trasera eléctrica o cerrar manualmente la puerta trasera demasiado rápido después de la abertura eléctrica puede parecer una falla del puntal de soporte. Esto podría activar la función de detección de caída de la puerta trasera. Permita que la puerta trasera complete su operación y espere unos cuantos segundos antes de cerrar manualmente la puerta trasera.

Funciones de detección de obstáculos

Si la puerta trasera encuentra un obstáculo durante un ciclo de apertura o cierre, la puerta trasera automáticamente invertirá la dirección y se moverá una corta distancia lejos del obstáculo. Después de retirar la obstrucción, la operación de la puerta trasera eléctrica puede volver a utilizarse. Si la puerta trasera eléctrica encuentra múltiples obstáculos en el mismo ciclo eléctrico, la función eléctrica se desactivará. Después de remover las obstrucciones, cierre manualmente la puerta trasera. Esto permitirá reanudar las funciones de operación eléctrica de manera normal.

Si el vehículo está bloqueado mientras que la puerta trasera se está cerrando, y se encuentra un obstáculo que impida que la puerta trasera se cierre completamente, la bocina sonará una alerta de que la puerta trasera no cerró.

Ajustar el Modo 3/4

Para cambiar la posición, la puerta trasera se detiene al abrir:

1. Seleccione el modo MAX o 3/4 y abra eléctricamente la puerta trasera.
2. Detenga el movimiento de la puerta trasera a la altura deseada oprimiendo cualquier botón de la puerta levadiza. Manualmente ajuste la posición de la puerta trasera, si se necesita.
3. Presione y sostenga en el borde inferior de la puerta trasera junto a la escotilla en el exterior de la puerta trasera hasta que las luces intermitentes parpadeen y suene un bip. Esto indica que el ajuste se ha registrado.

La puerta trasera no se puede establecer por debajo de una altura mínima programable. Si no hay un destello de luz o sonido, entonces el ajuste de la altura puede ser demasiado bajo.

Operación manual

Precaución
Intentar mover la puerta trasera demasiado rápido y con fuerza excesiva puede dar lugar a daños al vehículo.

Seleccione OFF para operar manualmente la puerta trasera. Consulte "Puerta trasera manual" al comienzo de esta sección.

Opere la puerta trasera manualmente con un movimiento suave y velocidad moderada. El sistema incluye una función que limita la velocidad de cierre manual para proteger los componentes.

Operación a manos libres

Si está equipado, la puerta trasera se puede abrir con una llave remota ingresando a la zona de autenticación desde fuera de la zona de aproximación. Ambas zonas están ubicadas cerca de la parte trasera del vehículo. Consulte *Norma de Radiofrecuencia* ⇨ *424*.

Ingresar a la zona de autenticación con la llave remota emitirá una notificación y las luces traseras parpadearán. La puerta trasera se abrirá automáticamente si la llave remota permanece en la zona de autenticación durante varios segundos.

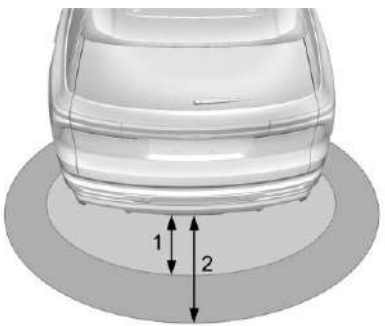

1. Zona de autenticación (1 m (3 pies))
2. Zona de aproximación (3 m (9 pies))

Para cancelar la función después de ingresar a la zona de autenticación, el usuario puede salir de la zona de autenticación, presione el interruptor de la puerta trasera exterior o realice una presión sencilla del botón . La función manos libres no funcionará si la puerta trasera está en movimiento. Para detener la puerta trasera en movimiento, utilice cualquiera de los interruptores de la puerta.

La función manos libres se puede desactivar. Para encender o apagar, desde la pantalla de inicio de infoentretenimiento, seleccione Configuración > Vehículo > Comodidad y conveniencia > Acceso de almacenamiento exterior manos libres.

Para algunos vehículos, esta característica se puede encender y apagar usando el interruptor exterior de la puerta trasera mientras la llave remota está en la zona de autenticación. Para hacer esto, mantenga presionado el interruptor durante 5 segundos. Al activar o desactivar con éxito la función con este método, las luces traseras del vehículo parpadearán.

Solución de problemas de Operación manos libres

Si hay un remolque conectado al vehículo pero no conectado al sistema eléctrico, la puerta trasera manos libres se desactivará.

Si la función no funciona, es posible que la llave remota esté suspendida. Presione cualquier botón en la llave remota o cualquier interruptor exterior del vehículo para desactivar la suspensión de la llave remota.

La función no estará disponible hasta que la llave remota haya estado fuera de la zona de aproximación durante más de veinte segundos si ocurre algo de lo siguiente:

- Después de abrir con éxito la puerta trasera usando la función manos libres.
- Si la llave ingresa a la zona de aproximación pero no ingresa a la zona de autenticación dentro de un corto período de tiempo.
- Si el usuario ha cancelado la función usando el botón de la puerta trasera de la llave remota, el interruptor de la puerta trasera exterior o saliendo de la zona de autenticación durante más de unos segundos.

La función manos libres no estará activa en estas condiciones:

- La función está ajustada en OFF (apagado) en Configuración > Vehículo > Comodidad y conveniencia > Acceso de almacenamiento exterior manos libres.
- Si el vehículo está equipado con la función de aproximación lateral, la operación manos libres de cierre trasero puede no funcionar cuando las puertas traseras están abiertas debido a un conflicto de alguna otra zona de operación manos libres.
- Una vez que entre a la zona de aproximación, ingrese la autenticación dentro de 8 segundos para que el sistema funcione correctamente. Si pierde esta ventana de tiempo, salga de la zona de aproximación y espere 20 segundos antes de intentar la operación manos libres de nuevo.
- La batería del vehículo está baja.
- La puerta trasera eléctrica está ajustada en OFF (apagado)
- Si la puerta trasera eléctrica se vuelve a activar más adelante, la operación manos libres no se activará automáticamente y se debe volver a activar por separado.
- Una llave remota está dentro del vehículo.
- El vehículo no está en P (estacionamiento).
- El vehículo permanece estacionado durante varios días, sin uso de la llave remota ni operación de Acceso sin llave. Para volver a activar, oprima cualquier botón de la llave remota o abra y cierre cualquier puerta del vehículo.

Estribos auxiliares automáticos

⚠ Advertencia

Para evitar lesiones personales o daño a la propiedad, antes de entrar o salir del vehículo asegúrese que el escalón auxiliar eléctrico esté completamente extendido. No se pare en el escalón auxiliar eléctrico mientras está en movimiento. Nunca coloque las manos u otras partes del cuerpo entre el escalón auxiliar eléctrico extendido y el vehículo.

Si está equipado, los peldaños eléctricos, cuando están habilitados, se extenderán cuando la puerta se abre. Se retraerán tres segundos después de que la puerta se cierre o inmediatamente si el vehículo comienza a moverse.

Desactive los escalones auxiliares eléctricos antes de levantar o colocar cualquier objeto debajo del vehículo. Demasiada acumulación de hielo puede evitar el despliegue de los escalones auxiliares. Revise la posición del escalón antes de salir del vehículo. Si esto sucede, desactive los escalones auxiliares eléctricos, elimine el hielo y después active los escalones auxiliares y confirme la función normal antes de su uso.

Mantenga las manos, los niños, mascotas, objetos y ropa lejos de los peldaños eléctricos durante el movimiento. Los peldaños invertirán la dirección si hay una obstrucción. Si es posible, retire cuidadosamente la obstrucción, luego abra y cierre la puerta del mismo lado para completar el movimiento. Después de la detección de obstáculos, los estribos permanecerán en su posición anterior (Extender/Retroceder) hasta que se solicite otro movimiento. Si no se supera el obstáculo y se solicita otro movimiento, los estribos harán contacto con el obstáculo y luego retrocederán a la posición anterior.

Durante el despliegue automático, se mostrará una advertencia en el Centro de información del conductor (DIC) sólo cuando los estribos estén obstruidos.

Habilitar/Deshabilitar

Los escalones auxiliares eléctricos se pueden activar o desactivar. Para ver las configuraciones disponibles desde la pantalla de infoentretenimiento, toque Configuración > Vehículo > Escalones auxiliares eléctricos.

Limpieza

Los escalones auxiliares eléctricos se pueden extender o retraer para limpieza. Para ver las configuraciones disponibles desde la pantalla de infoentretenimiento, toque Configuración > Vehículo > Escalones auxiliares eléctricos.

Seguridad del vehículo

Este vehículo tiene características anti-robo, pero no es a prueba de robo.

Sistema de alarma de vehículo

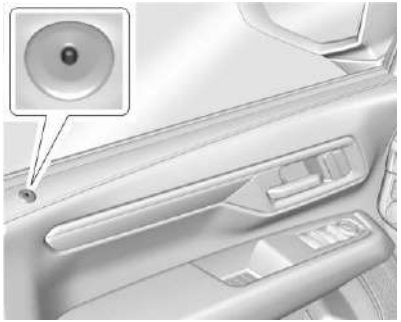

La luz, en la puerta del conductor cerca de la ventana, indica el estado del sistema.

La luz estará apagada siempre que la ignición esté encendida, excepto momentáneamente cuando se bloqueen las puertas del vehículo.

Sólido: Indica aseguramiento con las puertas cerradas.

Parpadeo rápido: Indica aseguramiento con las puertas abiertas.

Parpadeo lento: Indica estado asegurado para conservar la batería.

Sin luz: Indica estado no asegurado

Activación del sistema de alarma

1. Apague el vehículo.
2. Cierre el vehículo usando uno de estos tres métodos:
   - Use la llave remota.
   - Utilice el sistema de acceso sin llave.
   - Con una puerta abierta, presione en el interior de la puerta.
3. Después de 30 segundos, se activará el sistema de alarma, y el indicador empezará a parpadear lentamente. Presionar en la llave remota por segunda vez anula la demora de 30 segundos y arma de inmediato el sistema de alarma.

El sistema de alarma del vehículo no se armará si los seguros de las puertas se activan con la llave mecánica.

La alarma también se activará si se abre una puerta de pasajero, la puerta trasera, o el cofre sin desactivar primero el sistema. Al activarse la alarma, las señales direccionales parpadean y el claxon suena durante unos 30 segundos. Entonces el sistema de alarma se activará nuevamente para monitorear el siguiente evento no autorizado.

Desactivación del sistema de alarma

Para desactivar el sistema de alarma o apagar la alarma si se ha activado:

- Presione en la llave remota.
- Desbloquee el vehículo usando el sistema de acceso sin llave.
- Arranque el vehículo.

Para evitar disparar la alarma por accidente:

- Cierre el vehículo después de que hayan salido todos los pasajeros.
- Siempre desbloquee una puerta con la llave remota, o use el sistema de acceso sin llave.

  Desbloquear la puerta del conductor con la llave mecánica no desbloqueará el sistema ni apagará la alarma.

Si está equipado, si se abre la puerta del conductor sin primero desbloquear con la llave remota, sonará el claxon y las luces parpadearán para indicar una alarma previa. Si no se arranca el vehículo, o la puerta no se desbloquea presionando en la llave remota durante la alarma previa de 10 segundos, se activará la alarma.

Cómo detectar una condición de manipulación no autorizada

Si presiona en la llave remota y el claxon suena tres veces, significa que ocurrió una alarma mientras estuvo armado el sistema de alarma.

Si la alarma se ha activado, un mensaje aparecerá en el Centro de información del conductor.

Zumbador de energía, sensor de inclinación, y sensor de intrusos

Además de las funciones del sistema anti-robo estándar, este sistema también puede tener un zumbador eléctrico, sensor de inclinación, y un sensor de intrusos.

La bocina eléctrica es una alarma diferente al cláxon del vehículo. Cuenta con su propia fuente de alimentación, y puede sonar una alama incluso si se ha comprometido la batería del vehículo.

El sensor de inclinación puede activar la alarma si sensa movimiento del vehículo como un cambio en la orientación del mismo.

El sensor de intrusos supervisa el interior del vehículo, y puede activar la alarma si percibe una entrada no autorizada al interior del vehículo. No permita que los pasajeros o mascotas permanezcan en el vehículo con el sensor de intrusos activado.

Antes de activar el sistema disuasor de robo y el sensor de intrusos:

- Asegúrese de que todas las puertas y ventanas estén completamente cerradas.
- Asegure todos los artículos sueltos, como los parasoles.
- Asegúrese de que no haya obstáculos que bloqueen los sensores en la consola superior delantera.

Interruptor de desactivación de los sensores de inclinación e intrusos



Se recomienda desactivar los sensores de intrusos e inclinación si hay mascotas presentes en el vehículo o si se va a transportar el vehículo.

Con el vehículo apagado, presione en la consola superior delantera para apagar la función.

La luz indicadora se encenderá por un momento, indicando que los sensores están desactivados hasta la siguiente vez que el sistema de alarma se active.

Bloqueo de la columna de dirección

Si está equipado, el bloqueo de la columna de dirección es un dispositivo antirrobo. Esta función bloquea la columna de dirección cuando el vehículo se apaga y se abre la puerta del conductor, o cuando se abre la puerta del conductor y después se apaga el vehículo. La columna de dirección se desbloquea cuando se enciende el vehículo.

El Centro de Información del conductor (DIC) puede mostrar uno de estos mensajes:

- Un mensaje para dar servicio al bloqueo de la columna de dirección indica que se detectó un problema con la función de bloqueo de la columna y se debe dar servicio al vehículo.
- Un mensaje que la columna de dirección está bloqueada indica que el motor está en operación, pero la columna de dirección todavía puede estar bloqueada. Es normal que la columna esté bloqueada durante un arranque remoto, pero la columna se debe desbloquear después que se presione el pedal del freno y se arranque el vehículo. No se mostrará ningún mensaje durante un arranque remoto.
- Un mensaje que diga que el volante se debe girar y arrancar el vehículo de nuevo indica que el mecanismo de bloqueo de la columna está adherido, el dispositivo de bloqueo de la columna no pudo desbloquear la columna de dirección, y el vehículo no arrancó. Si esto sucede, gire de inmediato el volante de lado a lado para desbloquear la columna. Si esto no desbloquea la columna de dirección, apague el vehículo y abra la puerta del conductor para restablecer el sistema. Después encienda el vehículo y gire de inmediato el volante de lado a lado durante aproximadamente 15 segundos. En algunos casos, puede necesitar fuerza significante para desbloquear la columna.

Para evitar que la columna de dirección se atasque, enderece las ruedas delanteras antes de apagar el vehículo.

Inmovilizador

Consulte *Norma de Radiofrecuencia* ⇨ *424*.

Funcionamiento del inmovilizador

Este vehículo cuenta con un sistema pasivo antirrobo.

Este sistema no necesita activarse o desactivarse manualmente.

Al apagar el vehículo, queda inmovilizado automáticamente.

El sistema de inmovilización se desactiva cuando se enciende la ignición o está en modo de accesorios y se encuentra una llave remota válida presente en el vehículo.



La luz de seguridad, del grupo de instrumentos, se enciende si existe un problema con la activación o desactivación del sistema anti-robo.

El sistema cuenta con una o más llaves remotas programadas a una unidad de control de inmovilización en el vehículo. Solamente una llave remota programada correctamente encenderá el vehículo. Si alguna vez se daña la llave remota, no podrá encender su vehículo.

Cuando intente arrancar el vehículo, la luz de seguridad se puede encender brevemente.

Si el motor no arranca y la luz de seguridad permanece encendida, hay un problema con el sistema. Apague el interruptor de encendido e inténtelo de nuevo.

Si el vehículo no cambia los modos de ignición (modo de accesorios, encendido, apagado) y la llave remota no parece estar dañada, intente con otra llave remota. O, puede intentar colocar la llave remota en la ubicación de respaldo. Consulte *Operación de llave remota* ⇨ *8*.

Si los modos de ignición no cambian con la otra llave remota o en la ubicación de respaldo, el vehículo necesita servicio. Si cambia la modalidad de ignición, es probable que la primera llave remota tenga una falla. Consulte a su distribuidor.

Es posible que el sistema inmovilizador programe llaves remotas nuevas o de repuesto. Se pueden programar hasta ocho llaves remotas para el vehículo. Para programar llaves remotas adicionales, consulte "Programación de llaves remotas en el vehículo" bajo *Operación de llave remota* ⇨ *8*.

No deje las llaves u otros dispositivos remotos que desactiven o desarmen el sistema anti-robo dentro el vehículo.

Espejos exteriores

Espejos convexos

⚠ Advertencia

Un espejo convexo puede hacer que las cosas, como otros vehículos, aparezcan como más lejanas de lo que realmente están. Si usted se cambia de manera muy abrupta hacia el carril derecho, podría golpear un vehículo a su derecha. Verifique con el espejo retrovisor o mire brevemente por encima de su hombro antes cambiar de carril.

El espejo del lado del pasajero es un espejo convexo. La superficie de un espejo convexo es curvada para abarcar más visión desde el asiento del conductor.

Espejos eléctricos



Para ajustar los espejos:

1. Oprima o para seleccionar el espejo del lado del conductor o del lado del pasajero. Las luces de indicación se encienden.
2. Presione las flechas del control para mover el espejo hacia arriba, abajo, derecha o izquierda.
3. Ajuste el espejo exterior de manera que se observe el lado del vehículo y área detrás.
4. Oprima ya sea o nuevamente para suprimir la selección del espejo. Las luces de indicación se apagan.

Indicador de dirección

Si está equipado, el espejo tiene luces indicadoras de dirección, las cuales parpadean en la dirección de la vuelta o cambio de carril.

Luces de inundación

Si están equipadas, las luces de inundación proyectan luz desde la parte inferior del espejo hacia el área del piso debajo de las puertas del conductor y del pasajero. Vea *Iluminación de Entrada* ⇨ *146* y *Luz de salida* ⇨ *147*.

Espejos con memoria

El vehículo puede contar con espejos con memoria. Consulte *Asientos con memoria* ⇨ *44*.

Alerta de cambio de carril (LCA)

El vehículo puede tener LCA. Vea *Alerta de cambio de carril (LCA)* ⇨ *292*.

Espejos plegables

Plegado manual

Doble los espejos hacia adentro para prevenir daños al pasar por un lavadero de carros automático. Para doblar, tire del espejo hacia el vehículo. Empuje el espejo hacia afuera para regresarlo a su posición original.

Plegado eléctrico

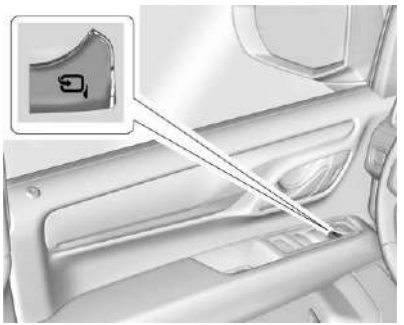

Para ajustar los espejos eléctricos plegables, si está equipado:

1. Presione para plegar los espejos hacia adentro.

2. Presione de nuevo para regresar los espejos a la posición de conducción.

Los espejos exteriores se pueden desplegar automáticamente cuando el vehículo se conduce arriba de 20 km/h (12 mph), pero se pueden plegar con el interruptor de pliegue eléctrico del espejo. Si se conduce el vehículo a una velocidad mayor a 40 km/h (25 mph), se pueden desplegar automáticamente y tal vez no se pueden volver a plegar con el interruptor de pliegue eléctrico del espejo.

Reinicio de los espejos eléctricos plegables

Reinicie los espejos eléctricos plegables si:

- Los espejos son obstruidos accidentalmente al plegarlos.
- Son plegados o desplegados accidentalmente de forma manual.
- Los espejos no permanecen en la posición desplegada.
- Los espejos vibran a velocidades de conducción normales.

Doble y desdoble los espejos una vez usando los controles para reiniciarlos a su posición normal. Se puede escuchar un ruido durante el reinicio de los espejos eléctricos plegables. Este sonido es normal después de una operación de doblado manual.

Pliegue de espejo remoto

Si está equipado con espejos plegables eléctricos y los espejos se han plegado con el interruptor de pliegue eléctrico del espejo, pueden no desplegarse con el uso de la llave remota.

Si está equipado con espejos plegables eléctricos y los espejos no se han plegado con el interruptor de pliegue eléctrico del espejo y el vehículo está en P (estacionamiento), se pueden plegar/desplegar automáticamente como sigue:

1. Si las puertas se bloquean presionando en la llave remota, los espejos se plegarán. Si las puertas se desbloquean presionando en la llave remota, los espejos se desplegarán. Consulte *Operación de llave remota* ⇨ *8*.
2. Si las puertas se bloquean presionando el botón de la manija de la puerta, los espejos se plegarán. Si las puertas se desbloquean presionando el botón de la manija de la puerta, los espejos se desplegarán. Consulte "Desbloqueo/bloqueo sin llave desde la Puerta del conductor" en *Operación de llave remota* ⇨ *8*.
3. Si el bloqueo pasivo está activado y las puertas están bloqueadas por la función, los espejos se plegarán. Consulte "Bloqueo pasivo" en *Operación de llave remota* ⇨ *8*.

Espejos con calefacción

Si está equipado con Espejos con calefacción:

REAR **:** Oprima para calentar los espejos.

Consulte "Desempañador de la ventana trasera" bajo *Sistema de climatización automática dual* ⇨ *183*.

Si está equipado, cuando el vehículo se arranca de forma remota con la llave remota durante temperaturas frías, el desempañador de la ventana trasera y los espejos con calefacción se encenderán automáticamente.

Espejo exterior de atenuación automática

Si está equipado, el espejo exterior del conductor se ajusta automáticamente para el brillo de los faros que vienen detrás. Esta función se enciende al arrancar el vehículo.

Inclinación auto espejos en marcha atrás

Si está equipado con espejos de inclinación en reversa y asientos con memoria, el espejo del lado del pasajero o del conductor se inclina a una posición preseleccionada cuando el vehículo está en R (reversa). Esto permite ver la acera cuando se estaciona en paralelo.

Los espejos se pueden mover desde la posición inclinada cuando:

- El vehículo se desplaza desde R (Reversa) o permanece en R (Reversa) durante unos 30 segundos.
- El vehículo está apagado.
- El vehículo es conducido en R (Reversa) por encima de una velocidad establecida.

Para ver las configuraciones disponibles desde la pantalla de infoentretenimiento, toque Configuración > Vehículo > Comodidad y conveniencia.

Espejos interiores

Espejo retrovisores interiores

Ajuste el espejo retrovisor para obtener una vista despejada del área detrás del vehículo.

No rocíe limpiador de cristales directamente sobre el espejo. Use una toalla suave humedecida con agua.

Espejo retrovisor manual

Si está equipado, presione la pestaña hacia delante para uso diurno y jálela hacia atrás para uso nocturno para evitar destellos de los faros del vehículo desde atrás.

Espejo retrovisor de atenuación automática

Si está equipado, la atenuación automática reduce el resplandor de los faros en el espejo retrovisor de un vehículo detrás de usted. La función de atenuación se enciende al arrancar el vehículo.

Espejo de la cámara trasera

⚠ Advertencia

El Espejo de cámara trasera (RCM) tiene una visión limitada. Algunas partes de la carretera, vehículos y otros objetos pueden no ser vistos. No conduzca ni estacione el vehículo utilizando sólo esta cámara. Los objetos pueden parecer estar más cerca de lo que están. Revise los espejos exteriores o mire por encima del hombro al hacer cambios de carril o al incorporarse. Si no se utiliza el cuidado apropiado puede causar lesiones, muerte o daños al vehículo.

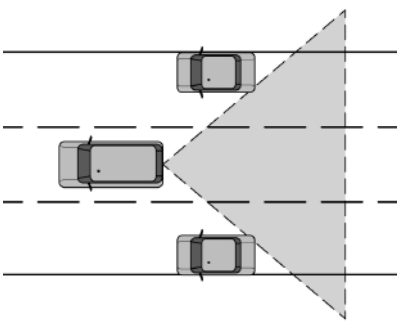

Si está equipado, este espejo de atenuación automática ofrece una vista gran angular de la cámara del área detrás del vehículo.

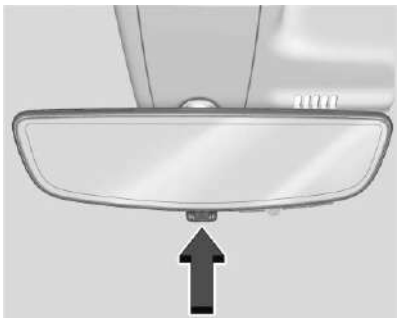

Jale la pestaña para activar la pantalla. Empuje la pestaña para apagarla. Cuando está apagado el espejo es de atenuación automática. Ajuste el espejo para una visión clara del área situada detrás del vehículo mientras la pantalla está apagada.

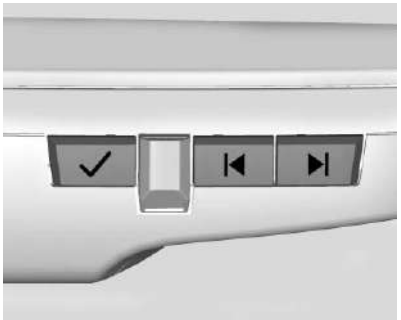

Presione ✓ para desplazarse a través de las opciones de ajuste.

Presione |◀ y ▶| para ajustar la configuración usando los indicadores en el espejo. Los indicadores permanecerán visibles por cinco segundos después de la última activación del botón, y los ajustes permanecerán guardados.

Las opciones de ajuste son:



- Brillo



- Acercamiento



- Inclinación

Solución de problemas



Consulte a su distribuidor para servicio su se muestra una pantalla azul y en el espejo, y la pantalla se apaga. Además, empuje la lengüeta como se indica para regresar al modo de atenuación automática.

El Espejo de cámara trasera puede no funcionar correctamente o proyectar una imagen clara si:

- Hay destello del sol o de faros delanteros. Esto puede obstruir los objetos de la vista. Si se necesita, empuje la lengüeta para apagar la pantalla.
- La suciedad, la nieve, u otra basura bloquean la lente de la cámara. Limpie los lentes con una tela húmeda suave, o si está equipado, con el Lavador de la cámara trasera. Consulte *Limpiador/lavador del medallón* ⇨ *103*.
- Se dañó el montaje de la cámara en el vehículo, y/o la posición o el ángulo de montaje de la cámara se cambió.



Ventanas

⚠ Advertencia

Nunca deje a un niño, adulto minusválido o mascota solo en un vehículo, especialmente con las ventanas cerrados en clima tibio o cálido. Pueden verse expuestos al calor extremo y sufrir lesiones permanentes o incluso fatales debido a la insolación.



La aerodinámica del vehículo está diseñada para mejorar la economía de combustible. Esto puede producir un sonido de pulsación cuando alguna de las dos ventanas traseras esté abierta y las delanteras estén cerradas. Para reducir el sonido, abra una ventana delantera o el quemacocos, si está equipado.

Ventanas eléctricas

⚠ Advertencia

Los niños podrían sufrir lesiones graves o la muerte si quedan atrapados en el camino de una ventana que se está cerrando. Nunca deje la llave remota en un vehículo con niños. Cuando haya niños en el asiento trasero, utilice el interruptor del bloqueo de ventanas para evitar la operación de las ventanas. Consulte *Llaves* ⇨ *7*.



Las ventanas eléctricas funcionan cuando el vehículo está encendido, en modo de accesorios, o cuando la Energía retenida para los accesorios está activa. Consulte *Energía retenida para los accesorios (RAP)* ⇨ *213*.

Con el interruptor de la ventana, presione para abrir o jale para cerrar la ventana.

Las ventanas se pueden desactivar temporalmente si se utilizan varias veces en un tiempo corto.

Seguro de ventana trasera

: El conductor puede usar este interruptor para activar la función de bloqueo de la ventana y evitar que los pasajeros abran las ventanas traseras. La luz indicadora se enciende al activarse. Presione el interruptor nuevamente para desconectar.

Movimiento rápido de ventana

Esta función le permite abrir todas las ventanas por completo sin mantener presionados los interruptores. Presione el interruptor hacia abajo completamente, y entonces libere para abrir la ventana de forma automática.

Jale el interruptor de la ventana completamente hacia arriba y libere rápidamente para cerrar la ventana de forma automática.

Presione o jale brevemente el interruptor de la ventana en la misma dirección para detener el movimiento automático de esa ventana.

Sistema de reversa automática de ventana

El sistema de reversa automática de la ventana invierte y detiene el movimiento de la ventana si detecta un objeto en su camino. El frío extremo o hielo pueden causar que la ventana invierta el movimiento automáticamente. La ventana operará normalmente después que se retire el objeto o la condición.

Anulación de Sistema de inversión automática

⚠ Advertencia

Si la anulación del sistema de inversión automática está activo, la ventana no se invertirá automáticamente. Usted, u otras personas podrían sufrir lesiones y la ventana podría dañarse. Antes de usar

(Continúa)

Advertencia (Continúa)

la anulación del sistema de inversión automática, asegúrese que no haya personas u obstrucciones en el recorrido de la ventana.

Cuando el vehículo esté encendido, anule el sistema de reversa automática jalando y sosteniendo el interruptor de la ventana si las condiciones evitan que la ventana se cierre.

Programación de las ventanas eléctricas

Puede ser necesario programar si la batería del vehículo se desconectó o descargó. Para programar una ventana de cierre automático:

1. Cierre todas las puertas.
2. Active el vehículo.
3. Abra parcialmente la ventana que desea programar, y después ciérrela y continúe jalando el interruptor brevemente después de que la ventana se haya cerrado totalmente.
4. Abra la ventana y continúe presionando el interruptor brevemente después de que se haya abierto la ventana completamente.

Operación remota de las ventanas

Si está equipado y activado, esta función le permite abrir todas las ventanas de forma remota.

Para ver las configuraciones disponibles y activar la operación de ventana remota, desde la pantalla de inicio de infoentretenimiento, toque Configuración > Vehículo > Bloqueo, desbloqueo, arranque remotos.

Para abrir las ventanas de manera remota, presione dos veces y sostenga en la llave remota. Para cerrar, utilice los interruptores de la ventana.

Viseras

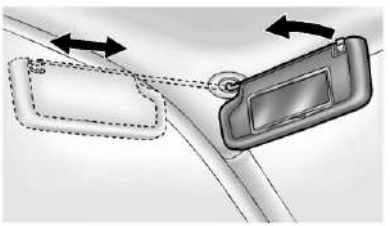

Las viseras del conductor y del pasajero se pueden jalar hacia abajo para bloquear el reflejo del parabrisas. Si está equipado, puede

desconectar la visera del montaje central y girarla del parabrisas a la ventana o para extenderla a lo largo de la varilla.

El vehículo puede tener espejos de vanidad o porta-tarjetas en la parte posterior de las viseras. Si está equipado, gire hacia abajo la visera para exponer el espejo de vanidad.

Techo

Quemacocos

Si está equipado, el vehículo debe estar encendido o en modo de accesorios, o la Energía retenida para los accesorios (RAP) debe estar activa para operar el quemacocos. Consulte *Energía retenida para los accesorios (RAP)* ⇨ *213*.

Aunque el quemacocos siempre opera en modo automático, el movimiento se puede detener al presionar el interruptor de nuevo.

El techo corredizo no puede abrirse o cerrarse si el vehículo tiene una falla eléctrica.

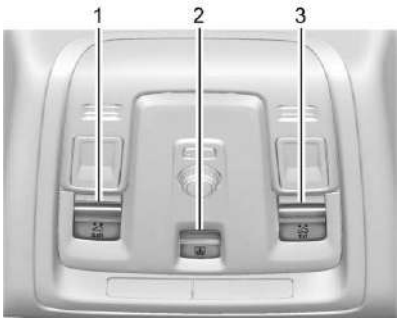

1. Interruptor SLIDE (deslizamiento)
2. Interruptor de visera eléctrica
3. Interruptor TILT (inclinación)

Operación de quemacocos:

- Presione y libere (1) para abrir automáticamente a la posición completamente abierta. Este vehículo puede estar equipado con una posición de tope de comodidad para prevenir el ruido de viento excesivo. El quemacocos se detendrá automáticamente a la mitad de abertura durante una abertura automática. Para abrir completamente el quemacocos, oprima y suelte (1) de nuevo.
- Jale y libere (1) para cerrar automáticamente.
- Presione o jale (1) de nuevo para detener en la ubicación deseada.

Operación de visera:

- Presione y libere (2) para abrir automáticamente.
- Jale y libere (2) para cerrar automáticamente.
- Presione o jale (2) de nuevo para detener en la ubicación deseada.

Operación de ventilación de quemacocos:

- Presione y libere (3) para ventilar el quemacocos.
- Jale y libere (3) para cerrar la ventilación del quemacocos.

Sistema de reversa automática

El quemacocos y la visera eléctrica, si están equipados, tienen un sistema de reversa automática que sólo está activo cuando el quemacocos y la visera eléctrica se operan en modo de cierre rápido.

Si se encuentra un objeto en la trayectoria del cierre automático, el sistema de reversa detectará un objeto, se detendrá, y abrirá el quemacocos o la visera eléctrica ligeramente.

Si ocurre esta condición, intente retirar el objeto, y después jale y libere el interruptor para cerrar automáticamente. Si ocurre la operación de reversa varias veces, se mostrará el mensaje OPEN THEN CLOSE SUNROOF (abrir y después el quemacocos) del DIC, y se desactivará la función automática. Para operar el quemacocos mientras la función automática esté desactivada, el interruptor se debe presionar y jalar y sostenerse.

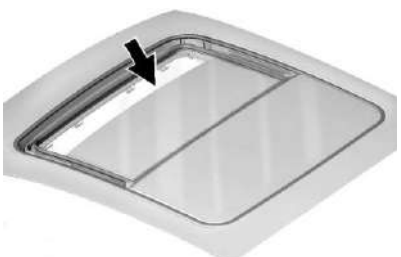

La tierra y la basura se pueden acumular en el sello del quemacocos o en los carriles. Esto podría causar problemas con la operación del techo corredizo o ruido. Podría taponar también el sistema de drenaje de agua. Periódicamente abra el quemacocos y retire cualquier obstáculo o basura suelta. Limpie el sello del quemacocos y el área de sellado del techo utilizando un trapo limpio, jabón suave y agua. No retire la grasa del quemacocos.

Asientos y sistemas de sujeción

Cabeceras
Cabeceras 40

Asientos delanteros
Asiento central 42
Ajuste del asiento eléctrico 43
Respaldos reclinables 43
Ajuste del soporte lumbar 44
Asientos con memoria 44
Asientos delanteros con calefacción y ventilación 47

Asientos Traseros
Recordatorio de asiento trasero 49
Segunda fila de asientos 49
Asientos traseros con calefacción 54
Asientos de la tercera fila 54

Cinturones de seguridad
Cinturones de seguridad 58
Abroche el cinturón para conducir 60
Cómo usar correctamente los cinturones de seguridad 60
Cinturón de seguridad de tres puntos 62
Uso del cinturón de seguridad durante el embarazo 65
Revisión del sistema de seguridad 65
Cuidado de cinturón de seguridad 65
Reemplazo de partes del sistema del cinturón de seguridad después de una colisión 66

Sistema de bolsas de aire
Sistema de bolsas de aire 66
¿En dónde están las bolsas de aire? 68
¿Cuándo se debe inflar una bolsa de aire? 70
¿Qué provoca que se infle una bolsa de aire? 71
¿Cómo se activa una bolsa de aire? 71
¿Qué se verá después que se active la bolsa de aire? 72
Sistema de detección de pasajeros 73
Dar servicio a vehículos equipados con bolsa de aire 77
Agregar equipo a vehículos equipados con bolsa de aire 77
Revisión del sistema de las bolsas de aire 78
Cambio de partes del sistema de bolsas de aire después de un choque 78

Restricciones para niños
Niños Mayores 79
Sistemas de Restricción para Niños 80
Dónde poner el sistema de retención infantil 84
Sistemas de Restricción para Niños ISOFIX 89
Restricciones que aseguran al niño (Con asiento de seguridad) 92

Cabeceras

Los asientos delanteros tienen cabeceras ajustables en las posiciones de sentado junto a las ventanas.

⚠ Advertencia

Existe una mayor probabilidad que los ocupantes sufran una lesión de cuello/columna en un accidente con cabeceras que no estén instaladas y ajustadas adecuadamente. No ponga el vehículo en movimiento hasta que las cabeceras para todos los ocupantes estén instalados y ajustados de manera adecuada.

Si su vehículo cuenta con cabeceras que se doblan, siempre regréselas a su posición normal vertical cuando un ocupante se siente en el asiento.



Ajuste las cabeceras de tal forma que la parte superior de la misma esté a la misma altura que la parte superior de la cabeza del ocupante. Esta posición reduce la probabilidad de una lesión de cuello durante un accidente.

Asientos delanteros

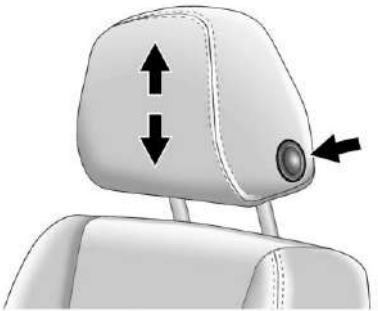

Puede ajustarse la altura de la cabecera.

Para subir o bajar la cabecera ajustable, oprima el botón ubicado en el lado de la cabecera y jale hacia arriba o empuje la cabecera ajustable hacia abajo, y suelte el botón. Después de liberar el botón, asegúrese que la cabecera se bloquee en su lugar y no se pueda mover hacia arriba o hacia abajo.

Las cabeceras de los asientos delanteros exteriores no son removibles.

Asientos Traseros

Asientos de la segunda fila

Los asientos de la segunda fila tienen cabeceras ajustables en las posiciones del asiento del pasajero junto a las ventanas traseras que no se pueden ajustar.

Las cabeceras exteriores de segunda fila no son removibles.

Las cabeceras exteriores de la segunda fila están diseñadas para plegarse.

Cuando pliegue los respaldos de segunda fila hacia abajo, la cabecera se plegará automáticamente fuera del camino conforme el asiento se pliegue.

Las cabeceras exteriores de segunda fila puede doblarse hacia adelante para permitir una mejor visibilidad cuando el asiento trasero no esté ocupado.



Para doblar la cabecera, presione el botón en el lado de la cabecera.



La cabecera se plegará hacia adelante automáticamente.

Cuando un ocupante o un asiento de seguridad para niños esté en el asiento, siempre regrese la cabecera a su posición normal vertical. Empuje la cabecera hacia arriba y atrás hasta que se bloquee en su lugar. Empuje y tire de la cabecera para cerciorarse que esté asegurada.

Asientos de la tercera fila

Los asientos de la tercera fila tienen cabeceras ajustables en las posiciones del asiento del pasajero junto a las ventanas traseras que no se pueden ajustar.

Las cabeceras de tercera fila del lado de la ventana no son removibles.

Las cabeceras de la tercera fila del lado de la ventana están diseñadas para plegarse.

Cuando pliegue los respaldos de tercera fila hacia abajo, la cabecera se plegará automáticamente fuera del camino conforme el asiento se pliegue.

La cabecera puede doblarse hacia adelante para permitir una mejor visibilidad cuando el asiento trasero no esté ocupado.



Para doblar la cabecera, presione el botón en el lado de la cabecera.



La cabecera se plegará hacia adelante automáticamente.

Cuando un ocupante o un asiento de seguridad para niños esté en el asiento, siempre regrese la cabecera a su posición normal vertical. Empuje la cabecera hacia arriba y atrás hasta que se bloquee en su lugar. Empuje y tire de la cabecera para cerciorarse que esté asegurada.

Asientos delanteros

Asiento central

⚠ Advertencia

Si un respaldo de asiento con bloqueo manual no está completamente asegurado, se podría mover hacia adelante durante un paro repentino o colisión. Este movimiento podría causar lesiones a la persona que está sentada en el asiento. Siempre empuje y jale los respaldos para asegurarse que estén asegurados completamente.

Si está equipado, el respaldo delantero central tiene doble función como apoyabrazos y portavasos/área de almacenamiento para el conductor y el pasajero cuando no se utilice el asiento delantero central.



Jale la correa en el lado del respaldo central para plegar el respaldo central. No utilice el respaldo central como lugar para sentarse cuando el respaldo esté plegado.

Para levantar el respaldo, empuje el respaldo hacia atrás hasta que se asegure en la posición vertical. Empuje y jale el respaldo para asegurar que esté trabado.

Ajuste del asiento eléctrico

⚠ Advertencia

Puede perder el control del vehículo si intenta ajustar el asiento del conductor mientras el vehículo está en movimiento. Ajuste el asiento del conductor sólo cuando el vehículo no se está moviendo.

⚠ Advertencia

Los asientos eléctricos funcionarán con la ignición apagada. Los niños podrían operar los asientos eléctricos y se podrían lastimar. Nunca deje a niños solos dentro del vehículo.



Para ajustar el asiento:

- Mueva el asiento hacia delante o hacia atrás deslizando el control hacia adelante o hacia atrás.
- Si está equipado, levante o baje la parte frontal del cojín del asiento moviendo el frente del control hacia arriba o hacia abajo.
- Levante o baje el asiento moviendo la parte trasera del control hacia arriba o hacia abajo.

Respaldos reclinables



Se muestra el básico, el de nivel superior es similar

Para reclinar el respaldo:

- Incline la parte superior del control hacia atrás para reclinar.
- Incline la parte superior del control hacia adelante para levantar.

⚠ Advertencia

Sentarse en posición reclinada cuando el vehículo esté en movimiento puede ser peligroso. Incluso cuando se abrochen, los cinturones de seguridad no pueden hacer su trabajo.

El cinturón de hombro no estará contra su cuerpo. En su lugar, estará delante de usted. En un accidente, puede ir hacia éste, y recibir lesiones de cuello u otras.

El cinturón de seguridad de dos puntos podría elevarse por encima de su abdomen. La fuerza del cinturón estará ahí, no en sus huesos de la pelvis. Esto podría causar lesiones internas serias.

Ponga el respaldo en posición vertical para una protección adecuada cuando el vehículo esté en movimiento. Entonces, siéntese bien en el asiento y colóquese el cinturón se seguridad adecuadamente.



No tenga el respaldo reclinado si el vehículo está en movimiento.

Ajuste del soporte lumbar



- Mantenga presionada la parte frontal o trasera del control para aumentar o disminuir el soporte lumbar.
- Si está equipado, oprima sin soltar la parte superior o inferior del control para subir o bajar el soporte lumbar.

Asientos con memoria



Si está equipado, la función de asiento con memoria permite que los conductores guarden sus posiciones de conducción únicas y una posición para salir compartida. También se pueden guardar otras posiciones de función, tales como los espejos eléctricos.

Identificación de número de conductor

El vehículo identifica al conductor actual por su llave remota número 1–8. El número de la llave remota actual se puede identificar por el mensaje de bienvenida del Centro de información del conductor, "Usted es el conductor x para recuperaciones de memoria". Este mensaje se muestra las primeras veces que se enciende el vehículo cuando se usa una llave remota diferente. Para que la Memoria de entrada del asiento funcione correctamente, guarde las posiciones en el botón de memoria 1 o 2 que coincida con el número de conductor de este mensaje de bienvenida. Para ayudar a identificar las identificaciones de llave remota, se recomienda llevar solo una llave remota al ingresar al vehículo. Realice lo siguiente si no se muestra el mensaje de bienvenida.

1. Mueva todas las llaves y llaves remotas lejos del vehículo.
2. Arranque el vehículo con otra llave remota. Debe aparecer un mensaje de bienvenida del Centro de información del conductor que indique el número de conductor de la otra llave remota. Apague el vehículo y retire la otra llave o llave remota del vehículo.
3. Arranque el vehículo con la llave o llave remota inicial. El mensaje de bienvenida del Centro de información del conductor debe mostrar el número de conductor de la llave remota inicial.

Guardar posiciones de asiento

Lea estas instrucciones completamente antes de guardar las posiciones de memoria.

Para guardar las posiciones de conducción preferidas en 1 y 2:

1. Encienda el vehículo o coloque en modo de accesorios. El mensaje de bienvenida del Centro de información del conductor puede indicar el número de conductor de la llave remota actual. Vea "Identificación de número de conductor" anteriormente en esta sección.
2. Ajuste todas las funciones de memoria disponibles en la posición de conducción deseada.
3. Oprima y suelte SET; se escuchará una alerta audible.
4. Inmediatamente después de liberar SET, presione y sostenga el botón de memoria 1 o 2 que corresponda al número de la llave remota del Conductor actual hasta que se escuchen dos alertas audibles. Si pasa mucho tiempo entre liberar SET y presionar 1 o 2, las dos alertas audibles no sonarán indicando que la posición de memoria no se guardó. Repita los Pasos 3 y 4 para intentar de nuevo.
5. Repita los Pasos 1–4 para la otra llave remota 1 o 2 utilizando el otro botón de memoria 1 o 2.

Se recomienda guardar las posiciones de conducción preferidas en 1 y 2 si usted es el único conductor.

Para guardar la posición de asiento de salida común en que es usada por todos los conductores para Recuperar manualmente las posiciones de asiento y las funciones de Recuperación automática de memoria de salida de asiento, repita los pasos 1–4 usando , el botón de salida.

Recuperación manual de posiciones de asiento

Presione y sostenga el botón 1, 2, o hasta que se complete la recuperación, para recuperar las posiciones guardadas anteriormente en ese botón.

El movimiento de recuperación de memoria manual para los botones 1, 2 o se puede iniciar y se completará para la posición de memoria guardada si el vehículo está en o fuera de P (Estacionamiento).

Activación de recuperaciones automáticas

- La Memoria de entrada del asiento mueve el asiento del conductor a la posición 1 o 2 seleccionada cuando se enciende el vehículo. Seleccione Configuración > Vehículo > Posición de asiento > Memoria de entrada de asiento de conductor > Encendido o Apagado. Vea "Recuperación de memoria automática de entrada de asiento" más adelante en esta sección.
- La Memoria de salida del asiento mueve el asiento del conductor a la posición de salida preferida del botón cuando el vehículo está apagado y se abre la puerta. Seleccione Configuración > Vehículo > Posición de asiento > Memoria de salida de asiento de conductor > Encendido o Apagado. Vea "Recuperación de memoria automática de salida de asiento" más adelante en esta sección.

Recuperación de memoria automática de entrada de asiento

La Memoria de entrada del asiento comenzará a moverse automáticamente a las posiciones de asiento del botón 1 o 2 correspondiente a la llave remota número 1 o 2 del conductor detectada por el vehículo cuando:

- Se encienda el vehículo.
- Las posiciones de asiento se hayan guardado anteriormente en el mismo botón 1 o 2. Consulte "Guardar posiciones de asiento" anteriormente en esta sección.
- La Memoria de entrada de asiento está activada. Consulte "Activación de recuperaciones automáticas" más anteriormente en esta sección.
- El vehículo está en P (Estacionamiento).

La Recuperación de Memoria de entrada de asiento continuará si el vehículo se cambia fuera de P (estacionamiento) antes de llegar a la posición de memoria guardada.

Si la posición de asiento de memoria guardada no se recupera automáticamente, verifique que la recuperación esté activada. Consulte "Activación de recuperaciones automáticas" más anteriormente en esta sección.

Si el asiento de memoria se recupera en la posición incorrecta, el número de la llave remota 1 o 2 del conductor puede no igualar las posiciones del número del botón de memoria en las que se guardaron. Pruebe la otra llave remota o intente guardar las posiciones en el otro botón de memoria 1 o 2. Consulte "Guardar posiciones de asiento" anteriormente en esta sección.

Las recuperaciones automáticas de memoria de entrada de asiento solo están disponibles para las llaves remota número 1 y 2 del conductor. Las llaves remotas 3–8 no proporcionarán recuperaciones de memoria de entrada de asiento.

Recuperación de memoria automática de salida de asiento

La Memoria de salida de asiento comenzará el movimiento a la posición de asiento del botón cuando:

- Se apaga el vehículo y se abre la puerta del conductor dentro de un tiempo corto.
- Se guardó anteriormente una posición de asiento en el botón de memoria . Consulte "Guardar posiciones de asiento" anteriormente en esta sección.

- La Memoria de salida de asiento está activada. Consulte "Activación de recuperaciones automáticas" más anteriormente en esta sección.
- El vehículo está en P (Estacionamiento).

La Recuperación de Memoria de salida de asiento continuará si el vehículo se cambia fuera de P (estacionamiento) antes de llegar a la posición de memoria guardada.

La Memoria de salida de asiento no está enlazada a la llave remota del conductor. La posición de asiento guardada en se usa para todos los conductores.

Cancelar Recuperaciones de asiento de memoria

- Durante cualquier recuperación de memoria:

  Presione un control de asiento eléctrico

  Presione el botón de memoria SET
- Durante recuperación de memoria manual:

  Libere el botón 1, 2, o
- Durante la Recuperación de memoria automática de entrada de asiento

  Apague el vehículo

  Presione los botones de memoria SET, 1, 2, o
- Durante la Recuperación de memoria automática de salida de asiento:

  Presione los botones de memoria SET, 1, 2, o

Obstrucciones

Si algo bloquea el asiento mientras recupera una posición de memoria, se puede detener la recuperación. Retire la obstrucción e intente recuperar de nuevo. Si la posición de memoria todavía no se recupera, consulte a su distribuidor.

Asientos delanteros con calefacción y ventilación

⚠ Advertencia

Si no se puede sentir el cambio de temperatura o dolor en la piel, el calentador del asiento pueda causar quemaduras. Para reducir el riesgo de quemaduras, se debe tener cuidado al usar el calentador

(Continúa)

Advertencia (Continúa)

de asiento, en especial durante periodos prolongados de tiempo. No coloque nada sobre el asiento que aísle el calor, tal como una manta, cojín, cubierta o un artículo similar. Esto puede causar que el calentador del asiento se sobrecaliente. Un calentador de asiento sobrecalentado puede causar una quemadura o puede dañar el asiento.

Interruptores de asiento con calefacción y ventilación

Si está equipado, los interruptores de asiento con calefacción y ventilación se encuentran en la pantalla central delantera. Para que funcione, el motor debe estar encendido. Seleccione el icono del asiento en la parte inferior de la pantalla:

Seleccione o para calentar el respaldo del asiento del conductor o pasajero.

Seleccione o para calentar el respaldo y cojín del asiento del conductor o pasajero.

Seleccione o , si está disponible, para ventilar el asiento del conductor o del pasajero. Un asiento con ventilación cuenta con un ventilador que circula aire a través del asiento. El aire no se enfría.

Cuando esta función está apagada, los indicadores en la pantalla se mostrará de color blanco. Cuando se enciende un asiento con calefacción, los indicadores cambian a rojo. Cuando se enciende un asiento con ventilación, los indicadores cambian a azul.

Seleccione una vez el icono para el ajuste máximo. Con cada selección, el asiento cambiará al siguiente ajuste inferior y después a apagado. Las luces indicadoras junto al icono de asiento indican tres para las configuraciones más altas y una para las más bajas. Si los asientos con calefacción están en alto, se puede bajar el nivel automáticamente después de aproximadamente 30 minutos.

Es posible que el asiento del pasajero se demore más para calentarse.

Asientos con calefacción y ventilación automática

Cuando el vehículo esté encendido, esta función, si está activada, activará automáticamente los asientos con calefacción o ventilación al nivel requerido por la temperatura interior del vehículo.

El nivel de asiento activo con calefacción o ventilación alta, media, baja o apagada se indicará mediante los indicadores de asiento en la pantalla de infoentretenimiento. Use el icono del asiento en la pantalla para apagar los asientos con calefacción o ventilación automática. Si el asiento del pasajero no está ocupado, la función de asientos con calefacción o ventilación automática no activará tal asiento. Para activar o desactivar los asientos con calefacción o ventilación automática, seleccione Configuración > Vehículo > Clima y calidad del aire > Asientos con enfriamiento/ventilación o Asientos con calefacción en el arranque > ON (Encendido) u OFF (Apagado).

Asientos con calefacción y ventilación arranque remoto

Durante un arranque remoto, los asientos con calefacción o ventilación, si están instalados, se pueden encender automáticamente. Cuando hace frío en el exterior, los asientos con calefacción se encienden, y cuando hace calor en el exterior se enciende la ventilación de los asientos. Si la función de asientos con calefacción o ventilación automática, si está equipada, no está encendida, los asientos con calefacción o ventilación se pueden cancelar cuando se encienda el vehículo. Si es necesario, seleccione el icono del asiento para usar los asientos con calefacción o ventilación después de que arranque el vehículo.

Las luces del indicador del asiento con calefacción o ventilación pueden encenderse durante un arranque remoto.

El desempeño de la temperatura de un asiento desocupado puede verse reducido. Esto es normal.

Para activar o desactivar los asientos con calefacción o ventilación de arranque remoto, seleccione Configuración > Vehículo > Bloqueo, desbloqueo y arranque remotos > Asientos con calefacción automática de arranque remoto o Asientos con enfriamiento/ventilación automático de arranque remoto > Encendido o Apagado. Vea *Arranque remoto* ⇨ *14*.

Asientos Traseros

Recordatorio de asiento trasero

Si está equipado, el mensaje REAR SEAT REMINDER LOOK IN REAR SEAT (Recordatorio de asiento trasero, Revise el asiento trasero) se muestra en el Centro de información del conductor bajo algunas condiciones indicando que puede haber un objeto o pasajero en el asiento trasero. Revise el asiento trasero antes de salir del vehículo.

Esta función se activará cuando se abra una puerta de segunda fila mientras el vehículo está encendido o hasta 10 minutos antes de encender el vehículo. Se activará el mensaje del Centro de información del conductor y una alerta audible cuando se apaga el vehículo. La alerta no detecta directamente objetos en el asiento trasero; en cambio, bajo ciertas condiciones, detecta cuando se abre y cierra una puerta trasera, indicando que puede haber algo en el asiento trasero.

Esta función se activa únicamente cada vez que se encienda y apague el vehículo, y requerirá la reactivación abriendo y cerrando las puertas de la segunda fila. Puede haber una alerta incluso cuando no hay nada en el asiento trasero; por ejemplo, si un niño entró al vehículo a través de la puerta trasera y salió del vehículo sin que el vehículo se apagara.

La función puede encenderse o apagarse. Seleccione Configuración > Vehículo > Recordatorio de asiento trasero > Encendido o Apagado

Segunda fila de asientos

Ajuste del asiento trasero

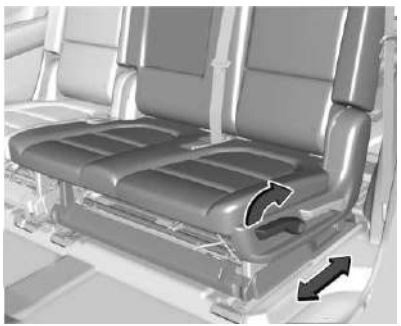

Para regular la posición del asiento:

1. Retire los objetos que haya en el piso de la primera o segunda fila de asientos o en las guías de los asientos en el piso.
2. Levante la palanca debajo del cojín del asiento y deslice el asiento hacia adelante o hacia atrás.

Respaldos reclinables

Para reclinar el respaldo:

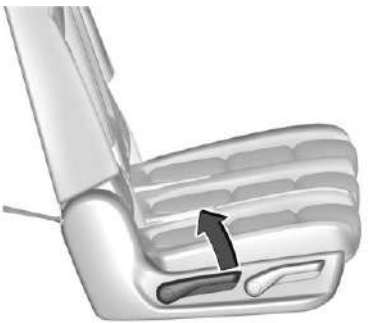

1. Levante la palanca que está en el lado de la ventanilla del asiento.
2. Mueva el respaldo hasta la posición deseada y suelte la palanca para asegurar el respaldo en su lugar.
3. Empuje y jale el respaldo para asegurar que esté trabado.

Para regresar el respaldo a la posición vertical:

⚠ Advertencia

Si cualquiera de los respaldos no está asegurado, se podría mover hacia adelante en un alto repentino o impacto. Esto puede lastimar a la persona que está sentada en él. Siempre empuje y jale los respaldos para asegurarse que estén trabados.

1. Levante completamente la palanca mientras aplica presión al respaldo y el respaldo regresará a la posición vertical. Si se levanta la palanca sin aplicar presión, el asiento se soltará a una posición plegada.
2. Empuje y jale el respaldo para asegurar que esté trabado.

Entrada y salida de la tercera fila

Función manual de plegar y abatir

⚠ Advertencia

No deje la segunda fila de asientos en posición volteada mientras el vehículo está en marcha. Un asiento volteado no está bloqueado. Puede moverse cuando el

(Continúa)

Advertencia (Continúa)

vehículo está en movimiento. Las personas en el vehículo podrían sufrir lesiones en un accidente o parada repentina. Asegúrese de devolver el asiento a la posición de asiento del pasajero antes de conducir el vehículo. Empuje y jale el asiento para asegurar que esté asegurado en su lugar.

⚠ Advertencia

Doblar un asiento trasero con los cinturones de seguridad todavía colocados puede causar daño al asiento o a los cinturones de seguridad. Siempre desabroche los cinturones de seguridad y regréselos a su posición normal de almacenamiento antes de doblar un asiento trasero.

La segunda fila de asientos se puede plegar para brindar espacio de carga adicional o se puede plegar y abatir para una fácil entrada y salida hacia el asiento de la tercera fila.

Plegar y abatir el asiento

Para plegar y abatir el asiento:

1. Compruebe que no haya nada debajo, enfrente o sobre el asiento.

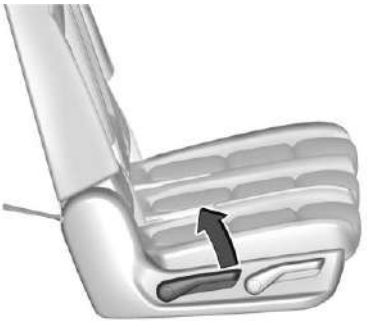

2. Levante la palanca en el lado de la ventana del asiento para liberar el respaldo.



El respaldo se plegará hacia delante para crear un piso de carga plano.

Si el respaldo no se puede plegar hasta quedar plano, intente mover el asiento delantero hacia delante y/o ponge el respaldo delantero en la posición vertical.



3. Levante la palanca de nuevo para liberar la parte trasera del asiento del piso. El asiento se abatirá hacia delante.

Plegar y abatir el asiento desde el asiento de la tercera fila

⚠ Advertencia

El uso de la posición de los asientos de la tercera hilera cuando la segunda hilera está doblada, o doblada y volteada, podría causar lesiones en un alto repentino o colisión. Asegúrese de devolver el asiento

(Continúa)

Advertencia (Continúa)

a la posición del asiento del pasajero. Empuje y jale el asiento para asegurar que esté asegurado en su lugar.

Para plegar y abatir el asiento desde el asiento de la tercera fila:

1. Compruebe que no haya nada debajo, enfrente o sobre el asiento.

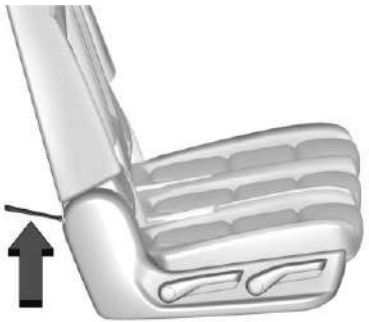

2. Jale la correa en la parte posterior inferior de la segunda fila de asientos para liberar el respaldo del asiento. El respaldo se plegará hacia delante.



3. Jale la correa de nuevo para liberar la parte trasera del asiento del piso. El asiento se abatirá hacia delante.

Función automática de plegar y abatir

⚠ Advertencia

No deje la segunda fila de asientos en posición volteada mientras el vehículo está en marcha. Un asiento volteado no está bloqueado. Puede moverse cuando el vehículo está en movimiento. Las personas en el vehículo podrían sufrir lesiones en un accidente o parada repentina. Asegúrese de

(Continúa)

Advertencia (Continúa)

devolver el asiento a la posición de asiento del pasajero antes de conducir el vehículo. Empuje y jale el asiento para asegurar que esté asegurado en su lugar.

⚠ Advertencia

Plegar y abatir el asiento automáticamente cuando haya alguien sentado en el asiento, puede causar lesiones a la persona que esté sentada ahí. Siempre compruebe que no haya nadie sentado en el asiento antes de oprimir el interruptor de liberación automática del asiento.

⚠ Advertencia

Doblar un asiento trasero con los cinturones de seguridad todavía colocados puede causar daño al asiento o a los cinturones de seguridad. Siempre desabroche los cinturones de seguridad y regréselos a su posición normal de almacenamiento antes de doblar un asiento trasero.

El vehículo debe estar en P (estacionamiento) para que funcione esta característica.

Plegar y abatir el asiento

Para plegar y abatir el asiento:

1. Compruebe que no haya nada debajo, enfrente o sobre el asiento.



Interruptor del panel trasero del lado del conductor

2. Presione el interruptor de liberación automática del asiento que está en el tablero detrás de las puertas traseras. El respaldo se pliega automáticamente de manera plana.

3. Oprima el interruptor de nuevo para liberar la parte trasera del asiento del piso. El asiento se abatirá hacia delante.

Pliegue y abatimiento el asiento de segunda fila del área de carga

El vehículo debe estar en P (estacionamiento) para que funcione esta característica.

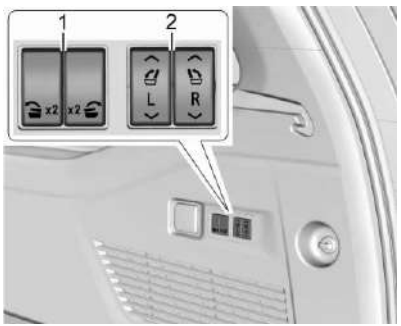

1. Interruptores de pliegue y abatimiento de asiento eléctrico de segunda fila
2. Interruptores de pliegue y elevación de asiento eléctrico de tercera fila

Para plegar y abatir el asiento desde la zona de carga:

1. Compruebe que no haya nada debajo, enfrente o sobre el asiento.
2. Oprima el interruptor (1) en la moldura lateral del área de carga para plegar el respaldo de segunda fila.

   El interruptor izquierdo pliega el respaldo del asiento izquierdo y el interruptor derecho pliega el respaldo del asiento derecho.
3. Oprima el interruptor de nuevo para liberar la parte trasera del asiento del piso. El asiento se abatirá hacia delante.

Los interruptores (2) se pueden utilizar para plegar los respaldos de los asientos de la tercera fila del área de carga. Vea *Asientos de la tercera fila* ⇨ *54*.

Como regresar el asiento a la posición de sentado

⚠ Advertencia

Si cualquiera de los respaldos no está asegurado, se podría mover hacia adelante en un alto repentino o impacto. Esto puede lastimar a la persona que está sentada en él. Siempre empuje y jale los respaldos para asegurarse que estén trabados.

Para devolver el asiento a la posición de sentado desde la posición plegada:

1. Jale el asiento hacia abajo hasta que se asegure al piso. El respaldo no se puede levantar si el asiento no está asegurado al piso.
2. Levante el respaldo y empújelo hacia atrás. Empuje y jale el respaldo para asegurar que esté trabado.
3. Para el asiento tipo banca con división 60/40, compruebe que el cinturón de seguridad de la posición de asiento central no esté atrapado entre los dos asientos y que no esté torcido.

Asientos traseros con calefacción

⚠ Advertencia

Si la temperatura cambia o no se puede sentir dolor en la piel, el calentador del asiento puede causar quemaduras. Vea la Advertencia bajo *Asientos delanteros con calefacción y ventilación* ⇨ 47.



Los botones se encuentran detrás de la consola central, si están equipados.

Con el motor en operación, oprima o para calentar el cojín del asiento izquierdo o derecho del lado de la ventana. En la pantalla de control de clima trasera aparece un indicador cuando esta función está activada.

Oprima una vez el botón para seleccionar el ajuste superior. Cada vez que se oprima el botón, el asiento con calefacción pasará al siguiente ajuste de nivel inferior y luego al ajuste de apagado. Las luces indicadoras junto a los botones indican tres para las configuraciones más altas y una para las más bajas.

Si los asientos con calefacción están en alto por 30 minutos, el nivel podría bajar automáticamente.

Calentamiento de los asientos por arranque remoto

Si está equipado, los asientos con calefacción se encenderán automáticamente durante un arranque remoto si hace frío en el exterior. Los indicadores con calefacción pueden encender durante esta operación. Los asientos con calefacción se pueden cancelar cuando se arranque el vehículo. Estas funciones se pueden seleccionar manualmente con los botones de asiento con calefacción después que se encienda el vehículo.

El desempeño de la temperatura de un asiento desocupado puede verse reducido. Esto es normal. Para activar o desactivar los Asientos calefactados en arranque remoto, seleccione Configuración > Vehículo > Bloqueo, desbloqueo y arranque remotos > Asientos calefactados en arranque remoto > Encendido o Apagado. Vea *Arranque remoto* ⇨ 14.

Asientos de la tercera fila

⚠ Advertencia

Doblar un asiento trasero con los cinturones de seguridad todavía colocados puede causar daño al asiento o a los cinturones de seguridad. Siempre desabroche los cinturones de seguridad y regréselos a su posición normal de almacenamiento antes de doblar un asiento trasero.

Los respaldos de los asientos de la tercera fila se pueden plegar para incrementar el espacio de carga.

1. Abra la puerta trasera para acceder a los controles para el asiento de tercera fila.
2. Compruebe que no haya nada debajo, enfrente o sobre el asiento.
3. Si el asiento de la segunda fila está en la posición completamente hacia atrás, ajuste hacia delante para permitir que el asiento de la tercera fila se pliegue completamente plano.

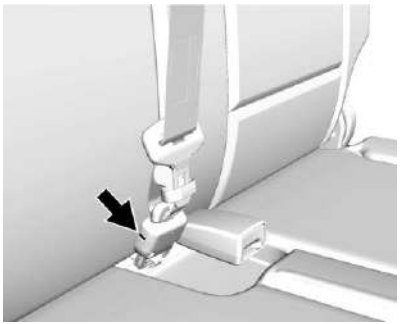

4. Desconecte el cerrojo pequeño del cinturón de seguridad trasero, utilizando una llave en la ranura del broche pequeño, y permita que el cinturón se retraiga en el techo interior.

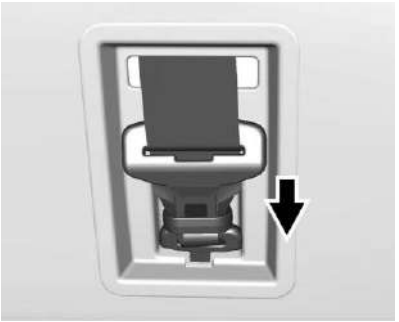

5. Deslice el seguro pequeño por el sujetador localizado en la capota interna.

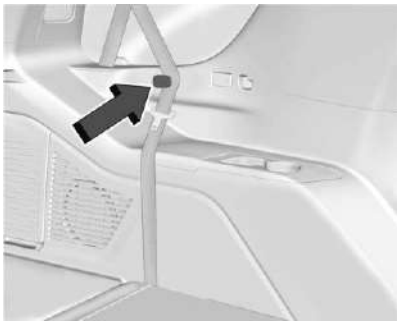

6. Guarde el cinturón de seguridad en el sujetador de almacenamiento del cinturón.

   Repita los pasos para doblar el otro respaldo, si lo desea.

Pliegue de respaldo eléctrico (si está equipado)

El vehículo debe estar en P (estacionamiento) para que funcione esta característica.

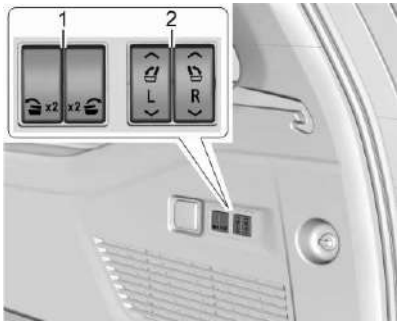

1. Interruptores de pliegue y abatimiento de asiento eléctrico de segunda fila
2. Interruptores de pliegue y elevación de asiento eléctrico de tercera fila

1. Oprima y sostenga el interruptor (2) en la moldura lateral del área de carga para plegar el respaldo de tercera fila.

   El interruptor izquierdo pliega el respaldo del asiento izquierdo y el interruptor derecho pliega el respaldo del asiento derecho.
2. Repita los pasos para el otro respaldo, si lo desea.

Los interruptores (1) se pueden utilizar para plegar o plegar y abatir los asientos de la segunda fila de la zona de carga. Vea *Segunda fila de asientos* ⇨ *49*.

Regreso de respaldo de tercera fila a la posición vertical

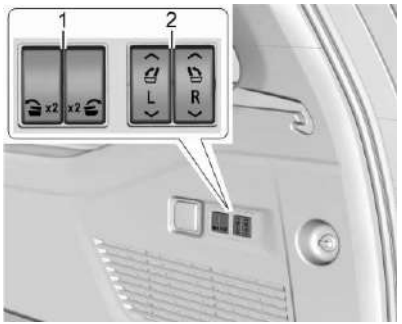

1. Interruptores de pliegue y abatimiento de asiento eléctrico de segunda fila
2. Interruptores de pliegue y elevación de asiento eléctrico de tercera fila

Para regresar el respaldo de tercera fila a la posición vertical:



1. Asegúrese que el cinturón de seguridad esté en el sujetador de almacenamiento del cinturón.
2. Abra la puerta trasera para acceder a los controles para el asiento.
3. Oprima y sostenga el interruptor (2) en la moldura lateral del área de carga para levantar el respaldo de tercera fila.

   El interruptor izquierdo levanta el respaldo del asiento izquierdo y el interruptor derecho levanta el respaldo del asiento derecho.

⚠ Advertencia

Un cinturón de seguridad que esté enrutado inadecuadamente, que no esté abrochado adecuadamente, o que esté torcido no suministrará la debida protección durante una colisión. La persona que utilice el cinturón puede lesionarse seriamente. Después de elevar el respaldo trasero, revise siempre para asegurar que los cinturones de seguridad estén orientados adecuadamente y estén bien asegurados, y que no estén torcidos.

4. Conecte nuevamente el mini-seguro del cinturón de seguridad del asiento central a la mini-hebilla. No permita que se tuerza.
5. Jale el cinturón de seguridad para verificar que el seguro pequeño esté asegurado.
6. Repita los pasos para el otro respaldo, si lo desea.

Pliegue de respaldo manual (si está equipado)



1. Jale hacia arriba la palanca para liberar el respaldo del asiento.
2. Presione hacia adelante el respaldo hasta que quede completamente horizontal.
3. Repita para el otro respaldo, si es necesario.

Regreso de respaldo de tercera fila a la posición vertical

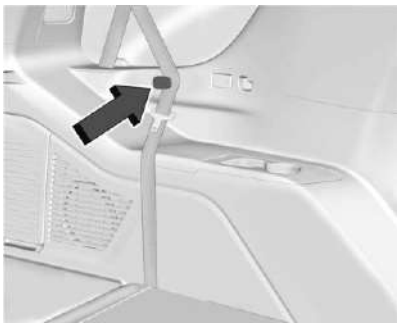

1. Asegúrese que el cinturón de seguridad esté en el sujetador de almacenamiento del cinturón.
2. Desde la parte posterior del vehículo, levante el respaldo a la posición vertical utilizando la correa para jalar ubicada en la parte posterior del asiento de la tercera fila, o levante el respaldo y empújelo para colocarlo desde el interior del vehículo.

⚠ Advertencia

Si cualquiera de los respaldos no está asegurado, se podría mover hacia adelante en un alto repentino o impacto. Esto puede lastimar a la persona que está sentada en él. Siempre empuje y jale los respaldos para asegurarse que estén trabados.

3. Empuje y tire del respaldo para asegurarse que esté asegurado en su posición.

⚠ Advertencia

Un cinturón de seguridad que esté enrutado inadecuadamente, que no esté abrochado adecuadamente, o que esté torcido no suministrará la debida protección durante una colisión. La persona que utilice el cinturón puede lesionarse seriamente. Después de elevar el respaldo trasero, revise siempre para asegurar que los cinturones de seguridad estén orientados adecuadamente y estén bien asegurados, y que no estén torcidos.

4. Conecte nuevamente el mini-seguro del cinturón de seguridad del asiento central a la mini-hebilla. No permita que se tuerza.
5. Jale el cinturón de seguridad para verificar que el seguro pequeño esté asegurado.

Pliegue de asientos de tercera fila desde la consola superior



Para plegar los asientos desde la consola superior, si está equipado:

El vehículo debe estar en P (estacionamiento) para que funcione esta característica.

1. Presione y sostenga el interruptor para plegar el respaldo de tercera fila.

   El interruptor izquierdo pliega el respaldo del asiento izquierdo y el interruptor derecho pliega el respaldo del asiento derecho.
2. Repita los pasos para el otro respaldo, si lo desea.
3. Presione y sostenga el interruptor para regresar el respaldo a la posición para sentarse.

   Si está equipado, la luz roja en el interruptor se iluminará si el respaldo de tercera fila no está en la posición para sentarse.

Hay interruptores adicionales que se pueden utilizar para plegar los respaldos de los asientos de la tercera fila del área de carga. Consulte "Pliegue de respaldo eléctrico" anteriormente en esta sección.

Cinturones de seguridad

Esta sección describe cómo utilizar los cinturones de seguridad correctamente, y algunas cosas que no se deben hacer.

⚠ Advertencia

No deje que nadie viaje en el auto cuando un cinturón de seguridad no se pueda utilizar adecuadamente. En un accidente, si usted o los pasajeros no están usando los cinturones de seguridad, las lesiones podrían ser mucho mayores que si usaran los cinturones de seguridad. Puede resultar

(Continúa)

Advertencia (Continúa)

seriamente dañado o morir al golpear cosas dentro del vehículo con mayor fuerza o salir disparado del vehículo. Además, cualquiera que no esté asegurado podría golpear a los demás ocupantes del vehículo.

Es extremadamente peligroso viajar en el área de carga, dentro o fuera de un vehículo. En una colisión, es muy probable que los pasajeros que viajen en estas áreas se lastimen seriamente o mueran. No permita que los pasajeros viajen en ninguna área de su vehículo que no esté equipada con asientos y cinturones de seguridad.

Siempre use el cinturón de seguridad, y verifique que todos los pasajeros también estén asegurados adecuadamente.

Este vehículo tiene indicadores como un recordatorio para abrochar los cinturones de seguridad. Vea *Recordatorios de cinturón de seguridad* ⇨ *114*.

Por qué funcionan los cinturones de seguridad

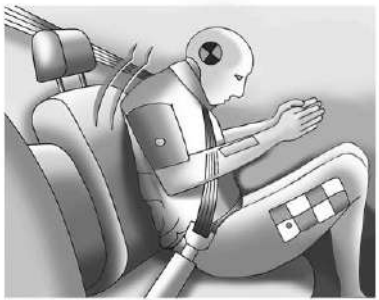

Al ir en el vehículo, usted viaja a la velocidad del mismo. Si algo detiene el vehículo de manera abrupta, usted continuará viajando hasta que algo lo detenga. ¡Podría ser el parabrisas, el tablero de instrumentos o los cinturones de seguridad!

Al usar el cinturón de seguridad, usted y el vehículo se detendrán juntos. Hay más tiempo para detenerse debido a que usted se detiene en una distancia mayor, y cuando usa el cinturón de manera adecuada, sus huesos más fuertes son los que recibirán las fuerzas de los cinturones de seguridad. Por eso usar los cinturones de seguridad tiene mucho sentido.

Preguntas y respuestas respecto a cinturones de seguridad

P: ¿Quedaré atrapado en el vehículo después de un accidente si uso el cinturón de seguridad?

R: Podría *quedar atrapado* - ya sea que use o no el cinturón de seguridad. Sus probabilidades de permanecer consciente durante o después del accidente, de tal forma que *pueda* desabrocharse y salir, son *mucho* mayores si tiene el cinturón.

P: Si mi vehículo tiene bolsas de aire, ¿por qué tengo que usar los cinturones de seguridad?

R: Las bolsas de aire son sólo los sistemas complementarios. Trabajan *con* los cinturones de seguridad — no en lugar de ellos. Ya sea que se proporcione una bolsa de seguridad o no, todos los ocupantes se tienen que abrochar los cinturones para obtener la mayor protección.

Además, la ley requiere el uso de los cinturones de seguridad en la mayoría de los estados y en todas las provincias de Canadá.

Abroche el cinturón para conducir

Si está equipado, esta función demora que el vehículo se cambie fuera de P (Estacionamiento) cuando el cinturón de seguridad del conductor no esté abrochado. La función Buckle to Drive (Abrochar cinturón para conducir) debe estar encendida en el sistema de infoentretenimiento para operar. Para encender o apagar la función Abrochar cinturón para conducir, seleccione Configuración > Vehículo > Abrochar cinturón para conducir. Vea *Conductor adolescente* ⇨ *176*, si está equipado.

Si el vehículo está encendido y se presiona el pedal del freno con el vehículo en P (Estacionamiento) pero el cinturón de seguridad del conductor no está abrochado, aparece un mensaje en el Centro de información del conductor (DIC) y el vehículo se demorará para salir de P (Estacionamiento). Abróchese el cinturón de seguridad del conductor para borrar el mensaje y salir de P (Estacionamiento). El cambio de P (Estacionamiento) se retrasará una vez por cada vez que se arranque el vehículo.

Para algunos vehículos de flotilla, la función siempre está encendida y no se puede apagar en el sistema de infoentretenimiento. El vehículo tardará en cambiar de P (Estacionamiento) cada vez que el conductor intente hacerlo mientras el cinturón de seguridad del conductor no esté abrochado. Apagar y encender el vehículo no cambiará esta condición.

En algunos modelos, Abrochar el cinturón para conducir también puede retrasar el cambio fuera de P (Estacionamiento) si el cinturón de seguridad del pasajero delantero está desabrochado. Se muestra un mensaje en el DIC. Abroche el cinturón de seguridad del pasajero delantero para cambiar fuera de P (Estacionamiento). Puede ser que esta función demore que el vehículo cambie de P (Estacionamiento) si un objeto, como un portafolio, bolso de mano, bolso de tienda de comestibles, computadora portátil, u otro dispositivo electrónico, está en el asiento delantero del pasajero. Si esto sucede, retire el objeto del asiento o abroche el cinturón de seguridad para cambiar fuera de P (estacionamiento).

Si el conductor, o en algunos vehículos, el pasajero delantero presente permanece sin abrochar el cinturón, el mensaje del DIC se apagará después de varios segundos y el vehículo se puede cambiar fuera de P (estacionamiento). Vea "Cinturones de seguridad" y "Asientos de seguridad para niños" en el Índice para obtener información sobre la importancia del uso adecuado de los asientos de seguridad.

Si el cinturón de seguridad del conductor o el cinturón de seguridad del pasajero delantero está desabrochado cuando conduce, la campanilla y la luz de recordatorio del cinturón de seguridad se encenderán. Vea *Recordatorios de cinturón de seguridad* ⇨ *114*. Esta característica puede no funcionar correctamente si la luz de disponibilidad de bolsa de aire está encendida. Vea *Luz de disponibilidad de bolsa de aire* ⇨ *115*.

Cómo usar correctamente los cinturones de seguridad

Siga estas reglas para la protección de todos.

Estas son cosas adicionales que debe saber sobre los cinturones de seguridad y los niños, incluyendo niños más pequeños y bebés. Vea

Niños Mayores ⇨ *79* o *Sistemas de Restricción para Niños* ⇨ *80* si un niño viajará en el vehículo. Revise y siga las reglas para niños además de las siguientes reglas.

Es muy importante que todos los ocupantes se abrochen el cinturón. Las estadísticas muestran que las personas que no usan el cinturón de seguridad se lastiman con mayor frecuencia en accidentes que las personas que los usan.

Hay cosas importantes que debe saber acerca de cómo usar un cinturón de seguridad de manera adecuada.

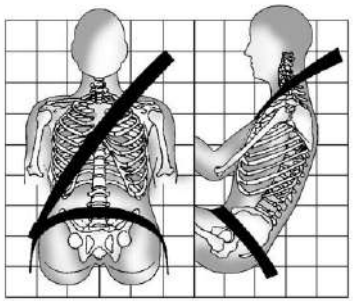

- Siéntese derecho y siempre mantenga sus pies sobre el piso al frente (si es posible).
- Siempre utilice la hebilla correcta para su cinturón.
- Use la parte del cinturón que va sobre el regazo en la parte baja y ajustada sobre las caderas, apenas tocando los muslos. En un choque, éste aplica la fuerza a los huesos pélvicos fuertes y es menos probable que usted se deslice debajo del cinturón del regazo. Si se desliza bajo éste, el cinturón aplicaría la fuerza sobre su abdomen. Esto podría causar lesiones serias o incluso fatales.
- Use el cinturón de hombro sobre el hombro y cruzado sobre el pecho. Estas partes del cuerpo son mejores para absorber las fuerzas de restricción. El cinturón del hombro se bloquea si hay un alto repentino o choque.

⚠ Advertencia

Podría resultar seriamente lesionado, o incluso morir, si no utiliza el cinturón de seguridad de manera adecuada.

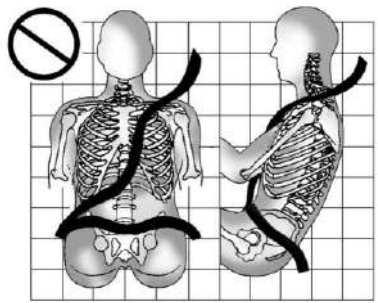

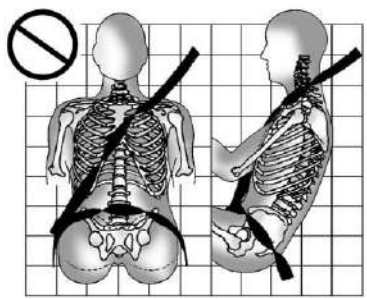

Nunca permita que el cinturón del regazo o del hombro se aflojen o se doblen.

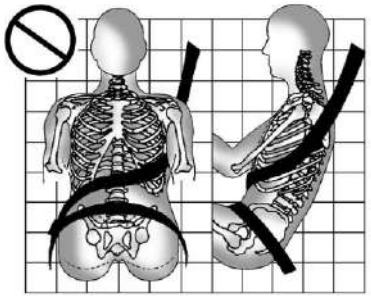

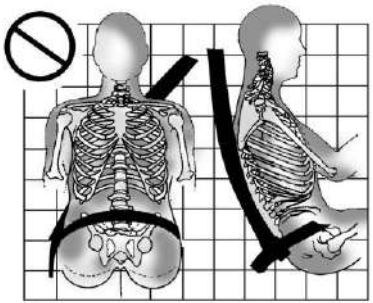

Nunca utilice el cinturón del hombre debajo de ambos brazos o detrás de su espalda.

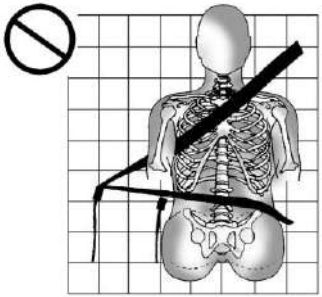

Siempre utilice la hebilla correcta para su cinturón.

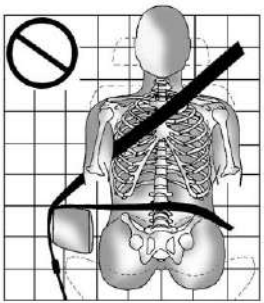

Nunca coloque el cinturón del regazo o del hombro sobre un descansabrazos.

⚠ Advertencia

El cinturón de seguridad puede quedar atrapado si se enruta debajo de la moldura de plástico en el asiento, tal como la moldura alrededor de la manija de plegado del respaldo trasero o la bolsa de aire lateral. En un choque, es posible que los cinturones de seguridad atrapados no proporcionen la protección adecuada. Nunca permita que los cinturones de seguridad se enruten debajo de piezas de moldura de plástico.

Cinturón de seguridad de tres puntos

Todas las posiciones de asientos del vehículo tienen un cinturón de regazo-hombro.

Si está utilizando una posición de sentado atrás con un cinturón de seguridad desprendible, y el cinturón de seguridad no está unido, vea *Asientos de la tercera fila* ⇨ *54* para conocer las instrucciones acerca de cómo reconectar el cinturón de seguridad al broche pequeño.

Las siguientes instrucciones explican cómo utilizar el cinturón de regazo-hombro adecuadamente.

1. Ajuste el asiento, si el asiento es ajustable, de tal forma que se pueda sentar recto. Para ver cómo, vea "Asientos" en el Índice.

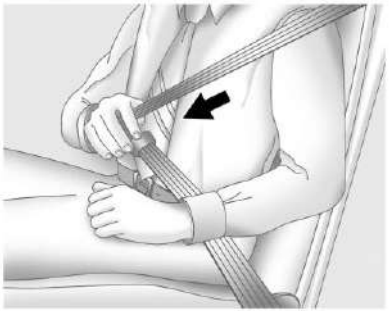

2. Sujete la placa de cerrojo y jale el cinturón frente a usted. No permita que se tuerza.

   El cinturón de regazo-hombro se puede bloquear si jala el cinturón a través de usted demasiado rápido. Si esto sucede, permita que el cinturón retroceda ligeramente para desbloquearlo. Después jale el cinturón frente a usted con más lentitud.

   Si la porción del hombro del cinturón del pasajero se jala por completo, se puede activar la característica de bloqueo de restricción de niños. Vea *Sistemas de Restricción para Niños* ⇨ *80*. Si esto sucede, permita que el cinturón regrese por completo y comience de nuevo. Si la característica de bloqueo permanece conectada después de soltar el cinturón a la posición de almacenamiento en el asiento, mueva el asiento hacia atrás o recline el asiento hasta que el bloqueo del retractor del cinturón de hombro se libere.

   Enganchar la función de bloqueo del asiento de seguridad para niños en la posición de sentado exterior delantero puede afectar al sistema de percepción del pasajero. Vea *Sistema de detección de pasajeros* ⇨ *73*.

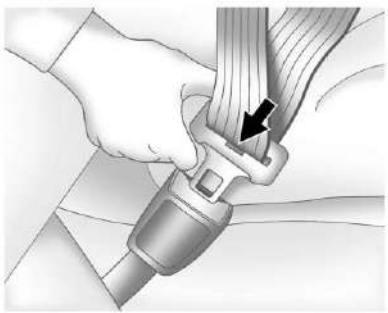

3. Empuje la placa de cerrojo dentro del broche hasta que escuche un sonido de clic.

   Jale hacia arriba la placa de cerrojo para asegurarse que esté cerrada.

   Coloque el botón de liberación sobre la hebilla de tal forma que el cinturón de seguridad se desabroche rápidamente si es necesario.

4. Si está equipado con un ajustador de altura de cinturón de hombro, muévalo a la altura adecuada para usted. Vea "Ajustador de altura de cinturón de hombro" en esta sección para instrucciones respecto al uso de información de seguridad importante.

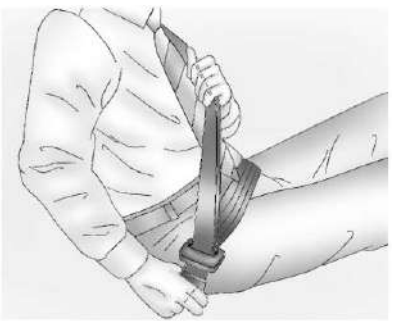

5. Para apretar la parte de la cintura, jale el cinturón de hombro hacia arriba.

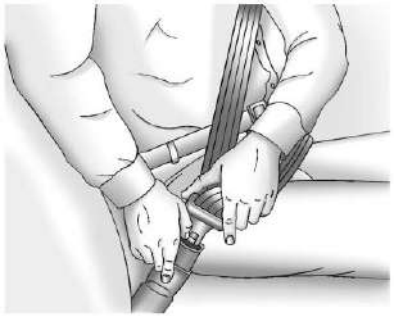

Para desabrochar el cinturón, presione el botón de liberación de la hebilla. El cinturón debería regresar a su posición de almacenamiento.

Siempre guarde el cinturón de seguridad lentamente. Si el tejido del cinturón de seguridad regresa rápidamente a la posición guardada, el retractor se puede bloquear y no se puede extraer. Si esto sucede, jale el cinturón de seguridad firmemente para desbloquear el tejido, y después libérelo. Si el tejido sigue bloqueado en el retractor, consulte a su distribuidor.

Asegúrese que el cinturón de seguridad esté fuera del camino antes de cerrar una puerta. Si la puerta se cierra con fuerza contra el cinturón de seguridad, se pueden dañar tanto al cinturón de seguridad como al vehículo.

Ajustador de altura del cinturón de hombro

El vehículo tiene un ajustador de altura de cinturón de hombro para las posiciones del conductor y del pasajero delantero externo.

Ajuste la altura de tal forma que la altura de la porción del hombro del cinturón quede sobre el hombro y no caiga de él. El cinturón debe estar cerca, pero no en contacto con, del cuello. El ajuste inadecuado de la altura del cinturón de hombro podría reducir la eficacia del cinturón de seguridad durante un choque. Vea *Cómo usar correctamente los cinturones de seguridad* ⇨ *60*.



Presione el botón de liberación para mover el ajustador de altura a la posición deseada.

Después de que el ajustador se coloque en la posición deseada, intente moverlo hacia abajo sin presionar el botón de liberación, para confirmar que se haya asegurado en su posición.

Pretensores de cinturón de seguridad

Este vehículo tiene pretensores de cinturón de seguridad para los ocupantes externos delanteros.

Aunque no se puedan ver los pretensores de cinturón de seguridad, estos son parte del ensamble del cinturón de seguridad. Estos ayudan a apretar los cinturones de seguridad

durante las etapas tempranas de un choque frontal o casi frontal de moderado a severo si se cumplen las condiciones de umbral para la activación del pretensor.

Los pretensores de los cinturones de seguridad también puede ayudar a apretar los cinturones de seguridad en un choque lateral o volcadura.

Los pretensores solo funcionan una vez. Si los pretensores se activan en una colisión, será necesario remplazar los pretensores y probablemente otras partes del sistema del cinturón de seguridad del vehículo. Vea *Reemplazo de partes del sistema del cinturón de seguridad después de una colisión* ⇨ *66*.

No se siente sobre el cinturón de seguridad exterior mientras entra o sale del vehículo o en cualquier momento mientras está sentado en el asiento. Sentarse sobre el cinturón de seguridad puede dañar el tejido y el hardware.

Uso del cinturón de seguridad durante el embarazo

Los cinturones de seguridad funcionan para todos, incluyendo mujeres embarazadas. Como todos los ocupantes, es más probable que ellas se lesionen seriamente si no utilizan los cinturones de seguridad.



Una mujer embarazada debe usar el cinturón de regazo-hombro, y la porción de cintura debe usarse lo más bajo posible, debajo del abultamiento, durante todo el embarazo.

La mejor forma de proteger al feto es proteger a la madre. Cuando el cinturón de seguridad se usa adecuadamente, es más probable que el feto no se lastime durante un choque. Para las mujeres embarazadas, así como para todos, la clave para que los cinturones de seguridad sean efectivos es usarlos adecuadamente.

Revisión del sistema de seguridad

Verifique periódicamente el recordatorio del cinturón de seguridad, los cinturones de seguridad, las placas de seguro, retractores, ajustadores de altura de cinturón de hombro (si están equipados), y los anclajes del cinturón de seguridad para asegurar que estén en buenas condiciones de operación. Busque cualquier parte del sistema del cinturón de seguridad suelto o dañado que pueda evitar que el sistema del cinturón de seguridad funcione adecuadamente. Pida a su distribuidor que lo repare. Los cinturones de seguridad rotos, desgastados o torcidos pueden no protegerlo durante un choque. Los cinturones de seguridad rotos o desgastados podrían romperse bajo las fuerzas de impacto. Si un cinturón está desgastado o deshilachado, pida que lo reemplacen de inmediato. Si un cinturón está torcido, puede ser posible eliminar la torcedura volteando la placa de seguro en el tejido. Si la torcedura no se puede corregir, pida a su distribuidor que la arregle.

Asegúrese que la luz de recordatorio del cinturón de seguridad funcione. Vea *Recordatorios de cinturón de seguridad* ⇨ *114*.

Mantenga los cinturones de seguridad limpios y secos. Vea *Cuidado de cinturón de seguridad* ⇨ *65*.

Cuidado de cinturón de seguridad

Mantenga los cinturones limpios y secos.

Los cinturones de seguridad se deben cuidar y mantener adecuadamente.

El hardware del cinturón de seguridad se debe mantener seco y libre de polvo o desechos. Conforme sea necesario las superficies duras exteriores y el tejido del cinturón de seguridad se pueden limpiar ligeramente con jabón suave y agua. Asegúrese que no haya polvo o desechos excesivos en el mecanismo. Si existe polvo o desechos en el sistema después de la limpieza adecuada por favor consulte a su distribuidor. Las partes se necesitan reemplazar para asegurar la funcionalidad adecuada del sistema.

⚠ Advertencia

No blanquee ni tiña el tejido del cinturón de seguridad. Puede debilitar gravemente el tejido. En un choque, es posible que no proporcionen la protección adecuada. Limpie y enjuague el tejido del cinturón de seguridad solamente con jabón suave y agua tibia. Deje que el tejido se seque.

Reemplazo de partes del sistema del cinturón de seguridad después de una colisión

⚠ Advertencia

Un choque puede dañar el sistema del cinturón de seguridad del vehículo. Un sistema de cinturón de seguridad dañado puede no proteger adecuadamente a la persona que lo use, lo que puede resultar en lesiones serias o incluso la muerte durante un choque. Para ayudar a asegurar que los sistemas de cinturón de seguridad funcionen adecuadamente después de un choque, pida que sean revisados y se realicen los reemplazos necesarios tan pronto como sea posible.

El reemplazo de los cinturones de seguridad puede no ser necesario después de un choque menor. Pero los ensambles de cinturón de seguridad que se usaron durante cualquier choque pueden haberse tensado o dañado. Vea a su distribuidor para que revise o reemplace los ensambles de cinturón de seguridad.

Pueden ser necesarias partes nuevas y reparaciones incluso si el sistema de cinturón de seguridad no estaba en uso durante el choque.

Pida que verifiquen los pretensores del cinturón de seguridad si el vehículo estuvo en un choque, o si la luz de disponibilidad de bolsa de aire permanece encendida después de que encienda el vehículo o mientras conduce. Vea *Luz de disponibilidad de bolsa de aire* ⇨ *115*.

Sistema de bolsas de aire

El vehículo tiene las siguientes bolsas de aire:

- Una bolsa de aire frontal para el conductor
- Una bolsa de aire frontal para el pasajero del asiento delantero exterior
- Una bolsa de aire de impacto lateral montada en el asiento para el conductor
- Una bolsa de aire de impacto lateral montada en el asiento del pasajero delantero exterior
- Una bolsa de aire de techo para el conductor y para los pasajeros de la segunda y tercera filas sentados directamente detrás del conductor

- Una bolsa de aire de techo para el pasajero delantero y los pasajeros de la segunda o tercera filas sentados directamente detrás del pasajero delantero

El vehículo puede tener las siguientes bolsas de aire:

- Una bolsa de aire central delantera para el conductor y el pasajero exterior delantero

Todas las bolsas de aire del vehículo tienen la palabra AIRBAG (BOLSA DE AIRE) en la moldura o en una etiqueta cercana a la abertura de despliegue.

Para las bolsas de aire frontales, la palabra AIRBAG (bolsa de aire) aparece en la parte central del volante de conducción para el conductor y sobre el tablero de instrumentos para el pasajero del asiento delantero exterior.

Para la bolsa de aire central delantera, la palabra AIRBAG está en el lado interno del respaldo del conductor.

Para las bolsas de aire de impacto lateral montadas en el asiento, la palabra AIRBAG (bolsa de aire) aparece sobre el costado del respaldo o el lado del asiento más cercano a la puerta.

Para las bolsas de aire de techo, la palabra AIRBAG está en el techo o en el borde.

Las bolsas de aire están diseñadas para complementar la protección proporcionada por los cinturones de seguridad. Aunque las bolsas de aire actuales también están diseñadas para ayudar a reducir el riesgo de lesiones resultantes de la fuerza de una bolsa que se infla, todas las bolsas de aire se deben inflar muy rápidamente para realizar su función.

A continuación se muestran los aspectos más importantes que se deben conocer respecto al sistema de bolsas de aire:

⚠ Advertencia

Puede resultar severamente lesionado o morir en un choque si no utiliza su cinturón de seguridad, incluso con bolsas de aire. Las bolsas de aire están diseñadas para operar con los cinturones de seguridad, no para reemplazarlos. Además, las bolsas de aire no están diseñadas para inflarse en cada choque. Los cinturones de seguridad son el único dispositivo de restricción en algunas colisiones. Vea *¿Cuándo se debe inflar una bolsa de aire?* ⇨ *70*.

(Continúa)

Advertencia (Continúa)

Utilizar su cinturón de seguridad durante un choque ayuda a reducir la posibilidad de golpear objetos dentro del vehículo o ser expulsado de éste. Las bolsas de aire son "restricciones adicionales" a los cinturones de seguridad. Todas las personas que estén dentro del vehículo deben utilizar el cinturón de seguridad adecuadamente, ya sea que exista o no una bolsa de aire para ellas.

⚠ Advertencia

Debido a que las bolsas de aire se inflan con gran fuerza y más rápido que un parpadeo, cualquier persona que golpeen, o que se encuentre muy cerca de una bolsa de aire al inflarse, puede resultar gravemente lesionada o muerta. No se siente innecesariamente cerca de ninguna bolsa de aire, como ocurriría si se sentara en el borde del asiento o si se inclinara hacia delante. Los cinturones de seguridad ayudan a mantenerlo en posición antes

(Continúa)

Advertencia (Continúa)

y durante un choque. Siempre utilice un cinturón de seguridad, incluso con bolsas de aire. El conductor se debe sentar tan atrás como sea posible siempre y cuando pueda conservar el control del vehículo. Los cinturones de seguridad y las bolsas de aire del pasajero exterior delantero son más efectivos cuando se sienta completamente hacia atrás y vertical en el asiento con ambos pies sobre el piso.

Los ocupantes no se deben inclinar o dormir contra el descansabrazos central delantero o la consola en vehículos con la bolsa de aire central delantera.

Los ocupantes no se deben recargar sobre o dormir contra la puerta o las ventanas laterales en posiciones de asientos con bolsas de aire de impacto lateral montadas en el asiento y/o bolsas de aire de riel de techo.

⚠ Advertencia

Los niños que estén recargados contra, o muy cerca de, cualquier bolsa de aire cuando se infle pueden lastimarse seriamente o morir. Siempre asegure a los niños adecuadamente dentro del vehículo. Para leer cómo, vea *Niños Mayores* ⇨ *79* o *Sistemas de Restricción para Niños* ⇨ *80*.



Hay una luz de disponibilidad de bolsa de aire en el grupo de instrumentos, que muestra el símbolo de la bolsa de aire.

El sistema verifica que el sistema eléctrico de la bolsa de aire no tenga descomposturas. La luz le indica si existe un problema eléctrico. Vea *Luz de disponibilidad de bolsa de aire* ⇨ *115*.

¿En dónde están las bolsas de aire?



La bolsa de aire frontal del conductor está en el centro del volante de conducción.

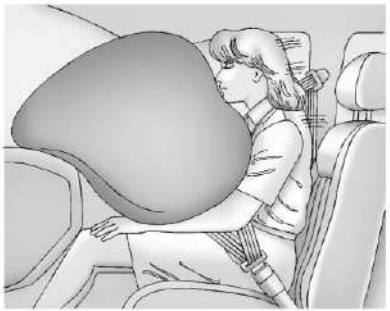

La bolsa de aire delantera del pasajero exterior está en el lateral del tablero de instrumentos.



Si el vehículo tiene una bolsa de aire central delantera, está en el lado interno del respaldo del conductor.



Se muestra el lado del conductor. El lado del pasajero es similar

Las bolsas de aire laterales para el conductor y el pasajero delantero exterior están en el área del respaldo más cercana a la puerta.



Se muestra el lado del conductor. El lado del pasajero es similar

Las bolsas de aire de riel de techo para el conductor, el pasajero del asiento delantero exterior y las posiciones de sentado de la segunda y tercera filas que viajan junto a las ventanas están en el techo, arriba de las ventanas laterales.

⚠ Advertencia

Si un objeto está entre un ocupante y la bolsa de aire, la bolsa de aire puede no inflarse adecuadamente o podría forzar el

(Continúa)

Advertencia (Continúa)

objeto hacia la persona causando lesiones severas o incluso la muerte. Se debe mantener libre la trayectoria de la bolsa de aire al inflarse. No coloque nada entre un ocupante y la bolsa de aire, y no sujete o coloque nada sobre el cubo del volante o sobre o cerca de ninguna otra cubierta de bolsa de aire.

No use accesorios de asiento o consola que bloqueen la trayectoria de inflado de la bolsa de aire de impacto lateral montada en el asiento o la bolsa de aire central delantera, si está equipada.

Nunca asegure nada al techo de un vehículo con bolsas de aire de riel de techo por medio de una cuerda o atado a través de ninguna puerta o apertura de ventana. Si lo hace, se bloqueará la trayectoria de la bolsa de aire de riel de techo que se infla.

¿Cuándo se debe inflar una bolsa de aire?

Este vehículo cuenta con bolsas de aire. Vea *Sistema de bolsas de aire* ⇨ *66*. Las bolsas de aire están diseñadas para inflarse si el impacto excede el umbral de despliegue del sistema de bolsa de aire específico. Los umbrales de despliegue se usan para predecir qué tan severo es probable que sea un choque para permitir que las bolsas de aire se inflen y ayuden a restringir el movimiento de los ocupantes. El vehículo tiene sensores electrónicos que ayudan al sistema de bolsas de aire a determinar la severidad del impacto. Los umbrales de despliegue pueden variar con el diseño específico del vehículo.

Las bolsas de aire frontales están diseñadas para activarse en choques frontales de moderados a severos para ayudar a reducir el potencial de lesiones severas principalmente a la cabeza y pecho del conductor o el pasajero del asiento delantero exterior.

El hecho de que la bolsas de aire frontales se inflen o deban desplegarse, no se basa principalmente en qué tan rápido viaja el vehículo. Depende principalmente de lo que golpee, la dirección del impacto y qué tan rápido se desacelere el vehículo.

Las bolsas de aire delanteras podrían inflarse a diferentes velocidades dependiendo de si el vehículo golpea los objetos de lleno o desde un ángulo, o si el objeto está fijo o en movimiento, es rígido o se deforma, o es ancho o angosto.

No se pretende que las bolsas de aire frontales se inflen durante volcaduras, impactos traseros, o en muchos impactos laterales.

Además, el vehículo tiene bolsas de aire delanteras de tecnología avanzada. Las bolsas de aire delanteras de tecnología avanzada ajustan la restricción dependiendo ya sea de la severidad de la colisión o de la interacción de los ocupantes.

La bolsa de aire central delantera, si está equipada, está diseñada para inflarse en accidentes laterales moderados a severos dependiendo de la ubicación del impacto, cuando se golpee cualquier lado del vehículo. Además, la bolsa de aire central delantera está diseñada para inflarse cuando el sistema de detección predice que el vehículo está a punto de volcarse sobre un costado. La bolsa de aire

central delantera no está diseñada para inflarse en impactos frontales, impactos casi frontales, o impactos traseros.

Las bolsas de aire de impacto lateral montadas en asiento están diseñadas para inflarse con golpes laterales moderados a severos, dependiendo de la ubicación del impacto. Estas bolsas de aire también se pueden inflar en algunos impactos frontales de moderados a severos. Las bolsas de aire laterales montadas en los asientos no están diseñadas para inflarse en volcaduras o impactos traseros. La bolsa de aire de impacto lateral montada en el asiento se debe inflar sobre el costado del vehículo que sea golpeado.

Las bolsas de aire de riel de techo están diseñadas para inflarse con golpes laterales moderados a severos, dependiendo de la ubicación del impacto. Además, las bolsas de aire de riel de techo se pueden inflar durante una volcadura o en un impacto frontal severo. Las bolsas de aire de riel de techo no están diseñadas para inflarse durante impactos traseros. Ambas bolsas de aire de módulo de techo pueden inflarse cuando se golpee cualquier lado del vehículo o si el sistema de detección predice que el vehículo está a punto de volcarse sobre un lado, o durante un impacto frontal grave.

En un choque en particular, nadie puede decir si la bolsa de aire se infló simplemente debido al daño al vehículo o debido a los costos de reparación.

¿Qué provoca que se infle una bolsa de aire?

En el caso de despliegue, el sistema de detección envía una señal eléctrica que dispara la liberación de gas desde el inflador. El gas del inflador llena la bolsa de aire hace que la bolsa rompa la cubierta. El inflador, la bolsa de aire y el equipo relacionado son partes del módulo de la bolsa de aire.

Para conocer las ubicaciones de las bolsas de aire, consulte *¿En dónde están las bolsas de aire?* ⇨ *68*.

¿Cómo se activa una bolsa de aire?

En colisiones frontales de moderadas a severas, incluso los ocupantes con cinturones pueden tener contacto con el volante o el tablero de instrumentos. En colisiones laterales de moderadas a severas, incluso los ocupantes con cinturones pueden tener contacto con el interior del vehículo.

Las bolsas de aire complementan la protección de los cinturones de seguridad distribuyendo la fuerza del impacto de manera más uniforme sobre el cuerpo de los ocupantes.

Las bolsas de aire de riel de techo para volcaduras están diseñadas para ayudar a sostener la cabeza y el pecho de los ocupantes en las posiciones de los asientos externos en la primera, segunda, y tercera filas. Las bolsas de aire de riel de techo habilitadas para volcaduras están diseñadas para ayudar a reducir el riesgo de una expulsión total o parcial en casos de volcadura, aunque ningún sistema puede prevenir tal expulsión.

Pero las bolsas de aire no ayudarían en muchos tipos de colisiones, principalmente debido a que el movimiento del ocupante no es hacia tales bolsas de aire. Vea *¿Cuándo se debe inflar una bolsa de aire?* ⇨ *70*.

Las bolsas de aire se deben considerar únicamente como un complemento para los cinturones de seguridad.

¿Qué se verá después que se active la bolsa de aire?

Después que las bolsas de aire frontales y las de impacto lateral montadas en el asiento se inflan, se desinflan rápidamente, tan rápido que algunas personas pueden no percatarse que las bolsas de aire se inflaron. La bolsa de aire central delantera y las bolsas de aire de riel de techo todavía pueden estar infladas por lo menos parcialmente durante algún tiempo después de que se inflen. Algunos componentes del módulo de la bolsa de aire pueden estar calientes durante varios minutos. Vea *¿En dónde están las bolsas de aire?* ⇨ *68* para conocer la ubicación de los módulos de bolsas de aire.

Las partes de la bolsa de aire que entran en contacto con usted pueden estar tibias, pero no demasiado calientes al tacto. Puede haber un poco de humo y polvo que sale de la ventilación de las bolsas de aire desinfladas. El inflado de la bolsa de aire no evita que las personas salgan del vehículo.

⚠ Advertencia

Cuando la bolsa de aire se infla, puede haber polvo en el aire. Este polvo podría causar problemas de respiración para personas con historial de asma u otros problemas respiratorios. Para evitar esto, todas las personas dentro del vehículo deben salir tan pronto como sea seguro hacerlo. Si tiene problemas respiratorios pero no puede salir del vehículo después de que se infle la bolsa de aire, entonces obtenga aire fresco abriendo una ventanilla o una puerta.
Si experimenta problemas de respiración después del despliegue de una bolsa de aire, debería buscar atención médica.

El vehículo tienes una función que desbloquea automáticamente las puertas, enciende las luces interiores e intermitentes de advertencia de peligro, y cierra el sistema de combustible después de que se inflan las bolsas de aire. La función también puede activarse, sin el inflado de la bolsa de aire, después de un evento que exceda el límite predeterminado. Después de apagar el vehículo y encenderlo de nuevo, el sistema de combustible regresará a la operación normal; las puertas se pueden bloquear, y las luces interiores se pueden apagar, y las Intermitentes de advertencia de peligro se pueden apagar usando los controles para tales funciones. Si cualquiera de estos sistemas se daña en el accidente, pueden no operar normalmente.

⚠ Advertencia

Un choque con fuerza suficiente para activar las bolsas de aire puede dañar también funciones importantes del vehículo, como el sistema de combustible, frenos y sistema de dirección, etc. Aunque el vehículo presente aparentemente condiciones adecuadas de manejo después de un choque, puede haber daños ocultos que dificulten su manejo seguro.

Tenga cuidado en caso que deba intentar arrancar de nuevo el motor después de un choque.

En muchos choques lo suficiente severos para inflar una bolsa de aire, los parabrisas se rompen debido a la deformación del vehículo. También puede ocurrir un rompimiento adicional del parabrisas a partir de la bolsa de aire del pasajero frontal exterior.

- Las bolsas de aire están diseñadas para inflarse sólo una vez. Después que la bolsa de aire se infla, necesitará algunas partes nuevas para el sistema de bolsa de aire. Si no las obtiene, el sistema de bolsa de aire no estará ahí para protegerlo en otro choque. El sistema nuevo incluirá módulos de bolsa de aire y posiblemente otras partes. El manual de servicio para el vehículo cubre la necesidad de reemplazar otras partes.
- El vehículo tiene un módulo de detección y diagnóstico de choque que registra la información después de un choque. Vea *Grabación de datos y privacidad del vehículo* ⇨ *424* y *Grabadoras de datos eventos* ⇨ *425*.
- Sólo permita que técnicos calificados trabajen en el sistema de bolsa de aire. El servicio inadecuado puede significar que el sistema de la bolsa de aire no funcionará adecuadamente. Vea a su distribuidor para que realice el servicio.

Sistema de detección de pasajeros

El vehículo tiene un sistema de detección de pasajeros para la posición del pasajero delantero exterior. El indicador de estado de la bolsa de aire del pasajero se iluminará sobre la consola superior cuando se encienda el vehículo.



Los símbolos del indicador de estado de la bolsa de aire del pasajero se iluminarán por varios segundos como una verificación del sistema. Entonces, después de varios segundos más, el indicador de estado se iluminará para indicarle el estado de la bolsa de aire delantera del pasajero externo delantero. Vea *Indicador de estado de bolsa de aire del pasajero* ⇨ *115*.

El sistema de detección de pasajeros apaga la luz de la bolsa de aire frontal del pasajero delantero exterior en ciertas condiciones. No se afecta ninguna otra bolsa de aire con el sistema de detección de pasajeros.

El sistema de detección de pasajeros funciona con sensores que son parte del cinturón de seguridad y del asiento del pasajero delantero exterior. Los sensores están diseñados para detectar la presencia de un ocupante sentado adecuadamente y determinar si la bolsa de aire del pasajero del asiento delantero se debería activar (si debe inflarse) o no.

De acuerdo con las estadísticas de accidentes, los niños están más seguros cuando están asegurados adecuadamente en un asiento trasero en el asiento de seguridad para niños correcto para su peso y tamaño.

Cuando sea posible, los niños menores de 12 años deben viajar en el asiento trasero.

⚠ Peligro

NUNCA use un asiento de seguridad para niños que vea hacia atrás en un asiento protegido por una BOLSA DE AIRE ACTIVA frente a éste; puede ocurrir la MUERTE o LESIONES SERIAS para el NIÑO.

⚠ Peligro

Si se utiliza un asiento de seguridad para niños orientado hacia atrás en el asiento del pasajero delantero, se debe apagar la bolsa de aire para el asiento del pasajero delantero. Esto también aplica

(Continúa)

Peligro (Continúa)

para ciertos asientos de seguridad para niños orientados hacia el frente como se indica en las tablas que se indican en este manual.

El sistema de detección de pasajeros está diseñado para desactivar la bolsa de aire frontal del pasajero delantero si:

- El asiento del pasajero está libre.
- El sistema determina si un infante está presente en asiento de seguridad para niños.
- El pasajero del asiento delantero retira su peso del asiento por un momento.
- Existe un problema crítico con el sistema de bolsas de aire o el sistema de detección de pasajeros.

Cuando el sistema de detección de pasajeros desactive la bolsa de aire frontal del pasajero del asiento delantero, el indicador de apagado se iluminará y permanecerá encendido para recordarle que la bolsa de aire está desactivada. Vea *Indicador de estado de bolsa de aire del pasajero* ⇨ *115*.

El sistema de detección de pasajeros está diseñado para activar la bolsa de aire frontal del asiento del pasajero delantero en cualquier momento en que el sistema detecte que una persona de tamaño adulto se siente adecuadamente en el asiento del pasajero delantero.

Cuando el sistema de detección de pasajero permite que se active la bolsa de aire, el indicador de encendido se iluminará por un mínimo de un minuto para indicar que la bolsa de aire está activa.

Para algunos niños, incluyendo niños en asientos de seguridad para niños, y para adultos pequeños, el sistema de detección de pasajeros puede o no desactivar la bolsa de aire frontal del asiento del pasajero delantero derecho, dependiendo de la posición de sentado y constitución corporal de la persona. Todas las personas dentro del vehículo que sean demasiado grandes para las los asientos de seguridad para niños deben utilizar el cinturón de seguridad adecuadamente - ya sea que exista o no una bolsa de aire para tal persona.

Operación incorrecta: Si el Indicador de estado de bolsa de aire del pasajero no está iluminado o el indicador On (encendido) está iluminado para un asiento de seguridad para niños

El sistema de sensor de pasajeros está diseñado para apagar la bolsa de aire delantera del pasajero exterior si el sistema determina que hay un bebé en un sistema de sujeción. Si se instaló un asiento de seguridad para niños y el indicador de estado de bolsa de aire del pasajero no está iluminado o el indicador On (encendido) está iluminado:

1. Apague el vehículo.
2. Retire el asiento de seguridad para el niño del vehículo.
3. Retire cualquier artículo adicional del asiento tal como mantas, cojines, cubiertas de asiento, calentadores de asiento, o masajeadores de asiento.
4. Vuelva a instalar el asiento de seguridad para niños siguiendo las instrucciones proporcionadas por el fabricante del asiento de seguridad para niños y consulte *Restricciones que aseguran al niño (Con asiento de seguridad)* ⇨ *92*.

Asegúrese que el retractor del cinturón de seguridad esté bloqueado jalando el cinturón de hombro completamente hacia afuera del retractor cuando instale el asiento de seguridad para niños, incluso si el asiento de seguridad para niños está equipado con un seguro de cinturón de seguridad. Cuando el seguro del retractor esté ajustado, el cinturón se puede apretar pero no se puede jalar fuera del retractor.

5. Si, después de volver a instalar el asiento de seguridad para el niño y volver a encender el vehículo, el indicador de encendido todavía está iluminado, apague el vehículo. Entonces recline ligeramente el respaldo del vehículo y ajuste el cojín del asiento, si es ajustable, para asegurarse que el respaldo del vehículo no empuje el asiento de seguridad para niños contra el cojín del asiento.

   Además asegúrese que el asiento de seguridad para niños no esté atrapado bajo las cabeceras del vehículo. Si esto sucede, ajuste la cabecera. Vea *Cabeceras* ⇨ *40*.

6. Vuelva a arrancar el vehículo.

El sistema de detección de pasajero puede o no desactivar la bolsa de aire para un niño en un asiento de seguridad para niños dependiendo del tamaño del niño. Es mejor asegurar el asiento de seguridad del niño en un asiento trasero. Si se utiliza un asiento de seguridad para niños orientado hacia atrás en el asiento del pasajero delantero, se debe apagar la bolsa de aire para el asiento del pasajero delantero. Esto también aplica para ciertos asientos de seguridad para niños orientados hacia el frente como se indica en las tablas que se indican en este manual.

Operación incorrecta: Si el Indicador de Apagado se Ilumina para un ocupante adulto



Si una persona de tamaño adulto se sienta en el asiento del pasajero delantero, pero el indicador de apagado está iluminado, podría ser porque tal persona no está sentada adecuadamente en el asiento o que la función de bloqueo del sistema para niños está activada. Realice los siguientes pasos para permitir que el sistema detecte a esa persona y active la bolsa de aire frontal del asiento del pasajero delantero:

1. Apague el vehículo.

2. Retire cualquier material adicional del asiento, tal como mantas, cojines, cubiertas de asiento, calentadores de asiento, o masajeadores de asiento.
3. Coloque el respaldo en posición completamente vertical.
4. Pida que la persona se siente de forma vertical en el asiento, centrado en el cojín del asiento, con las piernas extendidas cómodamente.
5. Si tira por completo de la porción del hombro del cinturón, se activará la función de bloqueo de restricción de niños. Esto puede causar involuntariamente que el sistema de detección de pasajeros desactive la bolsa de aire para ciertos tamaños de adultos en el vehículo. Si esto sucede, desabroche el cinturón, deje que se retraiga completamente y a continuación vuelva a colocar el cinturón de seguridad sin jalarlo completamente.
6. Vuelva a arrancar el vehículo y pida que la persona permanezca en esta posición durante dos o tres minutos después de que se ilumine el indicador de encendido.

⚠ Advertencia

Si la bolsa de aire del pasajero externo delantero se apaga para un ocupante de tamaño adulto, la bolsa de aire no podrá inflarse y ayudar a proteger a esa persona en un accidente, lo que resulta en un incremento de riesgo de lesiones serias o incluso la muerte. Un ocupante de tamaño adulto no debería ocupar el asiento del pasajero externo delantero, si el indicador apagado de la bolsa de aire del pasajero está iluminada.

Factores adicionales que afectan la operación del sistema

Los cinturones de seguridad ayudan a mantener al pasajero en su posición sobre el asiento durante maniobras y frenado del vehículo, lo que ayuda que el sistema de detección de pasajero conserve el estado de la bolsa de aire del pasajero. Vea "Cinturones de seguridad" y "Asientos de seguridad para niños" en el Índice para obtener información adicional sobre la importancia del uso adecuado de loa asientos de seguridad.

Una capa gruesa de material adicional, tal como una manta o cojín, o equipo posventa tal como cubiertas de asiento, calentadores de asiento, y masajeadores de asiento pueden afectar qué tan bien opere el sistema de detección del pasajero. Recomendamos que no use cubiertas de asiento u otro equipo posventa excepto cuando sea aprobado por GM para su vehículo específico. Vea *Agregar equipo a vehículos equipados con bolsa de aire* ⇨ 77 para obtener más información sobre las modificaciones que pueden afectar la operación del sistema.

El indicador de encendido se puede iluminar si se coloca un objeto sobre un asiento desocupado, tal como un portafolios, una bolsa de mano, bolsa de supermercado, una computadora portátil "laptop" u otro dispositivo electrónico. Si no desea que ocurra esto, retire el objeto indeseado del asiento.

⚠ Advertencia

Guardar artículos debajo del asiento del pasajero o entre el cojín del asiento del pasajero y el respaldo puede interferir con la operación adecuada del sistema de detección de pasajero.

Dar servicio a vehículos equipados con bolsa de aire

Las bolsas de aire afectan cómo se debe dar servicio al vehículo. Hay partes del sistema de bolsa de aire en varios lugares alrededor del vehículo. Su distribuidor y el manual de servicio tienen información respecto al servicio del vehículo y el sistema de bolsa de aire.

⚠ Advertencia

Una bolsa de aire se puede inflar durante un servicio inadecuado, hasta un lapso de 10 segundos después de que el vehículo se apague y se desconecte la batería. Puede resultar lastimado si está cerca de una bolsa de aire cuando se infle. Evite los conectores amarillos. Probablemente son parte del sistema de la bolsa de aire. Asegúrese de seguir los procedimientos de servicio adecuados, y asegúrese que la persona que realiza el trabajo esté calificada para ello.

Agregar equipo a vehículos equipados con bolsa de aire

Al agregar objetos que cambien el marco del vehículo, el sistema de defensa, la altura, el extremo frontal o el metal de la placa lateral, podrían evitar que el sistema de bolsa de aire funcione adecuadamente.

La operación del sistema de bolsa de aire también puede ser afectada por el cambio, incluyendo la reparación o reemplazo incorrectos, de cualquier parte de las siguientes:

- Sistema de bolsa de aire, incluyendo módulos de bolsa de aire, sensores de impacto frontal o lateral, módulo de detección y diagnóstico, cableado de bolsa de aire, o consola central delantera
- Asientos delanteros, incluyendo, costuras o cierres
- Cinturones de seguridad
- Volante, tablero de instrumentos, consola superior, moldura de techo, o moldura decorativa del pilar
- Sellos interiores de puerta, incluyendo altavoces

Su distribuidor y el manual de servicio tienen información sobre la ubicación de los módulos y sensores de la bolsa de aire, módulo de detección y diagnóstico, y el cableado de la bolsa de aire junto con los procedimientos de reemplazo adecuados.

Además, el vehículo tiene un sistema de detección de pasajero para la posición del pasajero frontal, que incluye sensores que son parte del asiento del pasajero. El sistema de detección de pasajero puede no operar adecuadamente si la moldura original del asiento es reemplazado con cubiertas, tapices o revestimiento que no pertenezcan a GM o diseñados para un vehículo diferente. Cualquier objeto, tal como un calentador de asiento posventa o una almohadilla o dispositivo de mejora de confort, instalado bajo o sobre la tela del asiento, también podría interferir con la operación del sistema de detección de pasajero. Esto podría prevenir el despliegue adecuado de la(s) bolsa(s) de aire del pasajero o prevenir que el sistema de detección de pasajero desactive adecuadamente la(s) bolsa (s) de aire del pasajero. Vea *Sistema de detección de pasajeros* ⇨ *73*.

Si el vehículo tiene bolsas de aire de riel de techo para volcadura, vea *Diferentes tamaños de llantas y ruedas* ⇨ *368* para obtener información adicional importante.

Si el vehículo se debe modificar debido a alguna discapacidad y no sabe si estas modificaciones afectarán el sistema de bolsas de aire, o si tiene preguntas sobre la afectación al sistema de bolsas de aire al modificar el vehículo por cualquier otro motivo, llame al Centro de atención al cliente. Vea *Oficinas de atención al cliente* ⇨ *420*.

Revisión del sistema de las bolsas de aire

El sistema de bolsas de aire no necesita mantenimiento o reemplazo programado regularmente. Asegúrese que la luz de disponibilidad de bolsa de aire esté funcionando. Vea *Luz de disponibilidad de bolsa de aire* ⇨ *115*.

Precaución

Si la cubierta de una bolsa de aire está dañada, abierta, o rota, la bolsa de aire puede no funcionar adecuadamente. No abra o rompa las cubiertas de la bolsa de aire. Si cualquier cubierta de bolsa de aire está abierta o rota, pida que se reemplace la cubierta de la bolsa de aire y/o el módulo de la bolsa de aire. Vea *¿En dónde están las bolsas de aire?* ⇨ *68* para conocer la ubicación de los módulos de bolsas de aire. Vea a su concesionario para que realice el servicio.

Cambio de partes del sistema de bolsas de aire después de un choque

⚠ Advertencia

Un choque puede dañar los sistemas de la bolsa de aire en el vehículo. Un sistema de bolsa de aire dañado puede no protegerlo y a su(s) pasajero(s) durante un choque,

(Continúa)

Advertencia (Continúa)

resultando en lesiones serias o incluso la muerte. Para ayudar a asegurar que los sistemas de bolsa de aire funcionen adecuadamente después de un choque, pida que sean inspeccionados y se realicen las sustituciones necesarias tan pronto como sea posible.

Si una bolsa de aire se infla, necesitará reemplazar las partes del sistema de bolsa de aire. Vea a su distribuidor para que realice el servicio.

Si la luz de disponibilidad de bolsa de aire permanece encendida después de que se arranca el vehículo o se enciende mientras conduce, el sistema de bolsa de aire puede no funcionar adecuadamente. Haga revisar Inmediatamente el vehículo. Vea *Luz de disponibilidad de bolsa de aire* ⇨ *115*.

Restricciones para niños

Niños Mayores



Uso de cinturón de seguridad correcto para niños mayores

Los niños mayores que hayan excedido el tamaño para los asientos de refuerzo deben usar los cinturones de seguridad del vehículo. Consulte *Cómo usar correctamente los cinturones de seguridad* ⇨ *60*.

Las instrucciones del fabricante que vienen con el asiento elevado mencionan los límites de peso y altura para esa elevación. Utilice un asiento elevado con el cinturón de seguridad de tres puntos (regazo-hombro) hasta que el niño pase la siguiente prueba de ajuste adecuada:

- Siéntelo completamente hacia atrás sobre el asiento. ¿Las rodillas se doblan en el borde del asiento? Si es así, continúe. Si no, regrese el asiento elevado.
- Abroche el cinturón de regazo-hombro. ¿El cinturón de hombro queda sobre el hombro? Si es así, continúe. Si no, entonces regrese al asiento elevado.
- ¿El cinturón del regazo se ajusta bajo y firme sobre las caderas, tocando los muslos? Si es así, continúe. Si no, regrese el asiento elevado.
- ¿Puede mantenerse adecuadamente el ajuste del cinturón de seguridad durante todo el viaje? Si es así, continúe. Si no, regrese el asiento elevado.

⚠ Peligro

- Las estadísticas de accidentes muestran que los niños están más seguros si están en el asiento trasero y usan un cinturón de seguridad de una manera adecuada.
- Los niños que no usen el cinturón de seguridad pueden salir proyectados en un choque.
- Siempre que un niño esté ocupando un asiento, el cinturón de regazo debe estar en una posición baja cerca de las caderas, tocando los muslos del niño. Esto evita la carga al abdomen en un accidente.



⚠ Peligro

Esta imagen muestra a un niño sentado en un asiento con un cinturón de cadera-regazo usado incorrectamente. Si un niño usa el cinturón de esta manera, en un accidente el niño puede sufrir lesiones y el riesgo de muerte.

Sistemas de Restricción para Niños

Los bebés y niños deben ir en el asiento trasero y tener los cinturones colocados adecuadamente, de acuerdo con los términos de este manual.

Los huesos de la cadera de un niño pequeño son demasiado pequeños de forma que el cinturón de seguridad regular del vehículo puede no permanecer en la posición baja sobre los huesos de la cadera, tal como debería. En su lugar, existe la posibilidad que imponga carga al abdomen y cause lesiones serias o fatales en un accidente.



⚠ Peligro

NUNCA use un asiento de seguridad para niños que vea hacia atrás en un asiento protegido por una BOLSA DE AIRE ACTIVA frente a éste; puede ocurrir la MUERTE o LESIONES SERIAS para el NIÑO.

⚠ Peligro

Si se utiliza un asiento de seguridad para niños orientado hacia atrás en el asiento del pasajero delantero, se debe apagar la bolsa de aire para el asiento del pasajero delantero. Esto también aplica para ciertos asientos de seguridad para

(Continúa)

Peligro (Continúa)

niños orientados hacia el frente como se indica en las tablas que se indican en este manual.

Vea *Sistema de detección de pasajeros* ⇨ *73*.

Cuando se usa un asiento de seguridad para niños, ponga atención a las siguientes instrucciones de uso e instalación y también las incluidas con el asiento de seguridad para niños.

Siempre cumpla con las regulaciones locales y nacionales. En algunos países, el uso de asientos de seguridad para niños está prohibido en ciertos estados.

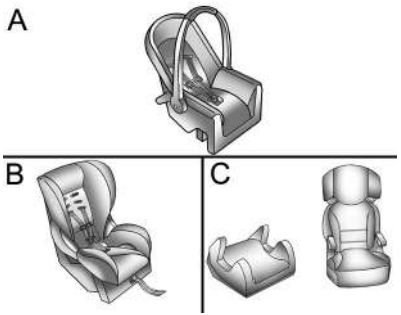

Modelo A: Asiento de seguridad para bebé que ve hacia atrás

Modelo B: Asiento de seguridad para niños con arnés de cinco puntos (opción convertible)

Modelo C: Asiento de refuerzo de posicionamiento de cinturón

Los asientos de seguridad para niños están diseñados para sujetarse con el cinturón de cadera-hombro o anclas ISOFIX. Algunos asientos de seguridad para niño también usan un anclaje superior o pata de soporte.

Clasificación de asientos de seguridad para niños

Como referencia, los asientos de seguridad para niños disponibles en el mercado se clasifican en función del peso y altura del niño. Observe cuidadosamente las instrucciones de instalación y uso proporcionadas por el fabricante del asiento de seguridad para niños.

⚠ Peligro

- Asegúrese que el asiento de seguridad para niños esté instalado adecuadamente. Si el asiento de seguridad para niños no está sujeto adecuadamente, se incrementa el riesgo de lesiones graves en caso de accidente.
- No sujete o coloque objetos u otros materiales en el asiento de seguridad para niños.
- No deje objetos sueltos en el vehículo. Durante un impacto, un objeto puede moverse y causar lesiones a los ocupantes.

(Continúa)

Peligro (Continúa)

- Después de un choque, es necesario reemplazar el asiento de seguridad para niños ya que puede haber sufrido daños no visibles.
- Siempre asegure a su niño en un asiento de seguridad para niños, incluso en viajes cortos.
- Permita que los niños entren y salgan del vehículo sólo del lado contrario al tráfico.

⚠ Advertencia

- Cuando lleve a un niño, siga los procedimientos para transporte del niño establecidos por las leyes locales.
- En algunos países, el uso de asientos de seguridad para niños está prohibido en ciertos estados.
- Después de retirar al niño del vehículo, mantenga el asiento de seguridad para niños sujeto con el cinturón de

(Continúa)

Advertencia (Continúa)

seguridad o ISOFIX/i-Size, para evitar que el asiento de seguridad para niños sea arrojado hacia el frente en caso de frenado repentino.

Asegúrese que el asiento de seguridad para niños:

- Esté instalado de acuerdo con las instrucciones proporcionadas por el fabricante del asiento de seguridad para niños.
- Tenga la etiqueta de aprobación de certificación de las regulaciones de seguridad, en términos de las leyes locales.
- Sea adecuado para su vehículo.

Selección de asiento de seguridad para niños correcto

Los asientos traseros son una ubicación más segura para asegurar un asiento de seguridad para niños.

Los infantes deben viajar viendo hacia atrás en el vehículo tanto como sea posible. Esto asegura que la columna del niño, que todavía es muy débil, esté bajo menos esfuerzo en el caso de un choque.

Los bebés y niños pequeños deben viajar viendo hacia atrás en el vehículo tanto como sea posible. Esto asegura que la columna del niño, que todavía es muy débil, esté bajo menos esfuerzo en el caso de un choque. La tabla describe las recomendaciones de la Academia Estadounidense de Pediatría sobre cuándo un niño debe pasar a la siguiente fase de asiento de seguridad para niños. Lea las instrucciones del fabricante del asiento de seguridad para niños para determinar el límite de peso y altura del niño. Consulte *Niños Mayores* ⇨ *79* para la prueba de ajuste del cinturón de seguridad.

Niño	Tamaño, altura, peso o edad de niño	Tipo de asiento de seguridad recomendado
Bebés y niños pequeños	Niños de dos años o menos y que no han alcanzado los límites de altura o peso de su asiento de seguridad para niños	Ya sea un portabebés o un asiento de seguridad para niños convertible, mirando hacia atrás en un asiento trasero del vehículo
Niños pequeños	Niños de por lo menos dos años o que han superado el límite de altura o peso de su asiento de seguridad para niños orientado hacia atrás	Asiento de seguridad para niños orientado hacia adelante con un arnés de cinco puntos, orientado hacia adelante en un asiento trasero del vehículo
Niños más grandes	Niños que rebasaron la altura para su asiento de seguridad para niños que ve al frente, pero que son demasiado pequeños para adaptarse al cinturón de seguridad del vehículo.	Asiento de refuerzo de posicionamiento del cinturón y el cinturón de seguridad del vehículo, sentados en un asiento trasero del vehículo
Niños demasiado grandes para asientos de seguridad para niños	Niños de 12 años o menos, que hayan superado el límite de altura o peso de su asiento de refuerzo y pasen la prueba de ajuste del asiento.	Cinturón de seguridad del vehículo, sentado en el asiento trasero del vehículo

General Motors recomienda usar un asiento de seguridad para niños de GM genuino.

Asegúrese que el asiento de seguridad para niños que se va a instalar sea compatible con el tipo de vehículo.

Asegúrese que la ubicación de montaje del asiento de seguridad para niños dentro del vehículo sea correcta de acuerdo con las tablas incluidas en este manual. Vea *Dónde poner el sistema de retención infantil* ⇨ *84*.

Las disposiciones establecidas por las leyes tienen prioridad sobre las disposiciones de este manual.

⚠ Peligro

Nunca use un cinturón de seguridad sencillo con un adulto y un niño. Durante un impacto, el cinturón de seguridad ejercerá fuerte presión en el niño, causado lesiones serias o fatales.

Nunca permita que dos niños compartan el mismo cinturón de seguridad. Ambos podrían sufrir lesiones serias en un accidente.

⚠ Peligro

Los bebés y niños nunca se deben llevar sentados en las piernas de otro ocupante.

Aunque el bebé no pese mucho, será demasiado pesado durante un accidente y será imposible sostenerlo, incluso si el ocupante está sujeto al cinturón de seguridad.



Dónde poner el sistema de retención infantil



⚠ Peligro

NUNCA use un asiento de seguridad para niños que vea hacia atrás en un asiento protegido por una BOLSA DE AIRE ACTIVA frente a éste; puede ocurrir la MUERTE o LESIONES SERIAS para el NIÑO.

⚠ Peligro

Si se utiliza un asiento de seguridad para niños orientado hacia atrás en el asiento del pasajero delantero, se debe apagar la bolsa de aire para el asiento del pasajero delantero. Esto también aplica para ciertos asientos de seguridad para niños orientados hacia el frente como se indica en las tablas que se indican en este manual.

Si el vehículo está equipado con una bolsa de aire central delantera en el lado interno del asiento del conductor. Incluso con una bolsa de aire central delantera, el asiento para niños se puede instalar en cualquier posición de asiento de la segunda fila.

Si se instala un asiento para niños en el asiento central de segunda fila, mueva el asiento de la segunda fila a la posición hacia atrás, siempre que sea posible, para minimizar el contacto con la bolsa de aire central delantera.

Idoneidad de asiento de seguridad para niños

La siguiente tabla muestra las opciones permisibles para sujetar un asiento de seguridad para niños con un cinturón de seguridad de tres puntos.

Idoneidad de instalación de asiento de seguridad para niños

Posición de asientos								
Número de posición de asiento	**1**	**2**[1]	**3**	**4 Sólo asiento de banca**	**5**	**6**	**7**	**8**
Posición de asiento adecuada para cinturón universal (Sí/No)	N/A	X	Sí	No	Sí	Sí	No	Sí
Posición de asiento de tamaño i (Sí/No)	N/A	N/A	No	No	No	N/A	N/A	N/A
Posición de asiento ISOFIX (Sí/No)	N/A	N/A	Sí	Sí	Sí	N/A	N/A	N/A
Posiciones de asiento adecuadas para accesorio lateral (L1/L2)	N/A	N/A	No	No	No	N/A	N/A	N/A
Accesorio de vista hacia atrás adecuado más grande (ISO R1/R2X/R2/R3)	N/A	N/A	R3[2]	R3[4]	R3[2]	N/A	N/A	N/A

Accesorio de vista hacia adelante adecuado más grande (F2X/F2/F3)	N/A	N/A	F3[3]	F3[3]	F3[3]	N/A	N/A	N/A
Accesorio de refuerzo adecuado más grande (B2/B3)	N/A	X	B3[3]	B3[3]	B3[3]	B3[3]	B3[3]	B3[3]
Leyenda y notas al pie								
N/A: Esta posición de asiento ISOFIX no existe en este vehículo.								
X: No se permite ningún asiento de seguridad para niños en este grupo de peso.								
L1: Sistema de asiento de seguridad para niños de posición viendo al lado izquierdo (cuna de viaje)								
L2: Sistema de asiento de seguridad para niños de posición viendo al lado derecho (cuna de viaje)								
R1: Sistema de asiento de seguridad para niños hacia atrás								
R2X: Asiento de seguridad para niños pequeños hacia atrás de tamaño reducido								
R2: Asiento de seguridad para niños pequeños hacia atrás de tamaño reducido								
R3: Asiento de seguridad para niños pequeños hacia atrás de tamaño completo								
F2: Asiento de seguridad para niños pequeños hacia adelante de altura reducida								
F2X: Asiento de seguridad para niños pequeños hacia adelante de altura reducida								
F3: Asiento de seguridad para niños pequeños hacia adelante de altura completa								

B2: Asiento de refuerzo, ancho reducido 440 mm
B3: Asiento de refuerzo, ancho completo 520 mm
[1]: Consulte *Sistema de detección de pasajeros* ⇨ *73* .
[2] : Mueva el asiento delantero respectivo al frente del asiento de seguridad para niños hacia el frente tanto como sea necesario.
[3] : Ajuste la cabecera correspondiente del vehículo para instalar adecuadamente el asiento de seguridad para niños.
[4]: Los asientos de seguridad para niños con patas de apoyo están restringidos en esta posición de asiento.

Número de asiento	Posición en el vehículo
1	Delantera izquierda
2	Delantera derecha
3	Segunda fila izquierda
4	Segunda fila central
5	Segunda fila derecha
6	Tercera fila izquierda
7	Central de tercera fila
8	Tercera fila derecha

⚠ Peligro

Un niño se puede lastimar seriamente o morir durante un choque si el asiento con retención infantil no está asegurado adecuadamente en el vehículo. Asegure el asiento de seguridad para niños adecuadamente en el vehículo usando el cinturón de seguridad del vehículo, siguiendo las instrucciones que vienen con tal asiento de seguridad para niños y las instrucciones de este manual.

Sistemas de Restricción para Niños ISOFIX



Sillas de capitán — de la segunda fila



Asientos de segunda fila - Banco de 60/40

Los anclajes ISOFIX están situados cerca del pliegue entre el respaldo del asiento y el cojín del asiento y se identifican con el símbolo .

Sujete los asientos de seguridad para niños ISOFIX a las anclas ISOFIX.

Las posiciones del asiento de seguridad para niños ISOFIX específicas del vehículo están marcadas en la tabla "Idoneidad de instalación de sistemas de asiento de seguridad para niños ISOFIX". Vea *Dónde poner el sistema de retención infantil* ⇨ *84*.

Aseguramiento de asiento de seguridad para niños a anclas ISOFIX

1. Coloque el asiento de seguridad para niños en el frente del asiento en el que se instalará.
2. Asegure las conexiones del asiento de seguridad para niños a las anclas ISOFIX siguiendo las instrucciones que se incluyeron con el asiento de seguridad para niños.
3. Asegure que el asiento de seguridad para niños esté instalado firmemente al asiento.
4. Se debe usar una correa de anclaje superior o una pata de soporte además de las anclas ISOFIX.

Anclas de atadura superior del vehículo

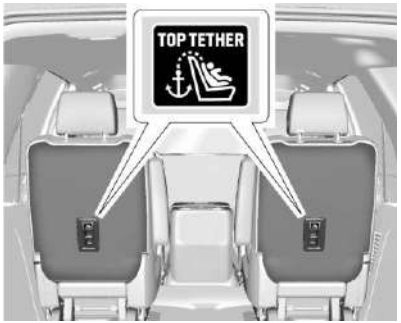

Sillas de capitán — de la segunda fila

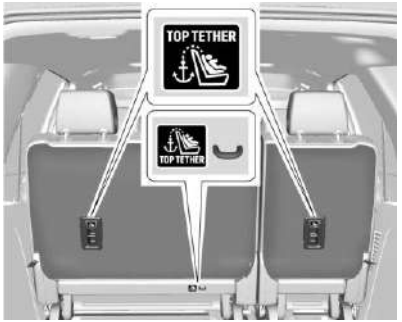

Asientos de segunda fila - Banco de 60/40

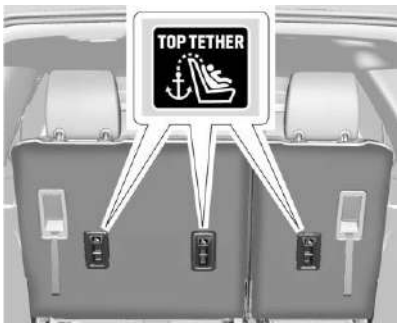

Asientos de la tercera fila

Los anclajes de atadura superior de segunda fila están ubicados en la parte trasera de los respaldos para las posiciones externas de asiento y la parte trasera del cojín del asiento para la posición de asiento central. Los anclajes de atadura superior de tercera fila están ubicados en la parte trasera de los respaldos. Los anclajes de atadura superior siempre están alineados con los asientos traseros y se identifican con el símbolo TOP TETHER.

No sujete nada además de un sistema de asiento de seguridad para niños a los anclajes de atadura superior del vehículo.

Instrucciones para sujetar el asiento de seguridad para niños al anclaje de atadura superior:

1. Si el fabricante del asiento de seguridad para niños recomienda que se sujete una atadura superior, sujete y apriete la atadura superior al anclaje de atadura superior, si está equipado. Refiérase a las instrucciones del asiento con retención infantil y a los siguientes pasos:
   1.1 Encuentre el anclaje de atadura superior.

1.2 Dirija el recorrido, conecte y apriete la correa superior de acuerdo con las instrucciones de asiento de seguridad para niños y las siguientes instrucciones:

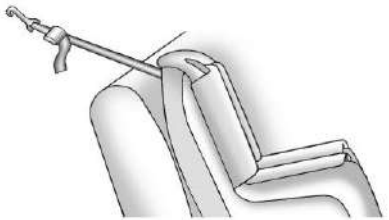

- Si la posición que usa no tiene cabecera y utiliza una atadura sencilla, dirija la atadura sobre el respaldo.

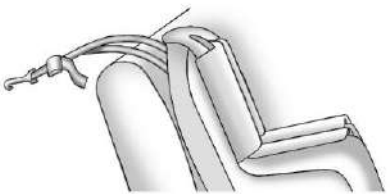

Si la posición que usa no tiene cabecera y utiliza una atadura doble, dirija la atadura sobre el respaldo.

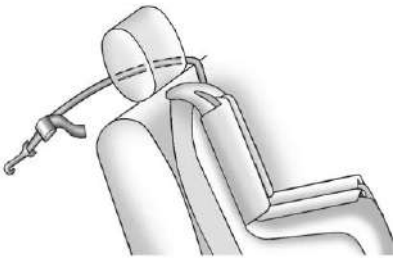

Si la posición que usa tiene una cabecera fija y está utilizando un anclaje sencillo, guíe la correa alrededor del lado interno de la cabecera.



Si la posición que usa tiene cabecera y utiliza una atadura doble, dirija la atadura alrededor de la cabecera.

Si el asiento de seguridad para niños está instalado junto a un asiento central, asegúrese que el anclaje superior no interfiera con el cinturón de hombro/retractor de la posición del asiento central. Si lo hace, encuentre otra posición de asiento adecuada para instalar el asiento de seguridad para niños.

2. Asegúrese que el gancho del anclaje de atadura superior del asiento de seguridad para niños esté completamente cerrado y asegurado al anclaje de atadura superior.

Restricciones que aseguran al niño (Con asiento de seguridad)

Los asientos traseros son la ubicación más conveniente para sujetar un asiento de seguridad para niños. Vea *Dónde poner el sistema de retención infantil* ⇨ *84*.

Los bebés y niños deben ir en el asiento trasero y tener los cinturones colocados adecuadamente, de acuerdo con los términos de este manual.

⚠ Peligro

NUNCA use un asiento de seguridad para niños que vea hacia atrás en un asiento protegido por una BOLSA DE AIRE ACTIVA frente a éste; puede ocurrir la MUERTE o LESIONES SERIAS para el NIÑO.

⚠ Peligro

Si se utiliza un asiento de seguridad para niños orientado hacia atrás en el asiento del pasajero delantero, se debe apagar la bolsa de aire para el asiento

(Continúa)

Peligro (Continúa)

del pasajero delantero. Esto también aplica para ciertos asientos de seguridad para niños orientados hacia el frente como se indica en las tablas que se indican en este manual.

Vea *Sistema de detección de pasajeros* ⇨ *73*.

Si la restricción para niños utiliza una atadura superior, consulte en *Sistemas de Restricción para Niños ISOFIX* ⇨ *89* las ubicaciones del anclaje de atadura superior.

No asegure el asiento de seguridad para niños en una posición sin el anclaje de atadura superior si la ley nacional o local requiere que se ancle la atadura superior, o si las instrucciones incluidas con el asiento de seguridad para niños dicen que se debe anclar la atadura superior.

Cuando se utiliza un cinturón de seguridad de tres puntos para asegurar la restricción para niños en esta posición, siga las instrucciones que vienen con la restricción para niños y las siguientes instrucciones:

1. Coloque el asiento con retención infantil sobre el asiento.
2. Tome la placa del seguro y pase las porciones de cintura y hombro del cinturón de seguridad del vehículo a través o alrededor del asiento de seguridad para niños. Asegúrese que el tejido del cinturón de seguridad se enrute tan directo como sea posible y no quede atrapado en las manijas de asiento o la moldura de plástico. Las instrucciones del asiento con retención infantil le mostrarán cómo hacerlo.

   Incline la placa de entrada para ajustar el cinturón, si es necesario.
3. Empuje la placa de cerrojo dentro del broche hasta que escuche un sonido de clic.

   Coloque el botón de liberación sobre la hebilla, lejos del asiento de seguridad para niños, de tal forma que el cinturón de seguridad se desabroche rápidamente si es necesario.

   El botón de liberación usado para liberar la placa de seguro debe ser visible y no estar oculta por el asiento de seguridad para niños. No debe haber contacto directo del asiento de seguridad para niños al botón de liberación.

4. Jale el cinturón de hombro completamente fuera del retractor para ajustar el seguro. Cuando el seguro del retractor esté ajustado, el cinturón se puede apretar pero no se puede jalar fuera del retractor.
5. Siga las instrucciones en el manual del propietario del asiento de seguridad para apretar y bloquear el asiento de seguridad para niños al utilizar el cinturón de seguridad del vehículo.
6. Intente jalar el cinturón fuera del retractor para asegurarse que el retractor esté asegurado. Si el retractor no está asegurado, repita los Pasos 4 y 5.
7. Si el asiento con retención infantil tiene una atadura superior, siga las instrucciones del fabricante del asiento con retención infantil respecto al uso de la atadura superior. Vea *Sistemas de Restricción para Niños ISOFIX* ⇨ *89*.
8. Antes de colocar un niño en el asiento con retención infantil asegúrese que esté sujeto firmemente en su lugar. Empuje y jale el asiento de seguridad para niños en diferentes direcciones para cerciorarse de que esté seguro.

Para remover el asiento de seguridad, siga las instrucciones del manual del propietario del asiento de seguridad para desbloquearlo. Desabroche el cinturón de seguridad del vehículo y permítale regresar a la posición guardada. Si la atadura superior está sujeta al anclaje de atadura superior, desconéctela.

Almacenamiento

Compartimientos de almacenamiento
Compartimientos de almacenamiento 94
Guantera 94
Portavasos 94
Almacenamiento trasero 95
Compartimento de la consola central 96
Almacenamiento de consola de piso 97
Características adicionales del almacenamiento
Amarres de carga 98
Red de comodidad 98
Sistema portaequipajes
Sistema portaequipajes 98

Compartimientos de almacenamiento

⚠ Advertencia

NO almacene objetos pesados o filosos en los compartimentos de almacenamiento. En un accidente, podrían hacer que se abriera la cubierta y herir a alguien.

Guantera

Levante la manija de la guantera para abrirla. Utilice la llave para abrir y cerrar la guantera.

Portavasos

Portavasos de asiento de banca



Los portavasos están al frente del área de almacenamiento de la consola central cuando el descansabrazos esté abajo. Vea *Compartimento de la consola central* ⇨ *96*.

Portavasos de asiento ergonómico



Hay portavasos al frente y detrás del área de almacenamiento de la consola central.

Portavasos traseros

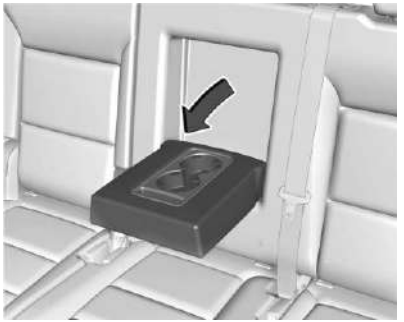

Para asiento de banca de segunda fila, hay portavasos en el descansabrazos. Jale hacia abajo el descansabrazos para tener acceso a los portavasos.

Almacenamiento trasero

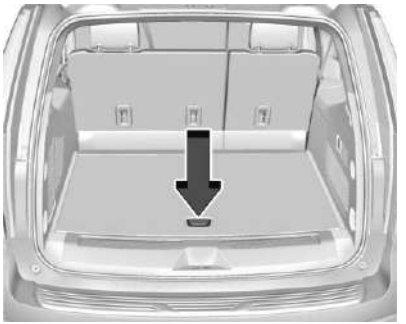

Hay almacenamiento en el piso del área de carga trasera. Levante la palanca para acceder.

Compartimento de la consola central



Asiento de banca



SI está equipado, jale el descansabrazos del asiento central delantero hacia abajo para acceder al área de almacenamiento con los portavasos.

Presione el botón y levante para abrir. Puede haber un divisor removible en el interior.



Asiento individual

Si está equipado, oprima el cerrojo y levante para abrir. Dependiendo de las opciones, puede haber una charola de almacenamiento removible, conector auxiliar, y puerto(s) USB en el interior.

Consola central deslizable eléctrica

Si está equipado, la consola central se mueve hacia atrás y adelante con un botón en la consola superior. Hay más almacenamiento cuando la consola central está hacia atrás.



Presione y sostenga ⌃ para mover la consola central hacia atrás.

Presione y sostenga ⌄ para mover la consola central hacia adelante.



Cuando la consola central esté completamente hacia atrás, hay una charola de almacenamiento debajo del descansabrazos. Jale hacia arriba la palanca para abrir.



Para mover el descansabrazos hacia adelante, empuje hacia adelante sobre el centro del descansabrazos con la palma de su mano.

Almacenamiento de consola de piso

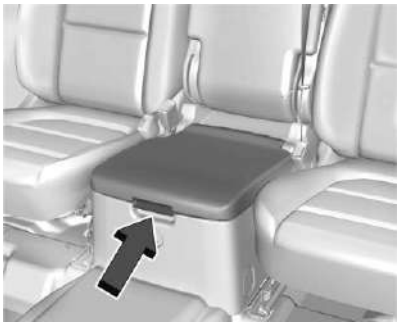

Si está equipado, puede bloquear el almacenamiento del asiento central delantero con la llave mecánica dentro de la llave remota. Vea *Llaves* ⇨ 7.

Presione el seguro, y levante para abrir.

Características adicionales del almacenamiento

Amarres de carga



Hay dos amarres de carga en el área de carga trasera. Estos se pueden usar para amarrar la carga y evitar que se mueva dentro del vehículo.

Red de comodidad



Si está equipado, este vehículo cuenta con una red de conveniencia en la parte trasera del vehículo. Fíjela a los amarres para carga para guardar cargas pequeñas.

No use la red para guardar cargas pesadas.

Sistema portaequipajes

⚠ Advertencia

Antes de conducir, revise que la carga está asegurada firmemente, que se apoye uniformemente entre los rieles transversales, y no bloquee las luces o ventanas del vehículo. Nunca coloque carga directamente sobre el techo del vehículo o permita que la carga cuelgue sobre la parte trasera o lados del vehículo. Nunca coloque carga sin primero instalar adecuadamente rieles transversales y otros accesorios diseñados para transportar carga, que se pueden adquirir a partir de su distribuidor. Si se desplaza a una distancia larga, en caminos escabrosos, o a altas velocidades, detenga ocasionalmente el vehículo para cerciorarse de que la carga siga firmemente sujeta en su lugar. Pueden ocurrir lesiones personales, la muerte, o daño al vehículo u otras propiedades.

El vehículo puede estar equipado con rieles laterales para un sistema portaequipajes. La carga se debe asegurar con rieles transversales

instalados adecuadamente y otros accesorios diseñados para transportar carga. Estos se pueden adquirir a partir de su distribuidor.

Si se desplaza a una distancia larga, en caminos escabrosos, o a altas velocidades, detenga ocasionalmente el vehículo para cerciorarse de que la carga siga firmemente sujeta en su lugar.

Límites de peso de carga

⚠ Advertencia

Nunca carga el portaequipajes con más peso del especificado en esta sección. Al subir carga a la rejilla del techo elevará el centro de gravedad del vehículo. Para evitar perder el control del vehículo, evite sobrecargar, altas velocidades, arranques repentinos, giros bruscos, frenado repentino, o maniobras abruptas cuando transporte carga en el bastidor de techo.

No exceda el peso máximo de carga para el sistema portaequipajes, incluyendo el peso de los rieles transversales y cualquier otro accesorio usado para transportar la carga tal como bastidores de bicicletas o cajas de techo. El peso máximo de carga que se puede colocar sobre el sistema portaequipajes es de 100 kg (220 lbs) o el peso designado en las instrucciones que se incluyen con los rieles transversales u otros accesorios de portaequipaje, el que resulte el menor.

El peso de cualquier carga transportada en el sistema portaequipajes se debe incluir en el cálculo del peso cargado del vehículo. No exceda la capacidad máxima del vehículo cuando cargue el vehículo, incluyendo la carga transportada en el sistema portaequipajes y los pasajeros y la carga transportada dentro del vehículo. Para más información sobre la capacidad y carga del vehículo, consulte *Límites de carga del vehículo* ⇨ *203*.

Una luz de freno central montada en alto está ubicada arriba del cristal de la ventana trasera. Compruebe que los objetos cargados sobre el techo del vehículo no bloqueen ni dañen la luz de freno central montada en alto.

Instrumentos y Controles

Controles

Ajuste del volante de dirección 101
Volante de dirección con calefacción 102
Claxon 102
Limpiador/lavador de parabrisas 102
Limpiador/lavador del medallón 103
Brújula 104
Reloj 105
Tomas de corriente 105
Carga inalámbrica 105

Luces de advertencia, marcadores e indicadores

Luces de advertencia, marcadores e indicadores 107
Cuadro de instrumentos 108
Velocímetro 109
Odómetro 109
Odómetro de viaje 109
Tacómetro 110
Indicador de combustible 110
Indicador de presión de aceite del motor 111
Medidor de temperatura de aceite del motor 112
Indicador de temperatura del refrigerante del motor 112
Indicador de temperatura de la transmisión 113
Recordatorios de cinturón de seguridad ..114
Luz de disponibilidad de bolsa de aire 115
Indicador de estado de bolsa de aire del pasajero 115
Luz del sistema de carga 116
Luz del indicador de falla (Luz Revise el motor) 116
Luz de advertencia del sistema de frenos 118
Luz de freno eléctrico de estacionamiento 119
Luz del freno de estacionamiento eléctrico de servicio 119
Luz de advertencia del Sistema de Frenos Antibloqueo (ABS) 119
Luz de tracción en las cuatro ruedas 120
Luz de control de descenso de pendiente 120
Luz de Asistencia de mantenimiento de carril (LKA) 120
Luz Lane Centering Assistance (Asistencia de centrado de carril) 121
Luz de frenado automático de emergencia (AEB) desactivado 121
Indicador de vehículo al frente 121
Indicador de peatón al frente 122
Luz de tracción apagada 122
Sistema de control de tracción (TCS)/ Luz de control de estabilidad electrónica 122
Luz de apagado del control de estabilidad electrónica (ESC) 123
Luz de advertencia de Temperatura del refrigerante del motor 123
Luz de control de modo del conductor 123
Luz de suspensión neumática 124
Luz de presión de las llantas 125
Luz de presión de aceite del motor 125
Luz de advertencia de combustible bajo ..126
Indicador de paro automático 126
Luz de seguridad 126
Luz indicadora de luces altas encendidas 126
Indicador de luz antiniebla delantera 127
Aviso de luces altas encendidas 127
Luz de control de velocidad constante 127
Luz de Control de velocidad constante adaptativo 127
Luz Super Cruise 128
Luz de asistencia de atención del Conductor 128
Luz de Puerta entreabierta 128

Pantallas de información

Centro de información del conductor (DIC) 128

Estado del vehículo 131
Pantalla superior (HUD) 133

Mensajes del vehículo

Mensajes del vehículo 135
Mensajes de potencia del motor 136
Mensajes de velocidad del vehículo 136

Sistema remoto universal

Sistema remoto universal 136
Programación del sistema remoto universal 136
Operación del sistema remoto universal .. 139

Controles

Ajuste del volante de dirección

Volante manual inclinable y telescópico



Para ajustar el volante:

1. Jale la palanca hacia abajo.
2. Mueva el volante hacia arriba o hacia abajo.
3. Jale o empuje el volante para acercarlo o alejarlo de usted.
4. Jale la palanca hacia arriba para fijar el volante en su lugar.

No ajuste el volante mientras está conduciendo.

Volante eléctrico inclinable y telescópico



Para ajustar el volante, si está equipado.

1. Presione el control hacia arriba o abajo para inclinar la rueda de dirección hasta la posición deseada.
2. Presione el control hacia atrás o adelante para mover el volante más cerca o lejos de usted.

No ajuste el volante mientras está conduciendo.

Volante de dirección con calefacción



: Si esta equipado, presione para prender o apagar el volante de dirección con calefacción. Se ilumina un indicador junto al botón cuando la función está encendida.

El volante de dirección comienza a calentarse en aproximadamente 3 minutos.

Volante con calefacción automática

Si está equipado con arranque remoto, el volante con calefacción puede encenderse durante un arranque remoto junto con los asientos con calefacción cuando hace frío en el exterior.

Si está equipado con asientos con calefacción automática, el volante con calefacción se encenderá cuando se active el asiento con calefacción automática. El indicador de volante con calefacción se encenderá cuando esté activo.

Vea *Asientos delanteros con calefacción y ventilación* ⇨ *47*.

Claxon

Para hacer sonar el claxon, presione en el volante.

Limpiador/lavador de parabrisas

⚠ Advertencia

En tiempo muy frío no utilice el lavador hasta que el parabrisas esté templado. De lo contrario, el líquido del lavador formará hielo y bloqueará su visión.

⚠ Advertencia

Antes de conducir el vehículo, siempre limpie la nieve y hielo del cofre, parabrisas, boquillas del lavador, techo, y parte trasera del vehículo, incluyendo todas las luces y ventanas. La visibilidad reducida por la acumulación de nieve y hielo puede conducir a un accidente.

Este vehículo está equipado con Rainsense y un sensor ubicado cerca de la parte central superior del parabrisas detecta la cantidad de agua sobre el parabrisas y controla la frecuencia del limpiaparabrisas basándose en la configuración de sensibilidad de la corriente. Mantenga esta área del parabrisas libre de desechos para permitir un mejor desempeño del sistema.



Con el vehículo encendido, mueva la palanca del limpiaparabrisas para seleccionar la velocidad del limpiador.

OFF (Apagado): Utilice para apagar los limpiadores.

LO (bajo): Úselo para pasadas lentas.

HI (alto): Úselo para pasadas rápidas.

Gire la banda para seleccionar la frecuencia de limpiezas intermitentes entre OFF (apagado) y LO (bajo). retire la nieve y el hielo de las escobillas del limpiaparabrisas y del parabrisas antes de usarlos. Si están congeladas en el parabrisas, aflójelas con cuidado o derrita el hielo. Las hojas dañadas se deben reemplazar. Vea *Cambio de la pluma limpiaparabrisas* ⇨ *333*.

Protección de ensamble de brazo del limpiaparabrisas

Cuando utilice un lavado automático de autos, mueva la palanca de los limpiaparabrisas a la posición OFF (APAGADO). Esto deshabilita los Limpiaparabrisas Rainsense automáticos.

Con Rainsense, si el vehículo está en N (Neutral) y la velocidad es muy baja, los limpiadores se detendrán automáticamente en la base del parabrisas.

La operación del limpiador regresa a normal cuando el vehículo ya no está en N (Neutral) o si se incrementa la velocidad del vehículo.

Lavaparabrisas



> : Presione el botón en el lado de la palanca del limpiaparabrisas a la primera posición para activar los limpiaparabrisas.

≫ : Presione el botón en el lado de la palanca del limpiaparabrisas a la segunda posición para rociar líquido de lavaparabrisas y activar los limpiaparabrisas. Cuando se libera el botón, pueden ocurrir barridos adicionales, que dependen durante cuánto tiempo se ha activado el lavaparabrisas. Vea *Líquido del lavaparabrisas* ⇨ *327* para obtener más información sobre el llenado del depósito del lavaparabrisas.

Estacionamiento de limpiaparabrisas

Si el vehículo se apaga mientras el limpiaparabrisas se encuentra en LO (bajo) o HI (lato), se detendrán inmediatamente.

Si la palanca del limpiaparabrisas se mueve entonces a OFF (Apagado) antes que se abra la puerta del conductor o dentro de 10 minutos, los limpiadores reiniciarán y se moverán a la base del parabrisas.

Si el vehículo se apaga mientras los limpiadores están haciendo pasadas para lavado del parabrisas o Rainsense, los limpiaparabrisas continuarán operando hasta que lleguen a la base del parabrisas.

Limpiador/lavador del medallón

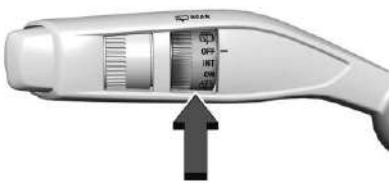

Los controles del limpiador/lavador de la ventana trasera se encuentran en el extremo de la palanca del limpiaparabrisas.

Gire los controles para ajustar la configuración.

OFF (Apagado): Apague el limpiador.

INT: Enciende el limpiaparabrisas trasero con un retraso entre pasadas.

ON (Encendido): Enciende el limpiador trasero.

: Gire la banda a para rociar líquido de lavaparabrisas en la ventana trasera y en cualquier cámara trasera, si está equipado. Libere la banda cuando termine.

El depósito del limpiaparabrisas se utiliza para el parabrisas, la ventana trasera y cualquier cámara trasera. Vea *Espejo de la cámara trasera* ⇨ *32*. Revise el nivel del fluido en el depósito si el lavador no funciona. Vea *Líquido del lavaparabrisas* ⇨ *327* para obtener más información sobre el llenado del depósito del lavaparabrisas.

El limpiador/lavador de la ventana trasera no funcionará si la puerta trasera está abierta. Si la puerta trasera se abre mientras el limpiador trasero está activado, el limpiador regresa a la posición estática y se detiene.

Protección de ensamble de brazo del limpiaparabrisas trasero

Al usar un autolavado automático, mueva el control del limpiador trasero a la posición OFF para deshabilitar el limpiador trasero. En algunos vehículos, si el vehículo está en N (Neutral) y la velocidad del vehículo es muy baja, el limpiador trasero se estacionará automáticamente debajo del alerón trasero.

La operación del limpiador regresa a normal cuando el vehículo ya no está en N (Neutral) o si se incrementa la velocidad del vehículo.

Limpieza automática en reversa

Si el control del limpiador trasero está apagado, el limpiador trasero opera continuamente de manera automática cuando el vehículo está en R (Reversa) y el limpiaparabrisas delantero está realizando pasadas de baja o alta velocidad. Si el control del limpiador trasero está apagado, el vehículo está en R (Reversa) y el limpiaparabrisas delantero realiza limpiezas INT, entonces el limpiador trasero realiza limpiezas INT.

Esta función se puede encender o apagar en la pantalla de inicio de infoentretenimiento seleccionando Configuración > Vehículo > Comodidad y conveniencia > Limpieza automática en reversa.

Brújula

El vehículo puede tener una pantalla de brújula en el Centro de información del conductor (DIC). La brújula recibe su dirección y otra información de la antena del Sistema de posicionamiento global (GPS), del Control electrónico de estabilidad (ESC), y de la información de velocidad del vehículo.

El sistema de brújula está diseñado para operar cierto número de millas o grados antes de necesitar la señal de los satélites GPS. Cuando la pantalla de la brújula muestra CAL, maneje el vehículo una corta distancia en un área abierta donde pueda recibir la señal GPS. El sistema de brújula determina automáticamente el momento en que se reinicia la señal GPS e indicará nuevamente la dirección.

Reloj

Ajuste la hora y fecha usando el sistema de infoentretenimiento. Ver "Fecha/Hora" en *Configuraciones* ⇨ *174*.

Tomas de corriente

Los tomacorrientes para accesorios se pueden usar para conectar equipo eléctrico.

Salida eléctrica de 110/120 voltios de corriente alterna

Si está equipado, el vehículo tiene un tomacorriente de corriente alterna en la parte trasera de la consola central y en el área de almacenamiento trasero.

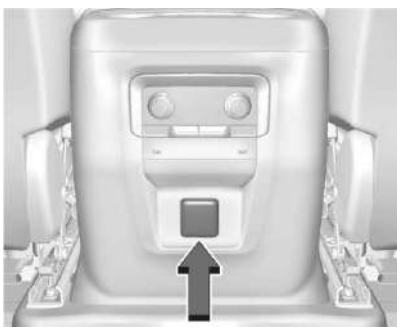

Cuando la ignición está encendida, el tomacorriente de 110 voltios está activado. Se suministra energía de 110 voltios al tomacorriente cuando está activado y se conecta equipo eléctrico a tal tomacorriente. Un tomacorriente se puede usar con equipo eléctrico que use un máximo de 400 watts. Asegúrese que todos los dispositivos conectados no excedan 400 watts.

Una luz indicadora en el tomacorriente se ilumina cuando el sistema está activado y no se detecta falla del sistema. El tomacorriente no proporcionará energía cuando la ignición esté apagada o el enchufe no esté completamente asentado en el tomacorriente. El tomacorriente no opera mientras el motor está arrancando. Si se usa un dispositivo de transmisión energizado por USB, se sugiere usar un puerto USB para energía, consulte *Puerto USB* ⇨ *156*. Si se requiere suministro de energía ininterrumpida mientras conduce, desactive la función de paro automático, consulte *Sistema de Paro/Arranque* ⇨ *211*.

Si el equipo se conecta usando más de 400 watts o si se detecta una falla en el sistema, un circuito de protección cierra el suministro eléctrico y la luz del indicador parpadeará.

No use un tomacorriente con una cubierta faltante o dañada.

La salida eléctrica no está diseñada para lo siguiente, y puede no funcionar bien si se conecta:

- Equipo con un vatiaje pico inicial alto, como refrigeradores potenciados por compresor y herramientas eléctricas
- Otros equipos que requieran un suministro eléctrico extremadamente estable, como cobijas eléctricas controladas por microcomputadora y luces con sensor táctil
- Equipo medico

Carga inalámbrica

⚠ Advertencia

La carga inalámbrica puede afectar el funcionamiento de un marcapasos implantado u otros dispositivos médicos. Si usted tiene uno, se le recomienda consultar con su médico antes de usar el sistema de carga inalámbrica.

⚠ Advertencia

Retire todos los objetos del cargador antes de cargar su smartphone compatible. Los objetos como monedas, llaves, anillos, sujetadores de papel o tarjetas que se encuentren entre el smartphone y el cargador pueden calentarse mucho.

En las raras ocasiones en que el sistema de carga no detecte un objeto, y el objeto se aloje entre el smartphone y cargador, retire el smartphone y permita que el objeto se enfríe antes de retirarlo del cargador, para evitar quemaduras. Además, se puede dañar una tarjeta de llave del vehículo, tarjetas de crédito, tarjetas de llave de hoteles y otras tarjetas de comunicación de campo cercano (NFC) si se colocan en el cargador.

Si está equipado y activado, el vehículo tiene carga inalámbrica en la charola debajo del sistema de control de clima. El sistema opera a 127.7 kHz y carga de forma inalámbrica un smartphone compatible con Qi. La salida de energía del sistema es capaz de cargar a una tasa de hasta 3 amperios (15 W), conforme lo solicite el smartphone compatible. Vea *Norma de Radiofrecuencia* ⇨ *424*.

El vehículo debe estar encendido, en modo de accesorios, o la Energía retenida para los accesorios (RAP) debe estar activa. La función de carga inalámbrica puede no indicar correctamente la carga cuando el vehículo esté en Energía retenida para los accesorios (RAP), durante una llamada Bluetooth, o en una llamada telefónica Bluetooth, o cuando la proyección de teléfono esté activa. Vea *Energía retenida para los accesorios (RAP)* ⇨ *213*.

La temperatura de operación es de −40 °C (−40 °F) a 85 °C (185 °F) para el sistema de carga y 0 °C (32 °F) a 35 °C (95 °F) para el teléfono. Se puede mostrar una alerta de carga detenida en la pantalla de infoentretenimiento si el cargador inalámbrico o el smartphone están fuera de la temperatura normal de operación. La carga se reanudará automáticamente cuando se alcance la temperatura normal de operación.

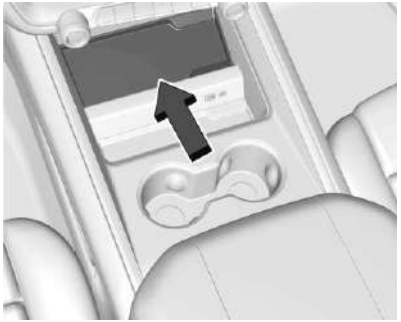

Para cargar un smartphone:

1. Confirme que el smartphone tenga capacidad de carga inalámbrica.
2. Remueva todos los objetos del estuche de carga. El sistema no puede cargar si hay objetos entre el smartphone y el cargador.
3. Coloque el smartphone boca arriba contra la parte trasera del cargador.

   Un estuche grueso de smartphone puede evitar que el cargador funcione, o reducir el desempeño de carga.
4. Aparece un ⚡ verde en la pantalla de infoentretenimiento junto al icono de teléfono cuando se detecta el smartphone.

El smartphone se puede calentar durante la carga. Esto es normal. En temperaturas más cálidas, su teléfono puede tardar más en cargar.

Solución de problemas de carga inalámbrica

Si se coloca un smartphone en el cargador y aparece, retire el smartphone y cualquier objeto de la cavidad. Gire el smartphone 180 grados y espere unos cuantos segundos antes de colocarlo/alinearlo en la cavidad de nuevo.

Si se coloca un smartphone en el cargador y aparece, el cargador y/o el smartphone está sobrecalentado. Retire el smartphone y cualquier objeto del cargador para enfriar el sistema.

Para vehículos con proyección de teléfono inalámbrico, el smartphone se puede sobrecalentar durante la carga inalámbrica. El smartphone puede alentarse, dejar de cargar, o apagarse para proteger la batería. El teléfono puede necesitar retirarse de su estuche para evitar sobrecalentarse. El puede parpadear mientras el teléfono se enfría lo suficiente para que la carga inalámbrica se reanude automáticamente. Esto es normal. El desempeño de teléfono individual puede variar.

Es posible que ciertos accesorios del vehículo y del smartphone no sean compatibles con el sistema de carga inalámbrica. Consulte a su distribuidor respecto a información adicional.

Luces de advertencia, marcadores e indicadores

Las luces de advertencia, medidores, y indicadores pueden avisarle sobre un problema con su vehículo. Algunas luces de advertencia se muestran brevemente para mostrar que funcionan cuando arranca el vehículo. Sin embargo, si persiste una luz de advertencia mientras conduce, o si muestra un indicador puede haber un problema, asegúrese de consultar las secciones en "Luces de advertencia, medidores e indicadores".

Prestar atención a las luces de advertencia, medidores, e indicadores de su vehículo y atender oportunamente cualquier problema puede ayudarle a evitar una reparación costosa o lesiones personales. Posponer las reparaciones puede ser costoso e incluso peligroso.

Cuadro de instrumentos

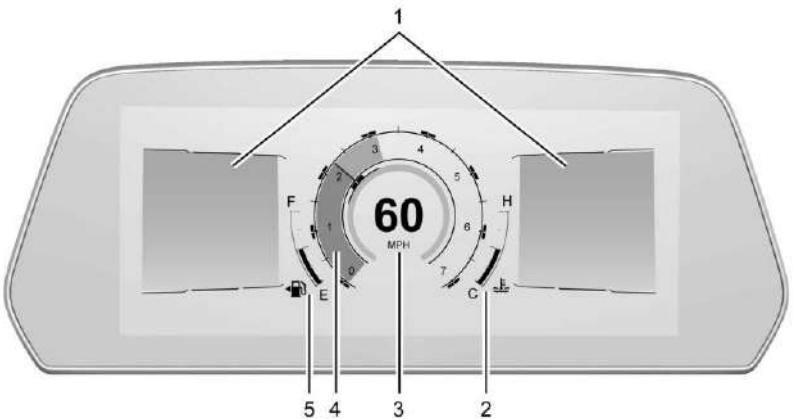

Se muestra distribución de indicador sencillo en sistema inglés, otras distribuciones y sistema métrico son similares

1. *Centro de información del conductor (DIC)* ⇨ *128*
2. *Indicador de temperatura del refrigerante del motor* ⇨ *112*
3. *Velocímetro* ⇨ *109*
4. *Tacómetro* ⇨ *110*
5. *Indicador de combustible* ⇨ *110*

Grupo de instrumentos reconfigurable

La distribución de la pantalla del cuadro se puede cambiar. Es posible que algunas de las vistas seleccionables no estén disponibles para su vehículo en particular.

Las siguientes son vistas seleccionables:

Limpia: Si está equipado, no muestra zonas de información.

Un solo indicador: Muestra dos zonas de información que están ubicadas a la izquierda y a la derecha del velocímetro. Hay dos indicadores ubicados en la parte inferior de la pantalla.

Doble indicador: Si está equipado, muestra el velocímetro y el tacómetro a la izquierda y a la derecha de la zona de información. Hay dos indicadores ubicados en la parte inferior de la pantalla.

Map (Mapa): Muestra un mapa de navegación.

Asistencia al conductor: Si está equipado, muestra información para Control de velocidad constante adaptativo (ACC), Distancia de seguimiento, Asistencia de conservación de carril (LKA), Alerta de colisión frontal (FCA), y Super Cruise. Hay una zona de información a la derecha de la pantalla.

Todoterreno: Si está equipado, muestra la información de inclinación y rodado del vehículo, ángulo de rueda del camino, y el estado de tracción en las cuatro ruedas (4WD). El velocímetro, brújula, y dos indicadores están al centro de la pantalla. Hay dos indicadores ubicados a la izquierda y derecha de la pantalla.



Utilice el control del volante adecuado para abrir y navegar a través de los diferentes elementos y pantallas.

Para cambiar la configuración del cuadro, oprima en el control del volante derecho.

Si está equipado, para cambiar las esferas de los indicadores, mantenga presionado y use ∧ o ∨ en el control derecho del volante.

Oprima ✓ en el control del volante derecho para seleccionar la opción deseada de la lista.

Los siguientes indicadores condicionales pueden aparecer cuando está seleccionado un modo de conducción en particular:

- Temperatura del aceite del motor
- Presión de aceite del motor
- Voltímetro
- Temperatura de transmisión

Ajustes de pantalla

Las siguientes opciones se pueden encender o apagar utilizando la pantalla de infoentretenimiento. Algunas pueden no estar disponibles para su vehículo en particular. Vea *Configuraciones* ⇨ *174*.

Señal de velocidad

Muestra información de señales a partir de una base de datos de carreteras en la navegación a bordo. La señal mostrará "– –" cuando no se detecte el límite de velocidad o el sistema no esté disponible.

Gráficos paso a paso

Proporciona gráficas de Navegación Paso a Paso durante una ruta activa en su pantalla del conductor.

Reconocimiento de Señalamiento de Tráfico

Muestra el límite de velocidad detectado en su pantalla del conductor.

Velocímetro

El velocímetro muestra la velocidad del vehículo ya sea en kilómetros por hora (km/h) o en millas por hora (mph).

Odómetro

El odómetro muestra la distancia que ha recorrido el vehículo, ya sea en kilómetros o en millas.

Odómetro de viaje

El odómetro de viaje muestra la distancia que ha recorrido el vehículo desde la última vez que se restableció el odómetro.

Acceda y restablezca el odómetro de viaje a través de Estado del vehículo. Vea *Estado del vehículo* ⇨ *131*.

Tacómetro

El tacómetro muestra le velocidad del motor en revoluciones por minuto (rpm) cuando el motor está encendido.

Durante modo de Paro automático, el tacómetro puede variar por varios cientos de rpm, cuando el motor se apaga y se vuelve a arrancar.

Indicador de combustible

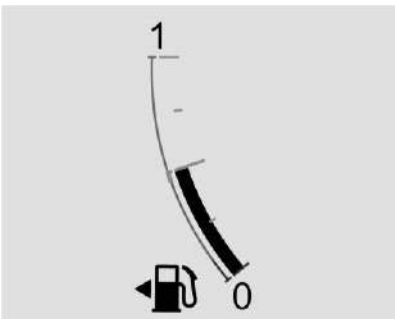

Se muestra Indicador redondo en sistema métrico, otros son similares

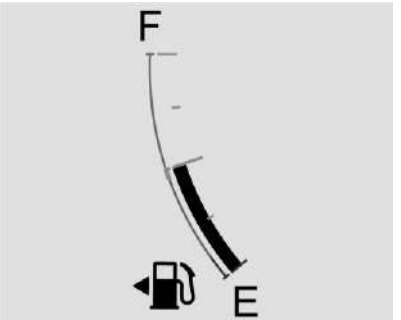

Se muestra Indicador redondo de sistema inglés, otros similares

Cuando la ignición está activa, el indicador de combustible indica aproximadamente cuánto combustible queda en el tanque.

Hay una flecha cerca del indicador de combustible apuntando al lado del vehículo en donde se encuentra el tanque.

Cuando el indicador se acerca al nivel de vacío, se enciende la luz de combustible bajo. Todavía tiene una pequeña cantidad de combustible, pero deberá agregar más combustible al vehículo pronto.

El indicador de combustible puede:

- Tomar un poco más o menos combustible para llenarse de lo que indica. Por ejemplo, el medidor pudo haber indicado que el tanque está medio lleno, pero en realidad se requerirá un poco más o un poco menos que medio tanque para rellenarlo.
- Se mueve un poco mientras se conduce en una pendiente, al girar en una esquina, al acelerar o frenar.
- Toma unos segundos estabilizarse después de activar la ignición y vuelve a vacío cuando ésta se apaga.

Éstas son condiciones normales, ninguna de las cuales indica un problema con el indicador de combustible.

Indicador de presión de aceite del motor

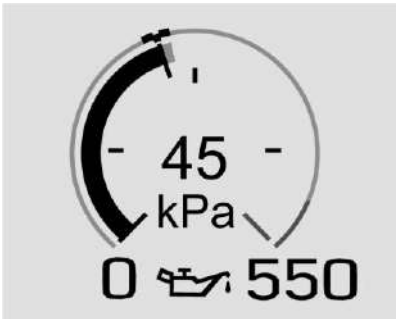

Se muestra Indicador doble métrico, otros similares

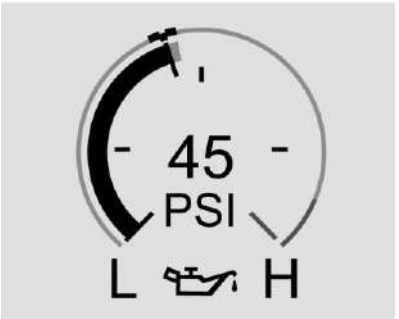

Se muestra Indicador doble en sistema inglés, otros similares

Precaución

La falta de mantenimiento adecuado al aceite del motor puede dañar al mismo. Conducir con el aceite de motor en un nivel bajo también puede dañar el motor. Las reparaciones podrían no estar cubiertas por la garantía del vehículo. Revise el nivel de aceite lo antes posible. Añada aceite si se requiere, pero si el nivel de aceite está dentro del rango de funcionamiento

(Continúa)

Precaución (Continúa)

y la presión del aceite aún sigue baja, lleve el vehículo a servicio. Siga siempre el programa de mantenimiento para cambiar el aceite del motor.

Si está equipado, el indicador de presión de aceite del motor muestra la presión en kPa (kilopascales) o psi (libras por pulgada cuadrada) cuando el motor está en funcionamiento.

La presión del aceite puede variar dependiendo de la velocidad del motor, la temperatura exterior, la temperatura del refrigerante, y la viscosidad del aceite.

En algunos modelos, la bomba del aceite variará la presión del aceite de motor de acuerdo con las necesidades del motor. La presión del aceite puede cambiar rápidamente conforme la velocidad o carga del motor varíen. Esto es normal. Si la luz de advertencia de presión del aceite o el mensaje de Centro de información del conductor (DIC) indican presión del aceite fuera del rango operativo normal, revise el aceite del motor tan pronto como sea posible.

Vea *Aceite del motor* ⇨ *316*.

Medidor de temperatura de aceite del motor



Se muestra Indicador doble en sistema métrico, otros son similares

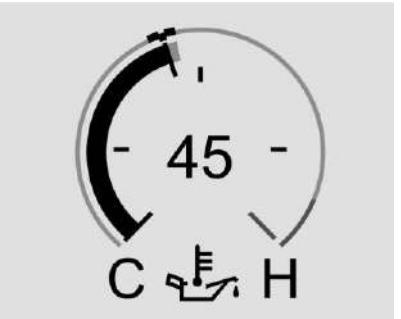

Se muestra Indicador doble en sistema inglés, otros similares

Si está equipado, este indicador muestra la temperatura del aceite de motor.

Si la aguja del medidor se mueve al extremo alto, el aceite del motor se ha sobrecalentado. Bajo condiciones normales de conducción, salga del camino, detenga el vehículo, y apague el motor tan pronto como sea posible.

Vea *Aceite del motor* ⇨ *316*.

Indicador de temperatura del refrigerante del motor

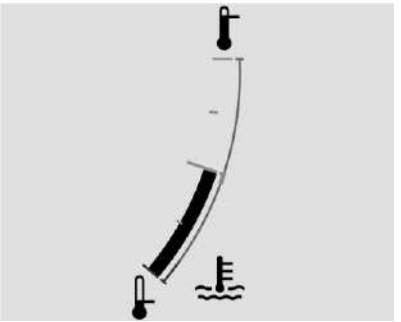

Se muestra Indicador redondo métrico, otros similares

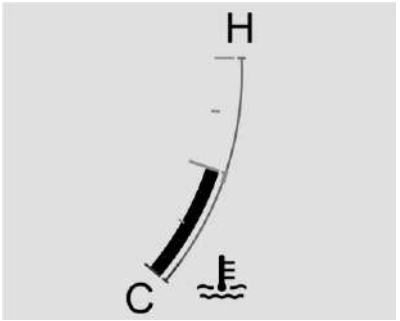

Se muestra Indicador redondo de sistema inglés, otros similares

Ese indicador muestra la temperatura del refrigerante del motor.

Si el puntero se mueve hacia el área de advertencia en el extremo alto del indicador, el motor está demasiado caliente.

Esta lectura indica lo mismo que luz de advertencia. Quiere decir que se ha sobrecalentado el refrigerante del motor. Si el vehículo ha estado operando en condiciones de conducción normales, salga del camino, detenga el vehículo y apague el motor tan pronto como sea posible. Vea *Sobrecalentamiento del motor* ⇨ *325*.

Indicador de temperatura de la transmisión

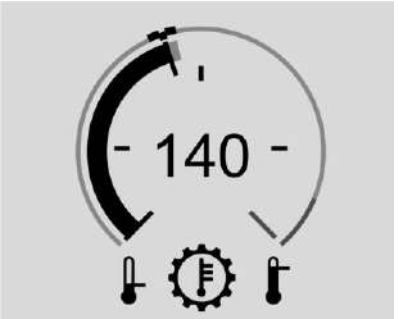

Se muestra Indicador doble métrico, otros similares

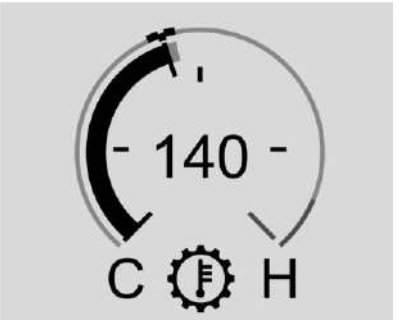

Se muestra Indicador doble en sistema inglés, otros similares

Precaución
No conduzca el vehículo mientras el fluido de transmisión está sobrecalentado, o la transmisión se puede dañar. Esto puede generar reparaciones costosas que la garantía del vehículo podría no cubrir.

Si está equipado, el indicador de temperatura de la transmisión muestra la temperatura de fluido de la transmisión. Si el medidor da lecturas en el área roja o si aparece un mensaje en el centro de información del conductor (DIC),

se debe detener el vehículo e investigar la causa. Una causa posible es el nivel bajo del fluido de la transmisión.

Recordatorios de cinturón de seguridad

Luz de recordatorio del cinturón de seguridad del conductor

Hay una luz de recordatorio para el cinturón de seguridad del conductor en el grupo de instrumentos.



Cuando se arranca el vehículo, o si el conductor permanece sin abrochar su cinturón o si lo desabrocha mientras el vehículo está en movimiento, esta luz parpadea y suena una alerta audible para alertar al conductor que abroche su cinturón de seguridad. La luz entonces se puede mostrar sólida hasta que se abroche el cinturón de seguridad del conductor. Este ciclo puede continuar varias veces o continuamente hasta que se abroche el cinturón de seguridad del conductor. Si el cinturón de seguridad del conductor está abrochado, la luz no se mostrará y no sonará la alerta audible.

Luz de recordatorio del cinturón de seguridad del pasajero delantero

Este vehículo puede tener una luz de recordatorio del cinturón de seguridad del pasajero delantero cerca del indicador de estado de la bolsa de aire del pasajero. Consulte *Sistema de detección de pasajeros* ⇨ *73*.



Cuando se arranca el vehículo, o si el pasajero delantero permanece sin abrochar su cinturón o si lo desabrocha mientras el vehículo está en movimiento, esta luz parpadea y puede sonar una alerta audible para alertar al pasajero delantero que abroche su cinturón de seguridad. La luz entonces se puede mostrar sólida hasta que se abroche el cinturón de seguridad del pasajero delantero. Este ciclo puede continuar varias veces o continuamente hasta que se abroche el cinturón de seguridad del pasajero delantero. Si el cinturón de seguridad del pasajero delantero está abrochado, la luz no se mostrará y no sonará la alerta audible.

Pueden ocurrir alertas si hay algún objeto, como un portafolios, bolsa de mano, bolsa de abarrotes, laptop, u otro dispositivo electrónico está en el asiento del pasajero delantero. Para desactivar la luz y/o la alerta audible de recordatorio, retire el objeto del asiento o abroche el cinturón de seguridad.

Luz de recordatorio de cinturón de seguridad de pasajero de segunda y tercera fila

Este vehículo puede tener luces de recordatorio de cinturón de seguridad de pasajeros de segunda y tercera fila.



Cuando se arranca el vehículo y no se está moviendo, y si un pasajero trasero no tiene abrochado su cinturón de seguridad, la luz

se mostrará sólida. Si un pasajero trasero permanece sin abrochar su cinturón o si lo desabrocha mientras el vehículo está en movimiento, esta luz puede parpadear y sonar una alerta audible para alertar al conductor que un pasajero trasero debe abrochar su cinturón de seguridad.

Una ✕ indica que el cinturón de seguridad no está abrochado. Una ✓ indica que el cinturón de seguridad no está abrochado.

Para información sobre las luces de recordatorio de cinturón de seguridad delantero, vea "Luz de recordatorio de cinturón de seguridad del conductor" y "Luz de recordatorio de cinturón de seguridad del pasajero delantero" indicados anteriormente.

Pueden ocurrir alertas si hay algún objeto, como un portafolios, bolsa de mano, bolsa de abarrotes, laptop, u otro dispositivo electrónico está en el asiento del pasajero delantero. Para desactivar la luz y/o la alerta audible de recordatorio, retire el objeto del asiento o abroche el cinturón de seguridad.

Luz de disponibilidad de bolsa de aire

Esta luz indica si existe algún problema eléctrico con el sistema de bolsas de aire. Está ubicada en el cuadro de instrumentos. La revisión del sistema incluye el(los) sensor(es) de la bolsa de aire, el sistema de detección de pasajeros, los pretensores, los módulos de la bolsa de aire, el cableado, el sensor de golpes y el módulo de diagnóstico. Para obtener más información sobre el sistema de las bolsas de aire, vea *Sistema de bolsas de aire* ⇨ *66*.



La luz de disponibilidad de bolsa de aire se enciende durante varios segundos al arrancar el vehículo. Si la luz no se enciende entonces, haga que la reparen de inmediato.

⚠ Advertencia

Si la luz permanece encendida después de prender el vehículo o se enciende mientras va conduciendo, significa que el sistema no está funcionando correctamente. Es posible que las bolsas de aire del vehículo no se inflen durante un choque o se pueden inflar sin ocurrir un choque. Para ayudar a evitar lesiones, lleve su vehículo a servicio de inmediato.

Si hay un problema con el sistema de la bolsa de aire, también se puede encender un mensaje en el Centro de información del conductor (DIC).

Indicador de estado de bolsa de aire del pasajero

El vehículo tiene un sistema de detección de pasajeros. Vea *Sistema de detección de pasajeros* ⇨ *73* para obtener información de seguridad importante. La consola superior tiene un indicador de estado de la bolsa de aire del pasajero.



Cuando se arranca el vehículo, el indicador de estado de la bolsa de aire del pasajero encenderá los símbolos para on (encendido) y off (apagado), durante varios segundos a modo de revisión al sistema. Entonces, después de varios segundos, el indicador de estado iluminará el símbolo de encendido o apagado, para informarle el estado de la bolsa de aire exterior del pasajero.

Si el símbolo on (encendido) está iluminado, significa que se permite que la bolsa de aire delantera del pasajero se infle.

Los símbolos se pueden apagar después de aproximadamente un minuto pero todavía se permitirá que se infle la bolsa de aire delantera.

Si se enciende el símbolo de apagado, significa que el sistema de detección de pasajeros desactivó la bolsa de aire delantera del pasajero exterior delantero.

Si, después de varios segundos, ambos indicadores de estado permanecen encendidos, si no se enciende ninguna luz, o si la luz de disponibilidad de bolsa de aire está encendida, puede haber un problema con las luces o con el sistema de detección de pasajeros. Visite a su distribuidor para servicio de inmediato.

⚠ Advertencia

Si la Luz de disponibilidad de bolsa de aire se enciende y permanece encendida, quiere decir que puede haber algo mal con el sistema de bolsas de aire. Para evitar lesiones personales o a terceros, lleve su vehículo a servicio de inmediato. Vea *Luz de disponibilidad de bolsa de aire* ⇨ *115* para obtener más información, que incluye información de seguridad importante.

Luz del sistema de carga

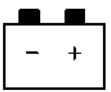

Esta luz se despliega brevemente cuando arranca su vehículo. Ésta es una prueba normal que su vehículo ejecuta al arrancar.

Si la luz permanece encendida o si se muestra mientras conduce, podría existir un problema con el sistema de carga eléctrico. Pida a su distribuidor que lo revise. Si conduce mientras esta luz está encendida se puede descargar la batería de 12 voltios.

Si debe conducir una distancia corta con la luz encendida, apague todos los accesorios, como el radio, para conservar la energía de la batería. Encuentre un lugar seguro para detener el vehículo.

Luz del indicador de falla (Luz Revise el motor)



Precaución

Si el vehículo se conduce continuamente con esta luz encendida, puede ser que tampoco trabaje el sistema de control de emisiones, la economía de combustible puede ser más baja, y puede ser que el vehículo no marche suavemente. Esto puede generar reparaciones costosas que posiblemente no cubra la garantía del vehículo.

Precaución

Modificaciones al motor, transmisión, escape, admisión, o sistema de combustible, o el uso de llantas de reemplazo que no cumplan las especificaciones de la llanta original, pueden causar que esta luz se encienda. Esto puede generar reparaciones costosas no cubiertas por la garantía del vehículo. Esto también podría afectar la capacidad del vehículo de pasar una prueba de Inspección/mantenimiento de emisiones. Vea *Accesorios y modificaciones* ⇨ *310*.

Esta luz se despliega brevemente cuando arranca su vehículo. Ésta es una prueba normal que su vehículo ejecuta al arrancar. Si no se muestra, acuda a su distribuidor para servicio.

La luz es parte del sistema de diagnóstico a bordo del control de emisiones del vehículo. Si esta luz permanece encendida o se muestra mientras conduce, hay una falla presente y puede ser que el vehículo requiera servicio. Vea *Posiciones del encendido* ⇨ *208*.

El sistema a menudo muestra fallas antes de que cualquier problema sea perceptible. Estar al tanto de la luz y buscar servicio oportunamente cuando se muestra puede prevenir daño.

Si la luz está parpadeando: Se detectó una falla que podría dañar el sistema de control de emisiones e incrementar las emisiones del vehículo. Puede ser necesario realizar un diagnóstico y el servicio. Visite a su distribuidor.

Para ayudar a prevenir daño, reduzca la velocidad del vehículo, y evite aceleraciones pesadas y pendientes cuesta arriba. Si lleva un remolque, disminuya la cantidad de carga que se va a transportar lo más pronto posible.

Si la luz continúa parpadeando, encuentre un lugar seguro para estacionarse. Apague el vehículo y espere al menos 10 segundos antes de volver a encender el motor. Si la luz sigue parpadeando, siga las guías anteriores en "Si la luz parpadea", y lleve el vehículo a servicio con su distribuidor lo más pronto posible.

Si la luz se enciende y permanece fija: Se detectó una falla. Puede ser necesario realizar un diagnóstico y el servicio. Visite a su distribuidor.

Revise lo siguiente:

- Si se ha añadido combustible al vehículo usando el adaptador de embudo sin tapa, asegúrese de que se haya removido. Consulte "Llenado del tanque con una lata portátil de gasolina" bajo *Llenado del tanque* ⇨ *305*. El sistema de diagnóstico puede detectar si el adaptador se ha dejado instalado en el vehículo, permitiendo que el combustible se evapore a la atmósfera. Algunos viajes con el adaptador removido puede apagar la luz.
- Combustible de baja calidad puede causar la operación ineficiente del motor y capacidad de conducción deficiente, que puede desaparecer una vez que el motor se caliente. Si esto ocurre, cambie la

marca de combustible. Puede necesitar al menos un tanque lleno del combustible adecuado para que se apague la luz. Vea *Combustible recomendado (Motor 5.3L)* ⇨ *304 Combustible recomendado (Motor 6.2L)* ⇨ *304*.

Si la luz permanece encendida, visite a su distribuidor.

Verificación de emisiones y Programas de mantenimiento

Si el vehículo requiere una prueba de Inspección/mantenimiento de emisiones, el equipo de prueba se puede usar para conectar al Conector de enlace de datos del vehículo.

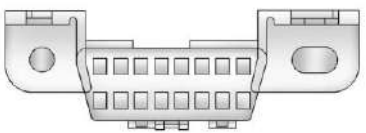

El Conector de enlace de datos está debajo del tablero de instrumentos del lado izquierdo del volante. Conectar dispositivos que no se utilicen para realizar una Inspección de emisiones/Prueba de mantenimiento o para dar servicio al vehículo puede afectar la operación del vehículo. Vea *Equipo eléctrico incorporado* ⇨ *308*. Visite a su distribuidor si necesita asistencia.

Es posible que el vehículo no supere la verificación si:

- La luz indicadora de falla se muestra cuando el motor está funcionando
- La luz no se muestra cuando la ignición está encendida mientras el motor está apagado.
- Los sistemas de control de emisiones críticos no se diagnosticaron completamente. Si esto sucede, el vehículo no estaría listo para inspección y podría requerir varios días de conducción de rutina antes que el sistema esté listo para inspección. Esto puede suceder si la batería de 12 voltios se reemplazó o descargó recientemente, o si se dio servicio recientemente al vehículo.

Consulte a su distribuidor si el vehículo no pasa o no puede estar listo para la prueba.

Luz de advertencia del sistema de frenos





Sistema métrico **Sistema inglés**

⚠ Advertencia

Es posible que el sistema de frenos no esté funcionando correctamente si la luz de advertencia se enciende. Si conduce con la luz de advertencia del sistema de frenos encendida puede provocar un accidente. Si la luz sigue encendida después de detener cuidadosamente el vehículo a un lado de la carretera, remólquelo para llevarlo a servicio.

Esta luz se despliega brevemente cuando arranca su vehículo. Ésta es una prueba normal que su vehículo ejecuta al arrancar. Si no se muestra, acuda a su distribuidor para servicio.

Si la luz permanece encendida, solicite que revisen el sistema de frenos de inmediato. Esta luz se puede mostrar si el líquido de frenos está bajo. Consulte *Líquido de frenos* ⇨ *330*.

Si la luz se muestra mientras se conduce, salga del camino y deténgase con cuidado. Si está equipado con refuerzo de freno eléctrico, la velocidad del vehículo puede limitarse cuando se muestra la luz de advertencia del sistema de frenos. Puede que sea más difícil presionar el pedal de freno, o puede que el pedal de freno quede más cerca del piso. Puede tardar más el detenerse. Si la luz sigue encendida, solicite una grúa para que lo lleve a servicio. Consulte *Transporte de vehículo deshabilitado* ⇨ *390*.

Luz de freno eléctrico de estacionamiento



Unidades métricas



Sistema inglés

Esta luz se muestra cuando el Freno eléctrico de estacionamiento está aplicado. Si la luz parpadea después de soltar el Freno eléctrico de estacionamiento, o mientras conduce, hay un problema con el sistema de freno eléctrico de estacionamiento. También se puede mostrar un mensaje en el centro de información del conductor.

Si la luz no se muestra, o permanece parpadeando, consulte a su distribuidor.

Luz del freno de estacionamiento eléctrico de servicio



Esta luz se puede mostrar brevemente cuando arranca su vehículo. Ésta es una prueba normal que su vehículo ejecuta al arrancar. Si no se muestra, acuda a su distribuidor para servicio.

Si esta luz permanece encendida o se muestra mientras conduce, hay un problema con el freno eléctrico de estacionamiento. Lleve el vehículo a un distribuidor a la brevedad posible. Además del freno de estacionamiento, también se pueden afectar otras funciones de seguridad que utilizan el freno eléctrico de estacionamiento. También se puede mostrar un mensaje en el centro de información del conductor. Vea *Freno de estacionamiento eléctrico* ⇨ *226*.

Luz de advertencia del Sistema de Frenos Antibloqueo (ABS)



Esta luz se despliega brevemente cuando arranca su vehículo. Ésta es una prueba normal que su vehículo ejecuta al arrancar. Si no se muestra, acuda a su distribuidor para servicio.

Cuando el sistema de frenos antibloqueo (ABS) detecta un problema, se muestra la luz de advertencia de ABS y permanece encendida, y puede escuchar una alerta audible. Los frenos de su vehículo todavía funcionarán, pero el

Sistema de frenos antibloqueo (ABS) no está funcionando como se espera. Llévelo a servicio con su distribuidor.

Si esta luz de advertencia y la luz de advertencia del sistema de frenos se muestran, su sistema de frenos antibloqueo (ABS) y sus frenos regulares no están funcionando como se espera. Llévelo a servicio con su distribuidor.

Vea *Luz de advertencia del sistema de frenos* ⇨ *118*.

Luz de tracción en las cuatro ruedas



Se muestra modo automático, Otros modos son similares

Si está equipado, la luz correspondiente se muestra cuando se selecciona el modo 2WD, modo 4HI, modo AUTO (todas las cajas de transferencia); el modo 4LOW y el modo N (sólo caja de transferencia de dos velocidades).

La luz parpadeará cuando un cambio esté en progreso. Una vez que el cambio esté completo, la luz será estable.

Si la luz se muestra en ámbar, puede haber una falla con el sistema de tracción en las cuatro ruedas. Visite a su distribuidor.

Vea *Doble tracción* ⇨ *220*.

Luz de control de descenso de pendiente



Si está equipado, la luz de control de descenso en pendientes se muestra cuando el sistema está listo para su uso. Cuando la luz parpadea, el sistema está activo.

Vea *Luz de control de descenso de pendiente (HDC)* ⇨ *230*.

Luz de Asistencia de mantenimiento de carril (LKA)



Si está equipado, la luz de Asistencia de conservación de carril puede mostrar los siguientes colores:

- Blanco: Se muestra cuando arranca el vehículo. Una luz blanca estable indica que la Asistencia de conservación de carril no puede asistir.
- Verde: Aparece cuando la Asistencia de conservación de carril se activa y está lista para asistir. La Asistencia de conservación de carril puede girar suavemente el volante si el vehículo se aproxima a una marca de carril detectada.
- Ámbar: Se muestra cuando la Asistencia de conservación de carril está activa. La luz parpadea en color ámbar como una alerta de Advertencia de desvío de carril indicando que una marca de carril se cruzó

inadvertidamente. Si el sistema detecta que usted dirige intencionalmente (para rebasar o cambiar carriles), es posible que no se muestre la alerta de Advertencia de desvío de carril. Si está equipado, la luz ámbar también se muestra cuando la Asistencia de dirección de zona ciega detecta un posible choque con un vehículo en movimiento en el carril al que ingresa. Vea *Asistencia de dirección de zona ciega (BZSA)* ⇨ *296*.

La Asistencia de conservación de carril no ayudará o alertará si la direccional está activa en la dirección del desvío del carril, o si la Asistencia de conservación de carril detecta que usted está acelerando, frenando, o realizando la dirección de forma activa. Consulte *Asistente de mantenimiento de carril (LKA)* ⇨ *300*.

Luz Lane Centering Assistance (Asistencia de centrado de carril)



Si está equipado, esta luz muestra el estado de Asistencia de centrado de carril.



Si está equipado, esta luz se despliega cuando necesita tomar el control.

Vea *Super Cruise* ⇨ *253*.

Luz de frenado automático de emergencia (AEB) desactivado



Este indicador muestra cuando apaga el Frenado automático de emergencia o el Frenado de peatón al frente.

Este indicador también muestra si el Frenado automático de emergencia o el Frenado de peatón al frente no están disponibles debido a una falla, condiciones del clima, o un parabrisas sucio.

Vea *Frenado automático de emergencia (AEB)* ⇨ *285*.

Vea *Sistema de frenado ante peatón al frente (FPB)* ⇨ *290*.

Indicador de vehículo al frente



Si está equipado, este indicador se mostrará en color verde cuando se detecta un vehículo que va delante y en ámbar cuando está siguiendo a un vehículo demasiado cerca.

Vea *Sistema de alerta de choque de frente (FCA)* ⇨ *283*.

Indicador de peatón al frente



Si está equipado, este indicador se mostrará en ámbar cuando se detecte un peatón al frente del vehículo.

Vea *Sistema de frenado ante peatón al frente (FPB)* ⇨ *290*.

Luz de tracción apagada



Esta luz se despliega brevemente cuando arranca su vehículo. Ésta es una prueba normal que su vehículo ejecuta al arrancar. Si no se muestra, acuda a su distribuidor para servicio.

La luz de tracción desactivada se muestra después de apagar el Sistema de control de tracción. Cuando StabiliTrak/Control electrónico de estabilidad se apaga, el Sistema de control de tracción también se apaga. Para apagar y encender el Sistema de control de tracción y StabiliTrak/Control electrónico de estabilidad, consulte *Control de tracción/ Control electrónico de estabilidad* ⇨ *228*.

Si el Sistema de control de tracción está apagado, el deslizamiento de las ruedas no limita la aceleración a menos que sea necesario para ayudar a proteger la línea de impulso contra daño. Ajuste su conducción como sea necesario.

Sistema de control de tracción (TCS)/Luz de control de estabilidad electrónica



Esta luz se despliega brevemente cuando arranca su vehículo. Ésta es una prueba normal que su vehículo ejecuta al arrancar. Si no se muestra, acuda a su distribuidor para servicio.

La luz parpadea cuando el Sistema de control de tracción y/o el sistema StabiliTrak/ Control Electrónico de Estabilidad está funcionando activamente.

Si la luz está encendida y no parpadea, el Sistema de control de tracción y el sistema StabiliTrak/Control electrónico de estabilidad pueden no ser completamente operativos o poder ayudar a mantener el control. Ajuste su conducción como sea necesario. Si persiste la condición, consulte a su distribuidor tan pronto como sea posible. Se puede mostrar un mensaje en el Centro de información del conductor.

Vea *Control de tracción/Control electrónico de estabilidad* ⇨ *228*.

La luz también puede parpadear cuando el Sistema de frenos antibloqueo esté activo. Vea *Sistema de frenos antibloqueo (ABS)* ⇨ *225*.

Luz de control de balanceo de remolque



Esta luz parpadeará cuando el Control de viraje de remolque esté activo. Vea *Información general sobre remolque* ⇨ *307*.

Luz de apagado del control de estabilidad electrónica (ESC)



Esta luz se despliega brevemente cuando arranca su vehículo. Ésta es una prueba normal que su vehículo ejecuta al arrancar. Si no se muestra, acuda a su distribuidor para servicio.

Esta luz muestra cuando el sistema StabiliTrak/Control electrónico de estabilidad está apagado. Cuando StabiliTrak/Control electrónico de estabilidad se apaga, el Sistema de control de tracción también se apaga. Para apagar y encender StabiliTrak/Control electrónico de estabilidad, consulte *Control de tracción/Control electrónico de estabilidad* ⇨ *228* .

Si StabiliTrak/Control Electrónico de Estabilidad y el Sistema de Control de Tracción están apagados, los sistemas no ayudan en el control del vehículo. Ajuste su conducción como sea necesario.

Luz de advertencia de Temperatura del refrigerante del motor



Precaución
La luz de advertencia de temperatura del refrigerante del motor indica que el vehículo se ha sobrecalentado. Conducir con esta luz encendida puede dañar el motor y puede ser que esto no esté cubierto por la garantía del vehículo. Vea *Sobrecalentamiento del motor* ⇨ *325*.

Esta luz se muestra brevemente durante el arranque del vehículo como una prueba normal. Si no se muestra durante el arranque, o si permanece encendida, consulte a su distribuidor para obtener servicio.

Si la luz se enciende mientras conduce, deténgase y apague el motor lo antes posible.

Luz de control de modo del conductor



Esta luz se muestra cuando selecciona el modo Sport.



Esta luz se muestra cuando selecciona el modo Nieve/Hielo.



Esta luz se muestra cuando selecciona el modo Terreno.



Esta luz se muestra cuando selecciona el modo Sport.



Esta luz se muestra cuando selecciona el modo Remolque/transporte.

Vea *Control de modo del conductor* ⇨ *231*.

Luz de suspensión neumática



Esta luz se muestra cuando el vehículo se eleva a la altura máxima.



Esta luz se muestra cuando el vehículo se eleva a la altura de espacio incrementada al suelo.

Parpadea en verde para indicar que el vehículo está levantando la altura de conducción.



Esta luz parpadea en verde para indicar que el vehículo está bajando la altura de conducción.



Esta luz se muestra cuando el vehículo se baja para una entrada y salida más fácil del vehículo.

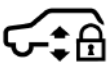

Esta luz se muestra cuando el vehículo está en modo de Servicio o modo de Alineación.

Vea *Suspensión de Aire* ⇨ *235*.

Luz de presión de las llantas



Si está equipado con el Sistema de monitoreo de presión de llantas, esta luz se despliega brevemente cuando arranca su vehículo. Ésta es una prueba normal que su vehículo ejecuta al arrancar.

La luz aparece para indicar la información sobre la presión de las llantas y del Sistema de monitoreo de presión de llantas.

Si la luz permanece encendida

Esto indica que una o más llantas tienen poco aire.

También aparece un mensaje de presión de llantas en el Centro de información del conductor. Deténgase lo antes posible e infle las llantas a la presión que se muestra en la etiqueta de información de llantas y carga. Vea *Presión de llantas* ⇨ *357*.

Si la luz parpadea y después permanece encendida

Si la luz parpadea durante un minuto y se queda encendida, podría haber algún problema con el Sistema de monitoreo de presión de las llantas. Si el problema no se corrige, la luz se mostrará cada vez que se arranque el vehículo. Vea *Funcionamiento del sistema de monitoreo de presión de las llantas* ⇨ *361*.

Luz de presión de aceite del motor

Precaución
Conducir el vehículo con baja presión de aceite del motor puede dañar el motor y las reparaciones no estarían cubiertas por la garantía del vehículo. Si la luz de presión de aceite del motor se enciende mientras conduce: 1. Deténgase en un lugar seguro y apague el motor. 2. Verifique el nivel de aceite. Vea *Aceite del motor* ⇨ *316*. (Continúa)

Precaución (Continúa)
3. Agregue aceite si el nivel de aceite está por debajo del rango de operación normal. 4. Vuelva a arrancar el vehículo. Si la luz de presión de aceite del motor permanece encendida durante más de 10 segundos, apague el vehículo. No vuelva a arrancar el vehículo. Llévelo a servicio con su distribuidor.



Esta luz se debe mostrar brevemente al arrancar el motor. Cuando el motor está apagado y el vehículo encendido, la luz debe permanecer iluminada. Si no se muestra en ninguna de las dos condiciones, comuníquese con su distribuidor.

Si la luz se muestra y permanece encendida cuando el motor está funcionando, es posible que no tenga la presión de aceite adecuada. El

nivel de aceite puede estar bajo o puede haber algún otro problema en el sistema de aceite. Apague el motor cuando sea seguro hacerlo y comuníquese con su distribuidor.

Luz de advertencia de combustible bajo



Esta luz se despliega brevemente cuando arranca su vehículo. Ésta es una prueba normal que su vehículo ejecuta al arrancar.

La luz se muestra cuando el tanque de combustible está bajo y se apaga cuando se agrega combustible. Si no lo hace, acuda a su distribuidor para darle servicio.

Si aparece un mensaje en el Centro de información del conductor (DIC) que indica HEAVY FUEL USE (Uso pesado de combustible), rellene combustible lo antes posible.

Indicador de paro automático



Esta luz se muestra cuando el Paro automático está activado.

Vea *Sistema de Paro/Arranque* ⇨ *211*.

Luz de seguridad



Esta luz se despliega brevemente cuando arranca su vehículo. Ésta es una prueba normal que su vehículo ejecuta al arrancar. Si no se muestra, acuda a su distribuidor para servicio.

Si la luz se enciende y el vehículo no arranca, puede haber un problema con el sistema de anti-robo. Vea *Funcionamiento del inmovilizador* ⇨ *28*.

Luz indicadora de luces altas encendidas



Esta luz se muestra cuando los faros de luces altas están en uso. Vea *Sistemas de luz alta* ⇨ *140*.

Luces altas automáticas



Si está equipado, esta luz se muestra cuando el sistema IntelliBeam está activado. Vea *Sistemas de luz alta* ⇨ *140*.

Indicador de luz antiniebla delantera



Si está equipado, esta luz se muestra cuando las luces antiniebla delanteras están encendidas. Vea *Neblina - Luces de neblina delanteras* ⇨ *145*.

Aviso de luces altas encendidas



Esta luz se muestra cuando las luces exteriores están en uso. La luz no se mostrará cuando sólo las luces diurnas estén activas. Consulte *Controles de faro* ⇨ *140*.

Luz de control de velocidad constante



Si está equipado, esta luz se muestra en blanco cuando el control de velocidad constante está encendido y listo, y se vuelve verde cuando se establece y está activo.

Se apaga cuando el Control de velocidad constante se apaga. Vea *Control de velocidad constante* ⇨ *238*.

Luz de Control de velocidad constante adaptativo



Si está equipado, esta luz se muestra en blanco cuando el Control de velocidad constante adaptativo está encendido y listo, y se vuelve verde cuando se establece y está activo.

Luz de control de velocidad de curva



Si está equipado, la luz se ilumina en verde cuando Control de velocidad constante adaptativo está controlando activamente la velocidad del vehículo y detecta una curva cerrada en el camino al frente.

El Control de velocidad constante adaptativo desacelera automáticamente el vehículo mientras conduce en la curva, y puede aumentar la velocidad fuera de la curva sin exceder la velocidad establecida.

Vea *Control de velocidad adaptativo* ⇨ *241*.

Luz Super Cruise



Si está equipado, esta luz muestra el estado Super Cruise. Vea *Super Cruise* ⇨ *253*.

Luz de asistencia de atención del Conductor



Si cuenta con esta característica, está luz aparece en ámbar cuando:

- La asistencia de somnolencia no está disponible
- La Asistencia de atención del conductor se ha desactivado

Vea *Asistencia de atención de conductor* ⇨ *298*.

Luz de Puerta entreabierta



Esta luz se muestra cuando una puerta está abierta o no está bien cerrada. Antes de conducir, revise si todas las puertas están cerradas adecuadamente.

Pantallas de información

Centro de información del conductor (DIC)

EL DIC se muestra en el grupo de instrumentos. Muestra el estado de muchos sistemas del vehículo.

Si el vehículo tiene motor diesel, vea el complemento diesel Duramax.

La información del DIC se divide en dos zonas principales:

Zona izquierda: Se muestra en al grupo de instrumentos a la izquierda del velocímetro.

Zona derecha: Se muestra en al grupo de instrumentos a la derecha del velocímetro.



∧ o ∨ : Use para desplazarse a la selección anterior o siguiente.

✓ : Presione para abrir un menú o seleccione un elemento del menú. Presione y sostenga para restablecer ciertas pantallas.

Opciones de la Pantalla de información del DIC

Seleccione qué pantalla de información ver en el DIC seleccionando Agregar a pantalla de conductor en Estado del vehículo en la pantalla de infoentretenimiento. Vea *Estado del vehículo* ⇨ *131*.

Pantallas de información del DIC

La siguiente es la lista de todas las pantallas posibles de información del DIC y sus ubicaciones. Algunos de las pantallas de información pueden no estar disponibles para su vehículo en particular.

Zona izquierda

Información de viaje: La pantalla de viaje 1 o 2 muestra la distancia recorrida actual, ya sea en kilómetros (km) o millas (mi), desde la última vez que se reinició el odómetro de viaje. Para restablecer el viaje actual, toque y sostenga la pantalla táctil cuando se muestre el odómetro de viaje en la pantalla de estado del vehículo.

La pantalla de Economía de combustible promedio muestra los litros promedio aproximados por 100 kilómetros (L/100 km), kilómetros por litro (km/L) o las millas por galón (mpg). Este número se calcula en base a la cantidad de L/100 km (mpg) o km/L registrada desde la última vez que se reinició este elemento en el menú. Este número refleja solo la economía de combustible promedio aproximada que el vehículo tiene ahora mismo, cambiará a medida que cambien las condiciones de manejo. La Economía de combustible promedio se puede restablecer junto con el odómetro de viaje al mantener oprimida la pantalla táctil cuando se muestra el odómetro de viaje en la pantalla de estado del vehículo.

Viaje Actual: Muestra la distancia conducida, economía de combustible, y el tiempo transcurrido desde el arranque del vehículo. Se restablece cuando apaga su vehículo.

Hora/Fecha: Muestra información actual sobre la fecha, hora y temperatura.

Voltaje de la batería: Muestra el voltaje actual de la batería.

Vida útil del aceite: Muestra un cálculo de la vida restante de aceite. Si se despliega VIDA RESTANTE DEL ACEITE 99%, significa que al aceite le queda un 99% de su vida útil.

Cuando la duración del aceite restante está baja, el mensaje CAMBIAR PRONTO EL ACEITE DE MOTOR aparecerá en la pantalla. Se debe cambiar el aceite lo más pronto posible. Vea *Aceite del motor* ⇨ *316*. Además del Sistema de duración del aceite del motor que monitorea la duración del aceite, se recomienda mantenimiento adicional. Vea *Programa de mantenimiento* ⇨ *406*.

La pantalla de vida restante de aceite se debe restablecer después de cada cambio de aceite. No se reiniciará solo. Tenga cuidado de no reiniciar la pantalla de vida del aceite cuando el aceite se acabe de cambiar. No se podrá restablecer con precisión hasta el próximo cambio de aceite. Para restablecer, consulte *Sistema de duración del aceite del motor* ⇨ *318*.

Economía del combustible: Muestra información sobre la economía de combustible actual y promedio.

Presión de aceite: Muestra la presión de aceite del motor en kPa (kilopascales) o psi (libras por pulgada cuadrada).

Horas del motor: Muestra el número total de horas que ha funcionado el motor. Esta pantalla también muestra las horas de ralentí del motor.

Temperatura del refrigerante: Muestra la temperatura del refrigerante en grados Celsius (°C) o grados Fahrenheit (°F).

Temperatura de líquido de transmisión: Muestra la temperatura del fluido de transmisión automática en grados Celsius (°C) o grados Fahrenheit (°F).

Presión de llantas: Muestra las presiones aproximadas para las cuatro llantas. La presión de llantas se presenta ya sea en unidades

de kilopascal (kPa) o en libras por pulgada cuadrada (psi). Si la presión está baja, el valor de dicha llanta se muestra en ámbar. Vea *Sistema de monitoreo de la presión de las llantas* ⇨ *360* y *Funcionamiento del sistema de monitoreo de presión de las llantas* ⇨ *361*.

Freno de remolque: En vehículos con el sistema de control de frenos de remolque integrados (ITBC), la pantalla de frenos de remolque aparece en el DIC.

GANANCIA DE REMOLQUE muestra la configuración de ganancia de remolque. Esta configuración se puede ajustar de 0.0 a 10.0 con un remolque conectado o desconectado.

TRAILER OUTPUT (Salida) muestra la salida de potencia al remolque en cualquier momento que esté conectado un remolque con frenos eléctricos. La salida se muestra como un gráfico de barra. Pueden aparecer líneas punteadas en la pantalla de SALIDA si no hay un remolque conectado.

Presión de llanta del remolque: Si está equipado, muestra la presión aproximada de todas las llantas del remolque. La presión de llantas se presenta ya sea en unidades de kilopascal (kPa) o en libras por pulgada cuadrada (psi). Si la presión está baja, el valor de dicha llanta se muestra en ámbar. Vea *Información general sobre remolque* ⇨ *307*.

La temperatura de las llantas del remolque se ubica debajo de la presión de la llanta. La temperatura de llanta de remolque muestra cada temperatura de llanta de remolque en grados Celsius (°C) o grados Fahrenheit (°F).

Vida de balata: Muestra un cálculo de la vida restante de las balatas delanteras y traseras. Los mensajes aparecen con base en el desgaste de la balata y el estado del sistema. Restablezca la pantalla de Vida de balata después de reemplazar las balatas. Vea *Sistema de vida de balata* ⇨ *329*.

Vida de filtro de aire: Muestra un estimado de la vida restante del filtro de aire del motor y el estado del sistema. La vida de filtro de aire del motor de 95% significa que queda el 95% de la vida del filtro de aire actual. Los mensajes se mostrarán en base a la vida del filtro de aire del motor y el estado del sistema. Cuando se muestre el mensaje REPLACE AT NEXT OIL CHANGE (Reemplazar en siguiente cambio de aceite), el filtro de aire del motor se debe reemplazar al momento del siguiente cambio de aceite. Cuando se muestre el mensaje REPLACE SOON (Reemplazar pronto), el filtro de aire del motor se debe reemplazar tan pronto como sea posible.

La pantalla de Vida de filtro de aire se debe restablecer después del reemplazo del filtro de aire del motor. Para restablecer, consulte *Sistema de vida de filtro de aire del motor* ⇨ *319*.

Temperatura de aceite: Muestra la temperatura actual del aceite en grados Celsius (°C) o en grados Fahrenheit (°F).

Off (Apagado): No permite que se muestre información en las áreas de la pantalla de información del grupo.

Zona derecha

Cambio automático de carril: Muestra el estado de un cambio de carril solicitado por el conductor cuando Super Cruise está activo. Vea *Super Cruise* ⇨ *253*.

Audio en reproducción: Muestra el audio que se está reproduciendo activamente.

Navegación: Muestra una variedad de información de navegación.

Teléfono: Muestra una variedad de información de llamada.

Off (Apagado): No permite que se muestre información en las áreas de la pantalla de información del grupo.

Estado del vehículo

Para acceder al menú, seleccione el icono Estado del vehículo de la pantalla de inicio de infoentretenimiento. El contenido del estado del vehículo está agrupado y aparece en la pantalla de infoentretenimiento.

Al seleccionar el contenido del estado del vehículo en la pantalla de infoentretenimiento aparecen las opciones disponibles. Siga cualquier mensaje o alerta que pueda aparecer. Es posible que algunas opciones no estén disponibles mientras conduce.

Toque Agregar a pantalla de conductor para enviar el contenido deseado al Centro de información del conductor (DIC) en el cuadro de instrumentos. Toque Eliminar de la pantalla para eliminar el contenido seleccionado del grupo de instrumentos. Vea *Centro de información del conductor (DIC)* ⇨ *128*.

Opciones

La siguiente es la lista de todos los posibles contenidos y la ubicación de estado del vehículo. Algunos pero no todos los contenidos y opciones pueden estar disponibles para su vehículo en particular.

Si el vehículo tiene motor diesel, vea el complemento diesel Duramax.

Visión general

Muestra una imagen interactiva de su vehículo que muestra información sobre el desempeño y la condición.

Mantenimiento

Presión de llantas: Muestra las presiones aproximadas para las cuatro llantas. La presión de llantas se presenta ya sea en unidades de kilopascal (kPa) o en libras por pulgada cuadrada (psi). Si la presión está baja, el valor de dicha llanta se muestra en ámbar. Vea *Sistema de monitoreo de la presión de las llantas* ⇨ *360* y *Funcionamiento del sistema de monitoreo de presión de las llantas* ⇨ *361*.

Se pueden elegir las siguientes opciones: Reprograme los Sensores, y agregue a la pantalla del conductor.

Vida de balata: Muestra un cálculo de la vida restante de las balatas delanteras y traseras. Los mensajes aparecen con base en el desgaste de la balata y el estado del sistema.

Se pueden elegir las siguientes opciones: Encender/apagar, Restablecer balatas delanteras, Restablecer balatas traseras y Agregar a pantalla del conductor. Restablezca la Vida de balata después de reemplazar las balatas. Vea *Sistema de vida de balata* ⇨ *329*.

Vida útil del aceite: Muestra un cálculo de la vida restante de aceite. Si se despliega VIDA RESTANTE DEL ACEITE 99%, significa que al aceite le queda un 99% de su vida útil.

Cuando la duración del aceite restante está baja, el mensaje CAMBIAR PRONTO EL ACEITE DE MOTOR aparecerá en la pantalla. Se debe cambiar el aceite lo más pronto posible. Vea *Aceite del motor* ⇨ *316*. Además del Sistema de duración del aceite del motor que monitorea la duración del aceite, se recomienda mantenimiento adicional. Vea *Programa de mantenimiento* ⇨ *406*.

Se pueden elegir las siguientes opciones: Restablecer, y Agregar a pantalla de conductor. La vida del aceite se debe restablecer después de cada cambio de aceite. No se reiniciará solo.

Tenga cuidado de no reiniciar la pantalla de vida del aceite cuando el aceite se acabe de cambiar. No se podrá restablecer con precisión hasta el próximo cambio de aceite. Para restablecer, consulte *Sistema de duración del aceite del motor* ⇨ *318*.

Vida de filtro de aire del motor: Muestra un estimado de la vida restante del filtro de aire del motor y el estado del sistema. La vida de filtro de aire del motor de 95% significa que queda el 95% de la vida del filtro de aire actual. Los mensajes se muestran en base a la vida del filtro de aire del motor y el estado del sistema. Cuando se muestre el mensaje REPLACE AT NEXT OIL CHANGE (Reemplazar en siguiente cambio de aceite), el filtro de aire del motor se debe reemplazar al momento del siguiente cambio de aceite. Cuando se muestre el mensaje REPLACE NOW (Reemplazar ahora), el filtro de aire del motor se debe reemplazar tan pronto como sea posible. La pantalla de Vida de filtro de aire se debe restablecer después del reemplazo del filtro de aire del motor. Para restablecer, consulte *Sistema de vida de filtro de aire del motor* ⇨ *319*.

Se pueden elegir las siguientes opciones: Apagar/encender, restablecer, y Agregar a pantalla de conductor.

Manómetro

Voltaje de la batería: Muestra el voltaje actual de la batería.

Se puede elegir Agregar a pantalla del conductor.

Temperatura del refrigerante: Muestra la temperatura del refrigerante en grados Celsius (°C) o grados Fahrenheit (°F).

Se puede elegir Agregar a pantalla del conductor.

Temperatura de líquido de transmisión: Muestra la temperatura del fluido de transmisión automática en grados Celsius (°C) o grados Fahrenheit (°F).

Se puede elegir Agregar a pantalla del conductor.

Presión de aceite: Muestra la presión de aceite del motor en kPa (kilopascales) o psi (libras por pulgada cuadrada).

Se puede elegir Agregar a pantalla del conductor.

Temperatura de aceite: Muestra la temperatura actual del aceite en grados Celsius (°C) o en grados Fahrenheit (°F).

Se puede elegir Agregar a pantalla del conductor.

Viaje

Información de viaje: Viaje 1 o 2 muestra la distancia recorrida actual, ya sea en kilómetros (km) o millas (mi), desde la última vez que se reinició el odómetro de viaje.

La Economía promedio de combustible muestra los litros promedio aproximados por cada 100 kilómetros (L/100 km) o millas por galón (mpg). Este número se calcula en base a la cantidad de L/100 km (mpg) registrada desde la última vez que se reinició este elemento del menú. Este número refleja solo la economía promedio de combustible actual y aproximada y cambia conforme cambian las condiciones de conducción.

Para restablecer estos valores, toque restablecer en la pantalla táctil cuando esté seleccionado el diálogo Información de viaje.

Se pueden elegir las siguientes opciones: Restablecer viaje 1, Restablecer viaje 2, y Agregar a pantalla de conductor.

Economía del combustible: Muestra economía promedio del combustible, la mejor economía de combustible en una distancia seleccionada, y una gráfica de barras mostrando la economía instantánea de combustible. Los valores se muestran en litros por 100 kilómetros (L/

100 km) o millas por galón (mpg). Este número refleja únicamente la economía de combustible promedio aproximada y cambia frecuentemente conforme cambian las condiciones de conducción. Solo se puede restablecer la mejor puntuación.

Si el vehículo está equipado con un indicador de Administración activa de combustible, el modo de operación del motor se mostrará en esta pantalla.

Se pueden elegir las siguientes opciones: Cambiar Distancia, Restablecer mejor puntuación, y Agregar a pantalla del conductor. La distancia para la economía de combustible promedio y la mejor economía de combustible se puede cambiar a: 40 km (25 mi), 80 km (50 mi), y 725 km (300 mi).

Horas del motor: Muestra el número total de horas que ha funcionado el motor. Esta pantalla también muestra las horas de ralentí del motor.

Se puede elegir Agregar a pantalla del conductor.

Viaje Actual: Muestra la distancia recorrida actual, ya sea en kilómetros (km) o millas (mi).

También incluye la Economía promedio del combustible. La Economía promedio de combustible muestra los litros promedio aproximados por 100 kilómetros (L/100 km), o kilómetros por litro (km/L), o las millas por galón (mpg). Este número sólo refleja la Economía promedio de combustible aproximada que tiene el vehículo en ese momento y cambia a medida que cambian las condiciones de conducción.

El temporizador muestra el tiempo del ciclo de conducción actual.

Todos los valores en el Resumen de conducción se restablecen automáticamente cada vez que se arranca el vehículo.

Se puede elegir Agregar a pantalla del conductor.

Pantalla superior (HUD)

Si está equipado con Pantalla transparente (HUD), cierta información del vehículo se proyecta a través de una lente en la parte superior del tablero de instrumentos sobre el parabrisas.

⚠ Advertencia

Si la imagen del HUD es muy brillante o está muy alta en su campo de visión, puede tomarle más tiempo ver las cosas cuando esté oscuro afuera. Asegúrese de mantener la imagen del HUD atenuada y baja en su campo de visión.

Precaución

Si intenta utilizar la imagen HUD como ayuda para estacionamiento, puede calcular mal la distancia y dañar su vehículo. No use la imagen del HUD como ayuda para estacionamiento.

Se puede visualizar la información de Pantalla transparente (HUD) en varios idiomas. La lectura del velocímetro y otros valores numéricos se pueden mostrar ya sea en unidades inglesas o métricas.

La selección de idioma y las unidades de medida se cambian a través de la pantalla de infoentretenimiento. Vea *Configuraciones* ⇨ *174*.

Dependiendo sobre cómo esté equipado el vehículo, la pantalla transparente (HUD) puede mostrar alguna de la siguiente información, mensajes, o alertas del vehículo:

- Velocidad
- Llamadas de teléfono entrantes
- Navegación
- Indicadores de asistencia del conductor
- Mensajes del vehículo

Algunos mensajes del vehículo o alertas pueden borrarse usando los controles al volante. Es posible que aparezcan alertas críticas incluso cuando se apaga la Pantalla transparente (HUD).

Controles

Si está equipado, los controles están ubicados debajo de la aplicación Controles en la pantalla de infoentretenimiento. Puede ajustar el brillo, altura y rotación, o encender o apagar la Pantalla transparente (HUD). Esta función puede sólo estar disponible en P (Estacionamiento).

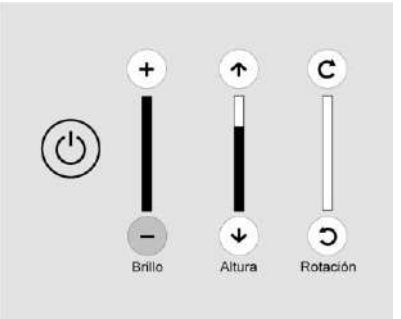

Para ajustar la imagen:

1. Ajuste el asiento del conductor a su posición de conducción óptima.
2. Arranque el vehículo.
3. En la pantalla de infoentretenimiento, navegue a Inicio > Controles > HUD.
4. Use los iconos de Rotación y Altura o toque la barra para ajustar la Pantalla transparente (HUD) a una posición que esté nivelada con el suelo y la imagen sea completamente visible y despejada.
5. La imagen automáticamente bajará y subirá su brillo para compensar la iluminación exterior. Ajuste conforme se necesite usando los iconos o barra de Brillo.

La imagen puede encenderse temporalmente dependiendo del ángulo y posición de la luz solar en la imagen. Esto es normal.

Los lentes de sol polarizados pueden hacer que la imagen sea más difícil de ver.

Señal de límite de velocidad

Para apagar la señal de velocidad establecida mostrada en la Pantalla transparente (HUD), en la pantalla de inicio de infoentretenimiento, seleccione *Configuraciones* ⇨ *174* > Pantalla.

Contenido

Si está equipado, se muestra el siguiente contenido en la Pantalla transparente (HUD). Alguna información del vehículo y mensajes o alertas del vehículo están disponibles en todas las vistas.

Velocidad: Muestra la lectura del velocímetro en unidades inglesas o métricas y la señal de límite de velocidad indicado, si está activado. También se muestran indicadores de estado seleccionados. Vea *Símbolos* ⇨ *2*.

Navegación: Muestra el velocímetro, la señal de velocidad, si está activada, indicadores selectos, e información de Navegación Paso a Paso durante una ruta activa.

También podrían mostrarse alertas de Navegación paso a paso en el cuadro de instrumentos.

Cuidado de la Pantalla transparente (HUD)

Limpie el interior del parabrisas para eliminar toda suciedad que pueda reducir la nitidez o claridad de la imagen.

Limpie el lente de la Pantalla transparente (HUD) con un paño suave impregnado con limpiavidrios. Limpie el lente suavemente, luego seque.

Solución de problemas

Si no puede ver la imagen cuando el vehículo está encendido, asegúrese que:

- Nada esté cubriendo los lentes de la Pantalla transparente (HUD).
- El ajuste de brillo no sea demasiado atenuado o demasiado brillante.
- La Pantalla transparente (HUD) está ajustada a la altura y rotación apropiada.
- No llevas lentes de sol polarizados.
- El parabrisas y los lentes de la pantalla transparente (HUD) están limpios.

Si continúa experimentando problemas, comuníquese con su distribuidor.

El parabrisas es parte del sistema de la pantalla transparente (HUD). Vea *Reemplazo del parabrisas* ⇨ *334*.

Mensajes del vehículo

Los mensajes que se muestran en el Centro de información del conductor (DIC) indican el estado del vehículo o la acción necesaria para corregir una condición. Pueden aparecer mensajes múltiples.

Las notificaciones del estado del vehículo también se envían a la pantalla de infoentretenimiento. Toque en la pantalla de inicio de infoentretenimiento para mostrar los mensajes del vehículo. Un punto rojo en el icono de notificación indica un problema activo. Dependiendo del mensaje, puede programar un servicio o encontrar el distribuidor más cercano.

Presione ✓ para reconocer y borrar los mensajes que no requieren acción inmediata. No puede borrar mensajes que requieren acción inmediata hasta que se realiza la acción.

Atienda y siga todas las instrucciones del mensaje rápidamente; borrar un mensaje no soluciona el problema.

Si aparece el mensaje SERVICE (Dé servicio), consulte a su distribuidor.

El sistema puede mostrar mensajes relativos a:

- Mensajes de servicio
- Niveles de fluido
- Seguridad del vehículo
- Frenos
- Sistemas de control de recorrido
- Sistemas avanzados de asistencia al conductor
- Control de velocidad constante
- Iluminación y reemplazo de focos
- Sistemas de limpia/lavaparabrisas
- Puertas y ventanas
- Cinturones de seguridad
- Sistemas de bolsa de aire
- Motor y Transmisión
- Presión de llantas
- Batería

- Dirección

Mensajes de potencia del motor

ACELERACIÓN REDUCIDA, CONDUZCA CON CUIDADO

Este mensaje aparece cuando se reduce la potencia de impulso del vehículo. Una reducción en la potencia de impulso puede afectar la capacidad de aceleración del vehículo. Si este mensaje se enciende, pero no se observa reducción en el desempeño, siga su camino. Bajo ciertas condiciones, el desempeño se puede reducir la próxima vez que conduzca el vehículo. El vehículo se puede conducir mientras esté encendido este mensaje, pero la aceleración y la velocidad máximas pueden ser limitadas. Siempre que este mensaje permanezca encendido, o que se proyecte repetidamente, debe llevar el vehículo con el distribuidor para darle servicio lo más pronto posible.

El impulso se desactivará bajo ciertas condiciones de operación. Intente volver a arrancar después que la ignición haya estado apagada por dos minutos.

Mensajes de velocidad del vehículo

VELOCIDAD LIMITADA A XXX KM/H (MPH)

Este mensaje indica que el vehículo ha limitado su velocidad para proteger los sistemas del vehículo, tales como lubricación, temperatura, frenos, suspensión, llantas o Conductor adolescente, si está equipado.

Si el vehículo tiene un motor diesel, este mensaje puede indicar fluido de escape diesel (DEF) bajo. Vea la sección "Fluido de escape diesel" en el Suplemento Motor Duramax diesel para mayor información.

Sistema remoto universal

Vea *Norma de Radiofrecuencia* ⇨ *424*.

Programación del sistema remoto universal

El Sistema remoto universal puede reemplazar hasta ocho transmisores de control remoto (controles remotos) como, controles de cochera, sistemas de seguridad y dispositivos de automatización para el hogar. Estas instrucciones se refieren a los abridores de puertas de garaje, pero también funcionan para otros dispositivos.

No utilice el Sistema remoto universal con ningún abridor de la puerta de la garaje que no tenga la función de paro y reversa. Esto incluye cualquier modelo de puerta de cochera fabricada antes del 1 de abril de 1982.

Conserve el transmisor portátil original para utilizarlo en otros vehículos y para la programación futura y borrar el sistema si finaliza la propiedad del vehículo. Consulte "Borrar controles remotos universales" más adelante en esta sección.

Programación del sistema remoto universal

La programación requiere pasos sensibles al tiempo. Debe completar estos pasos dentro del tiempo permitido, o tendrá que repetir la programación.

Lea estas instrucciones antes de programar el Sistema remoto universal. Puede resultar más fácil si otra persona ayuda con el proceso de programación.

1. Si el abridor de puerta de cochera incluye un transmisor manual, asegúrese que tenga una batería nueva para una transmisión rápida y precisa de la señal de radiofrecuencia.
2. Aleje a las personas y objetos de la puerta de la cochera.
3. Estacione su vehículo en el exterior y directamente frente al receptor del abridor de puerta de garaje. El vehículo debe permanecer en P (Estacionamiento) durante toda la programación.
4. Desde el menú Controles, seleccione Controles remotos universales > Agregar control remoto.

   Dependiendo del vehículo, acceda al menú Controles desde la pantalla de inicio de infoentretenimiento o en la consola central delantera.
5. Si tiene un transmisor portátil, asegúrese de presionar Sí para continuar con el siguiente paso.

   Si el abridor de puerta de garaje no incluye un transmisor manual, presione Modo D (usado principalmente en Norteamérica) o Modo UR (usado principalmente en Europa, Medio Oriente y Asia) y salte a " Programación basada en Modo D y Modo UR" más adelante en esta sección.

   Programación basada en transmisor portátil

   Una vez que presiona Yes (Sí) para el transmisor portátil, debe ver una pantalla con Búsqueda de señales.
6. Mientras se muestra Buscando señal, presione y mantenga presionado el botón del transmisor portátil a una distancia de aproximadamente 3 a 8 cm (1 a 3 pulgadas) del espejo retrovisor. No libere el botón hasta que aparezca Señal encontrada.

   Si no se muestra Señal encontrada después de 45 segundos, presione < y regrese al Paso 4 para volver a intentarlo.

   Algunos abridores de puertas de garaje requieren una modificación al Paso 6. Consulte “Señales de radio para algunos operadores de portones” más adelante en esta sección.
7. Una vez que se muestre Señal encontrada, presione el botón Test (Prueba) en la pantalla. Es posible que deba presionarlo varias veces, ya que algunos abridores de puertas de garaje requieren múltiples señales válidas durante la programación.
8. Si la puerta de su garaje se mueve, presione el botón Worked (Funcionó) para confirmar la programación fue exitosa y finalizar el proceso.

   Si la programación no fue exitosa, puede regresar al paso 4 e intentar otra vez o seguir los pasos adicionales descritos en "Programación basada en Modo D y Modo UR" más adelante en esta sección. También puede consultar a HomeLink usando “Contactar a HomeLink” más adelante en esta sección.

   Programación basada en modo D y modo UR

   Si es compatible, puede programar controles remotos de puertas de garaje en modo D o UR.
9. Ubique el botón Learn (programar) o Smart en el receptor del abridor de puertas de cochera en la cochera. El nombre y el color pueden variar dependiendo del fabricante, pero generalmente se encuentran cerca del cable de la antena. Si tiene alguna

dificultad para encontrar el botón, consulte las instrucciones del fabricante del abridor de puerta de cochera.

10. Presione y suelte el botón Learn (Programar) o Smart en el receptor del abridor de puerta de garaje, después complete el siguiente paso dentro de 30 segundos de presionar el botón. Si tarda más de 30 segundos, oprima nuevamente el botón.
11. Regrese al vehículo y presione el botón Test (Prueba) en la pantalla. Es posible que deba presionar el botón Prueba varias veces. Si la puerta de su cochera se mueve, la programación fue exitosa Presione el botón Worked (Funcionó) para confirmar que la programación fue exitosa y finalizar el proceso.

    Si la programación no fue exitosa, puede reintentar presionando los pasos anteriores presionando el botón Didn't Work (No funcionó) o consultar con HomeLink pasando a "Contactar a HomeLink" más adelante en esta sección.

Contactar a HomeLink

Para preguntas o ayuda de programación, visite www.homelink.com/gm o llame al 1–800–355–3515. Se aplican tarifas internacionales para llamadas realizadas fuera de los EUA, Canadá o Puerto Rico, y pueden diferir en base a línea fija o teléfono celular.

Uso de Controles remotos universales

Después de programar con éxito su control remoto universal, puede cambiar el nombre y la ubicación del control remoto conforme lo desee seleccionando junto al control remoto en la pantalla. Asegúrese que esté cerca del abridor de la puerta de garaje programada cuando seleccione Actualizar ubicación.

Cada control remoto programado correctamente crea un icono de acceso directo. Toque el icono de acceso directo deseado para operar el control remoto. Puede presionar y arrastrar iconos para volver a colocarlos en la pantalla como lo desee.

Borrado de controles remotos universales

Para borrar un Control remoto universal programado, seleccione junto al control remoto en la pantalla que desea borrar. Después seleccione Eliminar.

Para borrar TODOS los Controles remotos universales programados, seleccione junto a cualquier control remoto en la pantalla. Después seleccione Eliminar todos.

Señales de radio para algunos operadores de puertas de cochera

Algunas leyes de operadores de puerta y radiofrecuencia requieren que las señales de transmisión se apaguen después de varios segundos de transmisión.

Es posible que esto no sea suficiente para que el sistema remoto universal reconozca la señal durante la programación. Si la programación no funcionó, reemplace el paso 6 bajo "Programación del sistema remoto universal", anteriormente en esta sección, con lo siguiente:

Presione y suelte el botón del transmisor portátil cada dos segundos hasta que aparezca Señal encontrada en la pantalla. Continúe al paso 7 para completar la programación.

Operación del sistema remoto universal

Uso del sistema remoto universal

Presione el botón del control remoto universal deseado en la pantalla de infoentretenimiento o en la consola central delantera, dependiendo del vehículo.

Reprogramación de un único botón del sistema remoto universal

Para volver a programar los botones del sistema:

1. Seleccione el control remoto universal que desea reprogramar.
2. Seleccione "Borrar".
3. Seleccione "Agregar control remoto". Siga las instrucciones en *Programación del sistema remoto universal* ⇨ *136*.

Iluminacion

Iluminación exterior
Controles de faro 140
Sistemas de luz alta 140
Recordatorio de apagado de faros 142
Luces de operación diurna 142
Sistema automático de faros 143
Intermitentes de advertencia de peligro 144
Señales de giro y cambio de carril 144
Neblina - Luces de neblina delanteras 145

Iluminación interior
Control de iluminación del tablero de instrumentos 145
Luces de techo 145
Luces de lectura 146

Características de iluminación
Iluminación de Entrada 146
Luz de salida 147
Administración de Carga de Batería 147
Protección de energía de la batería 148
Ahorrador de Batería de Iluminación Exterior 148

Iluminación exterior

Controles de faro



Los controles de faros están en el tablero de instrumentos a la izquierda del volante.

⏻ **:** Apaga las luces exteriores y desactiva el modo AUTO. Gírela a ⏻ de nuevo para reactivar la modalidad AUTO.

En los vehículos que se vendieron primero en Canadá, el sistema automático de faros se activa cuando el vehículo se cambia fuera de P (estacionamiento), y los faros o las Luces de operación diurna se encienden, incluso cuando se selecciona Apagado o Estacionamiento. Vea *Luces de operación diurna* ⇨ *142*.

AUTO (Automático): Activa el sistema automático de faros, que controla las luces exteriores y las luces del tablero de instrumentos dependiendo del nivel de luz exterior. Vea *Sistema automático de faros* ⇨ *143*.

: Enciende las luces de estacionamiento, las luces traseras, las luces del tablero de instrumentos, las luces indicadoras del techo, si está equipado; las luces marcadoras laterales delantera/trasera y la luz de la matrícula.

: Enciende los faros y todas las luces que se encienden con las luces de estacionamiento.

: Si está equipado, enciende las luces antiniebla delanteras. Vea *Neblina - Luces de neblina delanteras* ⇨ *145*.

Sistemas de luz alta

Controles manuales de luces altas

Cambiador de luces altas/bajas

Para encender manualmente las luces altas, empuje la palanca de direccionales hacia adelante. Para volver a las luces bajas, empuje la palanca de nuevo o jálela hacia usted y libérela.

La luz indicadora de luces altas aparece en el cuadro de instrumentos cuando los faros de luces altas están encendidos.

Claxon óptico

Para hacer parpadear las luces altas, jale brevemente la palanca de la señal direccional hacia usted y suéltela.

Sistema automático de luces altas — IntelliBeam

El sistema IntelliBeam enciende y apaga los faros de luces altas de acuerdo con las condiciones de trafico circundantes.

El sistema enciende las luces altas cuando está suficientemente oscuro y no hay más tráfico presente.

Esta luz AUTO aparece en el cuadro de instrumentos cuando está activado el sistema IntelliBeam.

Cómo encender y apagar el Sistema IntelliBeam

⚠ Advertencia

Usar luces altas en escape, humo, niebla, nieve, rocío de camino, neblina densos, u otras obstrucciones transportadas por el aire pueden causar un resplandor, que obstruye su visión. Esta reducción en la visibilidad puede resultar en un accidente. Nunca use las luces altas en escape, humo, niebla, nieve, rocío del camino, neblina densos, u otras obstrucciones transportadas por el aire.

Para activar el sistema IntelliBeam, gire el control de los faros a AUTO o , después active el cambiador de luz alta/baja dos veces dentro de dos segundos.

Para desactivar el sistema cuando las luces altas estén encendidas, encienda las luces altas manuales con el cambiador de luz alta/baja o intermitentes para rebasar.

Para desactivar el sistema cuando las luces altas estén apagadas, active el cambiador de luz alta/baja dos veces dentro de dos segundos.

Conducción con IntelliBeam

El sistema únicamente activa las luces altas al conducir por encima de los 40 km/h (25 mph).

La luz azul de Luces altas encendidas AUTO aparece en el cuadro de instrumentos cuando las luces altas están encendidas.

Hay un sensor cerca de la parte central superior del parabrisas que detecta automáticamente las luces de vehículos que se aproximan o al frente. Mantenga esta área del parabrisas limpia de basura para permitir el mejor desempeño del sistema.

Los faros de luces altas permanecen encendidos, bajo el control automático, hasta que ocurra una de las siguientes situaciones:

- La velocidad del vehículo baja a menos de 20 km/h (12 mph).
- La luz exterior es lo suficientemente brillante que no se requieren los faros de luces altas.
- El sistema detecta los faros delanteros de un vehículo que se aproxima.
- El sistema detecta las luces traseras de un vehículo que va adelante.
- Las luces antiniebla delanteras se encienden, si está equipado.

- El sistema IntelliBeam se desactiva manualmente.

Los faros de luz alta pueden no apagarse automáticamente si el sistema no puede detectar las luces de otro vehículo debido a cualquiera de las siguientes condiciones. Entonces puede ser necesario desactivar el sistema IntelliBeam.

- Las luces del otro vehículo faltan, están dañadas, obstruidas y no se pueden ver o no se detectan por algún otro motivo.
- Las luces del otro vehículo están cubiertas de suciedad, nieve y/o rocío de la carretera.
- No se pueden detectar las luces del otro vehículo debido al denso escape, humo, niebla, nieve, rocío de la carretera, neblina u otras obstrucciones en el aire.
- El parabrisas del vehículo está sucio, agrietado, u obstruido por algo que bloquea la visión del sensor de luz.
- El vehículo está cargado de tal manera que la parte delantera apunta hacia arriba, lo que provoca que el sensor de luz apunte alto y no detecte los faros delanteros ni las luces traseras.
- El vehículo se conduce en caminos con viento o montañosos.

Recordatorio de apagado de faros

Suena una campanilla de recordatorio cuando los faros delanteros o las luces de estacionamiento se enciendan manualmente, se apaga el vehículo y una puerta está abierta. Para desactivar la campanilla, apague las luces.

Luces de operación diurna

Las luces de operación diurna pueden facilitar que otros vean el frente de su vehículo durante el día.

El Sistema automático de faros delanteros enciende y apaga las luces de operación diurna (DRL).

Cuando las luces de operación diurna se encienden

Las luces de operación diurna se encienden cuando se cumplen todas las condiciones siguientes:

- El vehículo está encendido
- El control de los faros está ajustado en Auto
- El sensor de luz determina que es de día

Las luces del tablero de instrumentos, luces traseras, y otras luces exteriores no se encienden cuando las Luces de operación diurna están encendidas.

Para vehículos vendidos por primera vez en Canadá, se requiere que las Luces de operación diurna o faros siempre estén encendidos cuando el vehículo se cambie fuera de P (estacionamiento). Incluso si el control de los faros delanteros está ajustado en Off o , el Sistema automático de faros delanteros está activado y asegura que las Luces de operación diurna o los faros se enciendan con base en el nivel de luz exterior.

Cuando las luces de operación diurna se apagan

Cuando empieza a oscurecer, el sistema automático de faros delanteros apaga las Luces de operación diurna y enciende los faros delanteros.

Las Luces de operación diurna se apagan cuando apaga los faros o el vehículo.

En los vehículos vendidos primero en Canadá, las Luces de operación diurna se apagan sólo cuando el vehículo se cambia a P (estacionamiento) y el control de los faros está ajustado en apagado.

Sistema automático de faros

El sistema automático de luces delanteras controla las luces delanteras, otras luces exteriores y las luces del tablero de instrumentos, dependiendo del nivel de luz exterior.

Para activar el sistema, coloque el control de los faros en Auto .

- Si está lo suficientemente oscuro afuera, el sistema enciende las luces exteriores — como los faros, luces traseras, luces de estacionamiento y luces de la matrícula, y las luces del tablero de instrumentos interior.
- Si está suficientemente brillante en el exterior, el sistema apaga las luces exteriores y las luces del tablero de instrumentos, y puede encender las luces de operación diurna (DRL).

Para apagar el sistema automáticos de luces delanteras, establezca el control de luces delanteras a Off o apague el vehículo.

Condiciones de luz baja durante horas de día

Al conducir a través de un estacionamiento, túnel o clima muy nublado, el sistema automático de luces delanteras puede detectar un nivel de luz baja y encender las luces delanteras. Esto es normal.

Si el vehículo se arranca en una cochera oscura, los faros se encienden inmediatamente. Si hay luz en el exterior cuando el vehículo sale de la cochera, hay una ligera demora antes de que el sistema automático de luces delanteras cambie las luces delanteras a Luces de operación diurna (DRL). Durante la demora, puede ser que el grupo de instrumentos no sea tan brillante como de costumbre. Asegúrese que el control de brillo del tablero de instrumentos esté en la posición de brillo completo. Vea *Control de iluminación del tablero de instrumentos* ⇨ *145*.

Ubicación de sensor de luz

Un sensor de luz en la parte superior del tablero de instrumentos mide el nivel de luz exterior. Vea *Introducción del Tablero de instrumentos* ⇨ *4*.

NO cubra el sensor, de otra manera las luces exteriores se encenderán cuando no sean necesarias.

Luces encendidas con limpiadores

Si los limpiadores del parabrisas están activados en la luz del día con el vehículo encendido y el control del faro está ajustado en Auto, los faros, las luces de estacionamiento y otras luces exteriores se encienden. El tiempo de transición para que las luces enciendan varía basándose en la velocidad del limpiador. Cuando los limpiadores no están funcionando, estas luces se apagan.

Ajuste el control de faros a Off o Estacionamiento  para desactivar esta característica.

Intermitentes de advertencia de peligro

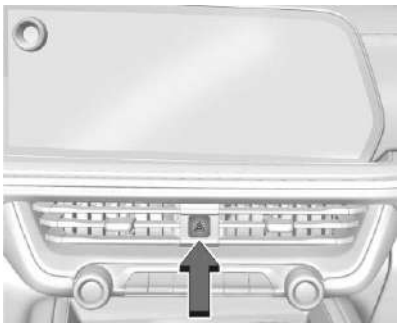

Oprima el botón ⚠ para hacer que las luces direccionales delanteras y traseras parpadeen intermitentemente. Esto advierte a otros que usted está teniendo problemas. Presione nuevamente para apagar las intermitentes.

Cuando estén encendidas las intermitentes de advertencia de peligro, las luces direccionales no responden a la palanca de luces direccionales.

Señales de giro y cambio de carril

Levante o baje la palanca direccional hasta que la flecha en el grupo de instrumentos comience a parpadear en la dirección correspondiente. Vea *Introducción del Tablero de instrumentos* ⇨ *4*.

Cambio de carriles: Sostenga la palanca en su lugar hasta que complete el cambio de carril. Suelte la palanca y ésta regresa a su posición inicial.

Si levanta o baja la palanca rápidamente y libérela, la direccional parpadea tres veces. Parpadea seis veces si el modo de Remolque/transporte está activo. Vea *Control de modo del conductor* ⇨ *231*.

Si cambia carriles sin usar la señal direccional, el sistema de Asistencia de conservación de carril, si está equipado, puede responder. Vea *Asistente de mantenimiento de carril (LKA)* ⇨ *300*.

Giro en curvas: Mueva la palanca completamente hacia arriba o hacia abajo para que permanezca en su lugar cuando la suelte. Al completar la vuelta, girar el volante de regreso al centro apagará automáticamente la señal direccional.

Si el volante no gira lo suficiente, la señal direccional permanecerá parpadeando hasta que mueva la palanca nuevamente a su posición inicial.

Alerta de señal direccional encendida

Si deja la señal direccional encendida durante más de 1.2 km (0.75 mi), se escuchará una alerta audible en cada destello de las luces direccionales. También aparece el mensaje TURN SIGNAL ON (direccional encendida) en el Centro de información del conductor. Para apagar tanto la alerta audible como el mensaje, mueva la palanca direccional de nuevo a su posición de inicio.

Direccional no funciona con normalidad

Si la flecha del indicador parpadea rápidamente cuando se usa la señal direccional, un LED exterior se puede haber fundido. Vea a su distribuidor para que realice el servicio.

Si el LED exterior no está fundido, revise el fusible. Vea *Bloque de fusibles del tablero de instrumentos* ⇨ *344*.

Neblina - Luces de neblina delanteras



Si está equipado, el botón para las luces antiniebla delanteras está en el control de faros, a la izquierda de la columna de dirección.

El vehículo debe estar encendido para que se enciendan las luces antiniebla delanteras.

: Presione para encender o apagar las luces antiniebla. Se encenderá una luz en el cuadro del grupo de instrumentos.

Cuando las luces antiniebla delanteras se enciendan, se encenderán automáticamente las luces de estacionamiento.

Algunas localidades tienen leyes que exigen que los faros estén encendidos con las luces antiniebla delanteras.

Algunas localidades tienen leyes que requieren que los faros de luz alta estén apagados cuando las luces antiniebla delanteras estén encendidas.

Iluminación interior

Control de iluminación del tablero de instrumentos

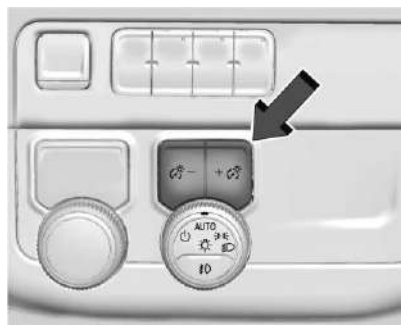

Estos botones ajustan el brillo de todos los controles iluminados. El control de iluminación del tablero de instrumentos está arriba del control de la luz exterior.

: Presione + para incrementar el brillo o – para atenuar las luces.

El brillo se ajusta únicamente en la noche o cuando los faros o luces de estacionamiento están encendidos.

Luces de techo



Las luces del techo proporcionan iluminación interior superior, más iluminación en el compartimiento de carga trasero.

Los controles de la luz de techo están ubicados en la consola superior.

Operación manual

Para encender o apagar todas las luces de techo manualmente al mismo tiempo, presione y sostenga cualquiera de los lentes de la luz de la consola superior.

Las luces del techo se pueden encender individualmente. Vea *Luces de lectura* ⇨ *146*.

Operación automática

Las luces de techo se pueden encender automáticamente cuando se abre cualquier puerta, cuando se presiona en la llave remota, o cuando se apaga el vehículo.

Para evitar que las luces del techo se enciendan automáticamente, presione OFF. Una luz indicadora en el botón se encenderá cuando se active la anulación de la luz del techo.

Para cancelar la anulación, presione OFF de nuevo, y la luz indicadora se apaga.

Luces de lectura

Las luces de lectura están ubicadas en la consola superior y sobre los asientos traseros.

Las luces de lectura también se utilizan como luces del techo, y pueden encenderse con iluminación de entrada y salida, si está activada. Vea *Luces de techo* ⇨ *145*.

Presione los lentes de la luz para encender o apagar una luz de lectura.



Luces de lectura delanteras

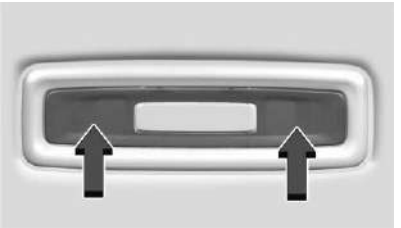

Luces de lectura traseras sin quemacocos

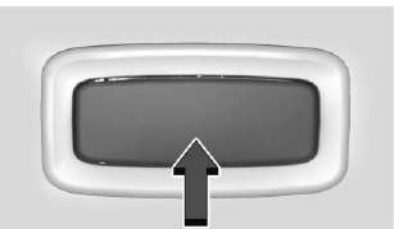

Luces de lectura traseras con quemacocos

Características de iluminación

Iluminación de Entrada

La función de iluminación de entrada enciende automáticamente varias luces interiores y exteriores para incrementar la visibilidad dentro y alrededor de un vehículo.

- Las luces interiores se encienden cuando se presiona en la llave remota o se abre cualquier puerta, y si el botón de anulación de la luz de techo no está activado. Vea *Luces de techo* ⇨ *145*.
- Algunas luces exteriores también se encienden al presionar en la llave remota. Los faros de luz baja sólo se encenderán brevemente durante la noche, o en áreas con iluminación limitada.
- Todas las luces interiores y exteriores se apagan cuando presiona en la llave remota o arranque el vehículo, o se apagará eventualmente si no interactúa con el vehículo.

La iluminación de entrada puede tener una opción que se puede cambiar. En la pantalla de inicio de infoentretenimiento, seleccione Configuración > Vehículo > Iluminación.

Detección de aproximación

Si está equipado con Detección de aproximación, la iluminación de entrada se activa cuando se detecte la llave remota dentro de una distancia de aproximadamente 2 m (6 pies) del vehículo.

Si el vehículo permaneció estacionado durante un período de tiempo prolongado sin usar la llave remota o la operación de acceso sin llave, la detección de aproximación se desactivará. Para reactivar, presione cualquier botón en la llave remota o abra y cierre todas las puertas del vehículo para volver a habilitar la iluminación de entrada al aproximarse.

Luz de salida

Algunas luces exteriores y luces interiores se encienden cuando se abre la puerta del conductor después que se apague el vehículo.

Las luces exteriores e interiores permanecen encendidas por un periodo de tiempo definido, después se apagan automáticamente.

Las luces interiores se encienden cuando se apaga el vehículo.

Las luces exteriores se apagan de inmediato cuando el control de los faros está ajustado en Off.

Esta función se puede cambiar. En la pantalla de inicio de infoentretenimiento, seleccione Configuración > Vehículo > Iluminación.

Administración de Carga de Batería

La Administración de energía eléctrica calcula la temperatura y el estado de carga de la batería. Luego ajusta el voltaje para un mejor desempeño y vida extendida de la batería.

Cuando el estado de carga de la batería es bajo, el voltaje se eleva ligeramente para recuperar rápidamente la carga. Cuando el estado de carga es alto, el voltaje disminuye ligeramente para evitar la sobrecarga. A medida que se realiza este ajuste, es posible que vea que el voltaje sube o baja en el indicador del voltímetro o en la pantalla de voltaje, si está equipado, en el cuadro de instrumentos. Esto es normal. Si existe un problema, se mostrará una alerta. Vea *Cuadro de instrumentos* ⇨ *108*

Para todos los vehículos, la batería puede descargarse en marcha en vacío si las cargas eléctricas son muy altas. Esto se debe a que el generador (alternador) no gira lo suficientemente rápido cuando está en marcha sin desplazamiento para producir toda la potencia que se necesita para cargas eléctricas muy altas.

Una carga eléctrica alta ocurre cuando varios de los siguientes elementos están encendidos: faros, luces altas, lámparas antiniebla, desempañador trasero, ventilador de control de clima a alta velocidad, asientos con calefacción, ventiladores de enfriamiento del motor, cargas de remolque y cargas conectadas a los tomacorriente para accesorios.

La Administración de energía eléctrica evita la descarga excesiva de la batería al equilibrar la salida del generador y las necesidades eléctricas del vehículo. Puede aumentar la velocidad del motor cuando está en marcha sin desplazamiento para generar más corriente, cada vez que sea necesario. Puede reducir temporalmente las demandas de corriente de algunos accesorios.

Normalmente, estas acciones ocurren en pasos o niveles sin que se note. En casos inusuales en los niveles más altos de la acción correctiva, puede observar estas acciones y se puede mostrar un mensaje en el Centro de información del conductor. Si es así, reduzca las cargas eléctricas tanto como sea posible. Vea *Centro de información del conductor (DIC)* ⇨ *128*

Protección de energía de la batería

Esta función ayuda a prevenir que se descargue la batería, si deja las luces interiores de techo o las luces de lectura encendidas accidentalmente. Estas luces se apagan automáticamente 10 minutos después de apagar el vehículo. Las luces no se encenderán de nuevo hasta que ocurra una de las siguientes acciones:

- Arranca el vehículo.
- Cierra las puertas, y vuelve a abrirlas.

Ahorrador de Batería de Iluminación Exterior

Las luces exteriores se apagan aproximadamente 10 minutos después que el vehículo se apague, si las luces de estacionamiento o faros se dejaron encendidos manualmente. Esto protege contra el rebase de la batería.

Para reiniciar el temporizador de 10 minutos, gire el control de faro a la posición ⏻ y después regréselo a la posición o .

Para mantener las luces exteriores encendidas por más de 10 minutos, el vehículo debe estar encendido o en modo de accesorios.

Sistema de Infoentretenimiento

Introducción
Introducción 149
Resumen 150
Controles al volante 151
Cómo usar el sistema 151
Actualizaciones de software 153

Radio
Radio AM-FM 153
Radio satelital 154
Recepción de radio 155
Antena multibanda 156

Reproductores de audio
Evite dispositivos de medios no confiables 156
Puerto USB 156
Audio Bluetooth 156

Sistema de medios
Infoentretenimiento de pasajero 157

Navegación
Usando el sistema de navegación 160
Mapas 161
Símbolos de navegación 161
Destino 162
Sistema de Posicionamiento Global (GPS) 163
Posición del vehículo 163
Problemas con guía de ruta 164

Reconocimiento de voz
Reconocimiento de voz 164

Teléfono
Bluetooth (Resumen) 166
Bluetooth (Conexión y uso de teléfono) 167
Apple CarPlay y Android Auto 172

Configuración
Configuraciones 174
Conductor adolescente 176

Convenios de marcas registradas y licencias
Convenios de marcas registradas y licencias 180

Introducción

Lea las páginas siguientes para familiarizarse con las funciones.

⚠ Advertencia

Mantener los ojos fuera de la carretera durante demasiado tiempo o muy a menudo mientras usa cualquiera de las funciones infoentretenimiento puede causar un choque. Usted u otros podrían resultar lastimados o morir. Mientras conduce, no distraiga su atención en tareas de infoentretenimiento durante periodos largos. Limites sus miradas a las pantallas del vehículo y enfoque su atención en la conducción. Utilice los comandos por voz siempre que sea posible.

El sistema de infoentretenimiento cuenta con características integradas destinadas a ayudarle a evitar la distracción, desactivando algunas características al conducir. Estas funciones pueden desactivarse en la pantalla de inicio de infoentretenimiento cuando no están disponibles. Muchas características

de infoentretenimiento también están disponibles por medio del grupo de instrumentos y los controles del volante.

Antes de conducir:

- Familiarícese con la operación, los controles de la columna central, los controles al volante, y la pantalla de infoentretenimiento.
- Configure el audio presionando las estaciones favoritas, estableciendo el tono y ajustando los altavoces.
- Configure los números de teléfono de antemano para que se puedan llamar fácilmente presionando un solo control o utilizando un solo comando de voz.

Vea *Conducción distraida* ⇨ *191*.

Cancelación activa de ruido

Si está equipado, la Cancelación activa de ruido reduce el ruido del motor en el interior del vehículo. La Cancelación activa de ruido requiere el sistema de audio, radio, altavoces, amplificador (si está equipado), sistema de inducción, y sistema de escape instalados en fábrica para funcionar adecuadamente. Se puede requerir la desactivación por su distribuidor si se instaló equipo posventa relacionado.

Resumen

Sistema de infoentretenimiento

El sistema de infoentretenimiento se controla utilizando la pantalla de infoentretenimiento, los controles en la columna central, los controles al volante, y reconocimiento de voz, si está disponible.



1. Volumen
   - Gire para disminuir o aumentar el volumen.
2. ⏻ (Encendido)
   - Presione para encender cuando esté apagado.
   - Presione y sostenga para apagar.
   - Presione para silenciar/quitar el silencio el sistema estando encendido.

Pantalla de inicio de infoentretenimiento

La pantalla de inicio de infoentretenimiento es donde se puede tener acceso a los iconos de aplicación del vehículo. Cuando el vehículo está en movimiento, se deshabilitan algunas aplicaciones.

Deslice a la izquierda o derecha a través de la pantalla para tener acceso a las páginas de iconos.

Administración de iconos de pantalla de inicio de Infoentretenimiento

1. Toque y sostenga los iconos de la pantalla de inicio de infoentretenimiento para entrar al modo de edición.
2. Continúe sosteniendo el icono y arrástrelo a la posición deseada.
3. Libere su dedo para soltar el icono en la posición deseada.

Mover un icono a otra página

1. Arrastre el icono hasta el borde de la pantalla hacia la página deseada.
2. Continúe arrastrando y soltando los iconos de aplicación como lo desee.

Mover un icono a la bandeja de aplicaciones

Arrastre el icono que desea mover a la bandeja de aplicaciones.

Controles al volante



Si está equipado, los controles de audio pueden ajustarse desde el volante.

: Presione para iniciar el reconocimiento de voz. Vea *Bluetooth (Conexión y uso de teléfono)* ⇨ *167 Bluetooth (Resumen)* ⇨ *166*.

: Presione para mostrar la lista de fuentes de audio.

: Presione el control hacia arriba para responder una llamada entrante.

: Presione el control hacia abajo para rechazar una llamada entrante, o terminar la llamada actual.



Los interruptores de favoritos y volumen están en la parte posterior del volante.

1. Favorito: Cuando esté en una fuente de radio, presione para seleccionar el favorito de transmisión de audio siguiente o anterior. Cuando escuche un dispositivo de medios, presione para seleccionar la pista siguiente o anterior.
2. Volumen: Presione para aumentar o disminuir el volumen.

Cómo usar el sistema

Audio

Toque el icono Audio para desplegar la página de audio activo. Lo ejemplos de las fuentes disponibles pueden incluir AM, FM, SiriusXM (si está equipado), USB, AUX, y Bluetooth.

Teléfono

Toque el icono Teléfono para mostrar la página principal de Teléfono. Vea *Bluetooth (Conexión y uso de teléfono)* ⇨ *167 Bluetooth (Resumen)* ⇨ *166*.

Mapas

Si está equipado, toque el icono Mapas para mostrar el mapa de navegación. Vea *Usando el sistema de navegación* ⇨ *160*.

Asistente de Google

Si está equipado, toque el icono de Asistente de Google para abrir la aplicación de Asistente de Google. Vea *Reconocimiento de voz* ⇨ *164*.

Google Play

Si está equipado, toque para descargar algunas de sus aplicaciones favoritas en su vehículo. Descargar aplicaciones en Google Play requiere que inicie sesión en una Cuenta Google y tener conectividad de internet en su vehículo. Algunas aplicaciones de terceros requieren una cuenta separada y, en algunos casos, una subscripción pagada para acceso en el vehículo.

Ajustes

Toque el icono de Configuración para mostrar el menú de Configuración. Vea *Configuraciones* ⇨ *174*.

Apple CarPlay

Si está equipado, toque el icono de Apple CarPlay para activar Apple CarPlay después de conectar un dispositivo soportado. Vea *Apple CarPlay y Android Auto* ⇨ *172*.

Android Auto

Si está equipado, toque el icono Android Auto para activar Android Auto después de conectar un dispositivo soportado. Vea *Apple CarPlay y Android Auto* ⇨ *172*.

Bandeja de aplicación

La bandeja de aplicaciones se encuentra en la parte superior de la pantalla y muestra seis aplicaciones de forma predeterminada, pero puede contener hasta ocho aplicaciones.

Características de pantalla de infoentretenimiento

Las características de la Pantalla de infoentretenimiento aparecen en la pantalla cuando están disponibles. Cuando una característica no está disponible, puede estar gris y estar desactivada. Cuando se toca una función, se puede resaltar.

Movimientos de Infoentretenimiento

Utilice los siguientes movimientos de dedo para controlar el sistema de infoentretenimiento.

Tocar/Golpear

Tocar/golpear levemente se utiliza para seleccionar un icono u opción, activar una aplicación, o cambiar la ubicación dentro de un mapa.

Tocar y sostener

Tocar y sostener se puede usar para mover o eliminar una aplicación.

Arrastrar

Arrastrar se usa para mover aplicaciones en la página de inicio de infoentretenimiento, o para desplazar el mapa. Para arrastrar el elemento, se debe sostener y mover a lo largo de la pantalla a la nueva ubicación. Esto se puede hacer hacia arriba, abajo, a la derecha o izquierda. Esta función solo está disponible cuando el vehículo está estacionado y no en movimiento.

Nudge (Vibración)

Nudge (vibración) se usa para mover los elementos una distancia corta en una lista o un mapa. Para nudge (vibración), sostenga y mueva el elemento seleccionado hacia arriba o abajo a una nueva ubicación.

Fling (lanzamiento) o Barrido

Fling (Lanzamiento) o Barrido se usa para desplazarse a través de una lista, desplazar el mapa, o cambiar vistas de página. Realice esto colocando un dedo sobre la pantalla y después moviéndolo rápidamente hacia arriba y abajo o a la derecha e izquierda.

Expansión

Expansión se usa para hacer un acercamiento en un mapa, ciertas imágenes, o una página web. Coloque un dedo y el pulgar juntos en la pantalla, después sepárelos.

Pinza

Un pellizco se usa para hacer un alejamiento en un mapa, ciertas imágenes, o una página web. Coloque un dedo y el pulgar apartados en la pantalla, después júntelos.

Limpieza de superficies de alto brillo, pantallas de información de vehículo, y radio

Vea *Cuidado interior* ⇨ *400*.

Actualizaciones de software

Actualizaciones de software por aire

Si está equipado, consulte "Actualizaciones" en *Configuraciones* ⇨ *174* .

Radio

Radio AM-FM

Uso del radio

Desde la pantalla de inicio de infoentretenimiento, toque el icono Audio para mostrar la pantalla en reproducción para la fuente de audio activa. Toque el botón de fuente como FM, AM o SiriusXM, si está equipado, para cambiar su fuente.

Cómo encontrar una estación

Buscar una estación

Desde la pantalla FM, AM o SiriusXM, si está equipado, toque los botones atrás o adelante para buscar la estación fuerte anterior o siguiente.

Sintonizar

Toque ⋮⋮⋮ en la pantalla de infoentretenimiento para entrar a la pantalla Sintonizar. Introduzca una frecuencia utilizando el teclado.

Toque ☆ para guardar la estación como favorita.

Desde la pantalla FM, AM o SiriusXM, si está equipado, al ingresar una frecuencia AM o FM válida o un canal SiriusXM, se sintonizará automáticamente la nueva estación pero no se cerrará la pantalla Sintonizar.

Toque el botón Ir o la frecuencia en la lista para comenzar a reproducir la estación. La página de sintonización se cerrará y regresará a la pantalla en reproducción.

Guardar estaciones favoritas en el radio

Las estaciones favoritas guardadas se mostrarán a la izquierda de la pantalla En reproducción.

Los favoritos de FM, AM, o SiriusXM, si está equipado, se pueden guardar presionando y sosteniendo un espacio de favorito.

Ajustes de Audio

La configuración de audio varía por región.

Desde la pantalla En reproducción, toque y se puede mostrar lo siguiente.

Sonido

- Ecualizador
- Atenuación/Balance
- Modo sonido (si está equipado)

Bose AudioPilot

Si está equipado, ajusta el volumen en base al ruido dentro del vehículo y la velocidad del vehículo.

Administrar Favoritos de radio

Muestra una lista de favoritos de audio que se pueden mover o eliminar.

Texto de radio (RDS)

Cuando está encendido, se mostrarán las letras de identificación de la estación de radio y mensajes de las estaciones de radio.

Categorías de texto de radio

Cuando está encendida, se mostrará la información de categoría sobre el contenido de radio actual.

Texto de radio – Sistema de datos de radio (RDS)

RDS depende de la recepción de información RDS específica proveniente de las estaciones de radio y únicamente funciona cuando la información está disponible. Es posible que una estación de radio podría transmitir información que haga que el radio no opere apropiadamente.

Además, las funciones RDS son específicas de la región y país de venta. Esto significa que el contenido RDS específico puede no estar disponible en su área de escucha o en el país donde opere el vehículo.

Para encender o apagar las funciones RDS, consulte "Configuración de audio" anteriormente.

Las siguientes funciones RDS pueden ser soportadas por emisores de radio en su área de escucha:

Funciones de Texto de radio (RDS)

- Muestra letras de identificación de estación de radio
- Despliegue mensajes de estaciones de radio.
- Proporciona información de categoría de estación de radio (cuando esté disponible)

Radio satelital

Servicio de Radio SiriusXM

Si está equipado, los vehículos con suscripción a radio SiriusXM pueden recibir programación de SiriusXM.

El radio SiriusXM tiene una amplia variedad de programación y música sin comerciales, de costa a costa, con sonido de calidad digital. En los EUA, visite www.siriusxm.com o llame al 1-888-601-6296. En Canadá, visite www.siriusxm.ca o llame al 1-888-539-7474.

Cuando SiriusXM está activo, en la pantalla aparecen el nombre del canal, número, título de la canción y artista.

SiriusXM con 360L

SiriusXM con interfaz 360L tiene una experiencia de escucha en el vehículo mejorada para los subscriptores. La experiencia ahora ofrece más categorías y recomendaciones programadas del sistema para descubrir contenido más personalizado.

Para usar el programa 360L SiriusXM completo, incluyendo contenido de transmisión y recomendaciones de escucha, se requiere Acceso Conectado OnStar y debe aceptar los Términos y Condiciones. No se requiere subscripción de datos de pago. Los servicios conectados del vehículo varían por modelo y requieren un sistema eléctrico completamente funcional, recepción celular, y señal de GPS.

Consulte la guía de usuario SiriusXM respecto a información de uso y subscripción.

Reproducción de contenido SiriusXM

Toque ◀◀, II, ▶ o ▶▶ en la pantalla En reproducción de audio para retroceder, pausar, reproducir, o adelantar el contenido.

Encontrar un canal

Desde la pantalla En reproducción SiriusXM, toque ◁CH o CH▷ para abrir la lista de canal de sintonizador SiriusXM.

Para sintonizar directamente un canal, toque el icono Sintonizar para ingresar un número de canal con el teclado.

Navegar contenido

Toque ☰ para ver diferente contenido de navegación, que incluye:

Canales, Música, programas y episodios Por demanda, Deportes y Noticias.

Configuración SiriusXM

Desde la pantalla En reproducción SiriusXM, toque el icono de configuración de usuario para mostrar la configuración SiriusXM.

La Configuración incluye información de subscripción, ayuda y soporte, y preferencias de radioescucha.

Recepción de radio

Desconecte todos los dispositivos electrónicos de los tomacorrientes para accesorios si hay interferencia estática.

FM

Las señales de FM solamente tienen un alcance de 16 a 65 km (10 a 40 millas). Aunque el radio tiene un circuito electrónico que opera automáticamente para reducir la interferencia, puede haber algo de estática, especialmente cerca de edificios altos o cerros, haciendo que el sonido se entrecorte.

AM

El alcance para la mayoría de las estaciones AM es mayor que para FM, especialmente en la noche. El mayor alcance también puede causar que las frecuencias de las estaciones interfieran unas con otras. Las tormentas y líneas eléctricas también pueden interferir con la recepción de radio. Intente reducir los agudos del radio si ocurre interferencia estática.

Servicio de Radio Satelital SiriusXM

Si está equipado, el servicio de Radio Satelital SiriusXM brinda recepción de radio digital. Los edificios altos o las colinas pueden interferir con las señales de radio satelital, provocando que el sonido se atenúe en forma intermitente. Además, viajar o estacionarse bajo un follaje tupido, puentes, cocheras o túneles puede causar pérdida de la señal SiriusXM durante un periodo de tiempo. Algunos servicios celulares pueden interferir con la recepción de SiriusXM causando una pérdida de señal.

Dispositivos móviles

Realizar o recibir llamadas, cargar, o sólo tener un dispositivo móvil encendido puede causar interferencia estática. Desconecte o apague cualquier dispositivo móvil si esto sucede.

Antena multibanda

La antena de múltiples bandas se puede usar para radio, navegación, y otros sistemas de comunicación, dependiendo de las opciones equipadas. Para garantizar una recepción clara, mantenga la antena libre de obstrucciones como nieve y hielo. Un quemacocos abierto o carga montada en el techo también pueden afectar la recepción.

Reproductores de audio

Evite dispositivos de medios no confiables

Evite usar dispositivos móviles y de medios USB que no sean de confianza que puedan afectar de forma negativa la operación o el desempeño del sistema.

Puerto USB

Precaución
Para evitar daño al vehículo, desconecte todos los accesorios y desconecte todos los cables de accesorios del vehículo cuando no esté en uso. Los cables de accesorios que se dejen conectados en el vehículo, desconectados de un dispositivo, se podrían dañar o causar un corto eléctrico si el extremo desconectado entra en contacto con líquidos y otra fuente de energía tal como el tomacorrientes de accesorios.

El vehículo puede estar equipado con varios puertos USB. La música se puede reproducir desde un dispositivo USB conectado. Los puertos también se pueden usar para carga.

Audio USB

Para reproducir música:

1. En la pantalla Audio en reproducción, seleccione Fuente> USB.
2. Si no hay ningún dispositivo conectado, siga las instrucciones en pantalla para conectar el dispositivo.
3. El contenido de medios compatible aparecerá en la pantalla.

Audio Bluetooth

Un dispositivo móvil Bluetooth conectado puede reproducir música.

Use los controles de infoentretenimiento para ajustar el volumen y seleccionar las canciones. Revise la configuración de volumen del sistema de infoentretenimiento o el dispositivo móvil conectado si se selecciona Bluetooth y no hay volumen.

Para reproducir música mediante Bluetooth:

1. En la página Audio en reproducción, toque fuente y seleccione el dispositivo móvil Bluetooth deseado.
2. Si no hay ningún dispositivo móvil conectado, siga las instrucciones en pantalla para vincular el dispositivo.
3. El contenido de medios compatible aparecerá en la pantalla.

Administrar dispositivos Bluetooth

Administrar dispositivos Bluetooth le permite agregar, eliminar, o seleccionar otro dispositivo móvil vinculado.

Sólo un dispositivo móvil Bluetooth puede estar activo a la vez.

Algunos dispositivos móviles soportan el envío de información de música Bluetooth para mostrarse en el radio. Para más información sobre las funciones Bluetooth compatibles, visite el sitio web de su marca. Vea detalles en *Cuenta y soporte al cliente en línea* ⇨ *420*.

Vea *Norma de Radiofrecuencia* ⇨ *424*.

Sistema de medios

Infoentretenimiento de pasajero

Vea *Norma de Radiofrecuencia* ⇨ *424*

Si está equipado, Infoentretenimiento de pasajeros permite a los pasajeros reproducir el contenido en las pantallas táctiles desde los asientos del pasajero trasero.

El infoentretenimiento del pasajero incluye puertos HDMI, soporte de audífono Bluetooth, soporte de video y uso del navegador de Internet, si está equipado.

Las pantallas del sistema de Infoentretenimiento del pasajero funcionan mejor en temperaturas superiores a −20 °C (−4 °F) y por debajo de 55 °C (131 °F).

Operación del Sistema

1. Toque en cualquier lugar de la pantalla del pasajero para encender y ver la pantalla de inicio.
2. Toque ⏻ en la barra de estado para apagar la pantalla.

La pantalla se puede encender y apagar a través del centro de entretenimiento de la pantalla de inicio de infoentretenimiento o en la pantalla de inicio del pasajero.

La reproducción de cualquier medio que se reproduzca a través de esa pantalla específica se pausa cuando se apaga la pantalla.

La pantalla del pasajero se puede bloquear por medio del centro de entretenimiento en la pantalla de inicio de infoentretenimiento.

Selección de fuente desde Hub de entretenimiento

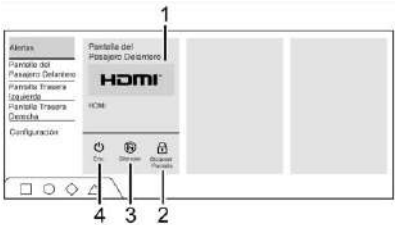

1. Pantalla fuente actual del pasajero.
2. Toque para bloquear la pantalla desde las entradas táctiles.
3. Toque para silenciar el audio de la pantalla.
4. Toque para encender o apagar la pantalla.

Configuración de Centro de entretenimiento

Toque Configuración en la pantalla Descripción general de Centro de entretenimiento para tener acceso al menú de Configuración.

El menú puede contener lo siguiente:

Recordar estado de encendido de la pantalla

Seleccione esta opción para que las pantallas se enciendan automáticamente cuando se enciende el vehículo.

Voz en off

Si está equipado, la Infoentretenimiento de pasajero tiene una función de Voz en off para beneficiar a las personas con discapacidad visual.

Cuando se activa, Voz en off proporciona comentarios audibles al usuario sobre qué área de la pantalla están tocando.

Toque Voz en off para seleccionar qué pantalla equipada usará Voz en off. Voz en off se apaga cada vez que se apaga el vehículo.

Restablecimiento de fábrica de Pantallas de pasajeros

Seleccione para restablecer la pantalla a la configuración de fábrica.

Reiniciar Pantallas de Pasajeros

Seleccione para reiniciar las pantallas de pasajeros.

Cuenta

Seleccione para mostrar el plan de datos del vehículo.

Legal

Seleccione para ver los términos de uso.

Control remoto rápido

Se puede usar un control remoto, si está equipado, para navegar por las pantallas del pasajero mientras el vehículo está estacionado o en movimiento. Este control remoto aparecerá en un dispositivo móvil.

Para conectar el control remoto, conecte al punto de acceso del vehículo, siga las instrucciones en pantalla y escanee el código QR. Una vez que esté conectado, una almohadilla táctil estará disponible para navegar la pantalla del pasajero.

Características remotas adicionales también pueden estar disponibles dependiendo de la aplicación seleccionada de la pantalla de inicio.

Fuentes de pantalla de pasajero

- Aplicaciones (si está equipado)
- Navegador de red (si está equipado)
- HDMI
- Estado del vehículo

Barra de estado

- ⏻: Toque para apagar la pantalla. Toque en cualquier lugar de la pantalla para volver a encenderla.
- 🎧: Toque para tener acceso al volumen y configuración de audífonos Bluetooth. Vea "Ajustes" más adelante en esta sección.
- ⌂: Toque para ir a la pantalla de inicio.
- ⚙: Toque para ir al menú de Configuración.

Aplicaciones y Navegador de red

Toque para transmitir medios y/o ver contenido web. Se requiere un plan de servicio activo.

Entrada HDMI

Se requiere un cable HDMI para conectar un dispositivo HDMI a las pantallas de Infoentretenimiento del pasajero. Las entradas HDMI permiten la conexión a videojuegos, reproductores de disco, cámaras, smartphones, tablets, dispositivos de transmisión y llaves A/V que tienen salidas HDMI (versión 1.4a).

Estado del vehículo

Toque para ver la información sobre el vehículo. Vea *Estado del vehículo* ⇨ *131*

Ajustes

Toque ⚙ para tener acceso al menú de Configuración.

El menú puede contener lo siguiente:

Brillo de pantalla

Seleccione Brillo de pantalla. Mueva la barra hacia la izquierda o hacia la derecha para ajustar el brillo de la pantalla.

Auriculares Bluetooth propiedad del cliente

Para vincular audífonos Bluetooth:

1. Toque 🎧 en la pantalla de inicio del pasajero.
2. Seleccione Agregar nuevos auriculares.
3. Asegúrese que los auriculares Bluetooth estén en modo de conexión. Una vez reconocido por el sistema, los auriculares Bluetooth se muestran en la lista de Auriculares disponibles.
4. Seleccione los auriculares Bluetooth de la lista. Una vez que esté conectado, toque OK en el mensaje emergente Conexión exitosa.

   Sólo un par de audífonos puede estar activo por cada pantalla trasera.

Para desconectar los audífonos de la pantalla de inicio, toque 🎧 > Opciones > Olvidar audífonos.

Para regresar a los altavoces de la cabina, toque 🎧 > Cambiar a altavoces de cabina.

Voz en off

Si está equipada, esta función beneficia a las personas con discapacidad visual.

Cuando se activa, Voz en off proporciona comentarios audibles sobre qué área de la pantalla está seleccionada, identificando botones activos, y proporciona información de identificación de la pantalla, estado actual, contenido de la lista, metadatos e información emergente. Toque dos veces en cualquier lugar de la pantalla para escuchar la última selección que se tocó, y anunció audiblemente.

Toque Voz en off para seleccionar qué pantalla equipada usará Voz en off. Voz en off se apaga cada vez que se apaga el vehículo.

Pantalla de restablecimiento de fábrica

Seleccione para restablecer la pantalla a la configuración de fábrica, cerrar sesión de aplicaciones, borrar audífonos conectados y borrar el caché del navegador de Internet.

Licencia de fuente abierta

Seleccione para mostrar la información de licencia.

Legal

Seleccione para mostrar la información legal.

Puertos de consumidor

Los puertos de consumidor para las pantallas de pasajeros traseros están en la parte trasera de la consola central.

La entrada HDMI permite conectar un cable A/V HDMI desde un dispositivo auxiliar, como una videocámara, un sistema de vídeojuegos o un dispositivo Apple. Se requiere un cable de Apple para los dispositivos Apple.

Toque el puerto HDMI al que estaba conectado el dispositivo externo en la pantalla de inicio.

Para dispositivos HDMI que soportan carga USB, el puerto USB se puede usar como una fuente de energía.

El contenido de este puerto HDMI no es accesible a través de la pantalla de infoentretenimiento.

Para usar la entrada HDMI:

1. Conecte el dispositivo auxiliar con un cable HDMI.
2. Encienda el dispositivo auxiliar y la pantalla de pasajero.
3. Seleccione HDMI como fuente. Toque para compartir la pantalla con la otra pantalla de pasajero.

Solución de problemas

No hay energía: El vehículo podría no estar encendido.

No hay sonido desde los audífonos con la luz indicadora encendida: El vehículo podría no estar encendido.

- Asegúrese que los auriculares tengan suficiente carga. Conecte los auriculares a un puerto USB-C para cargar.
- Compruebe si los audífonos están conectados con la pantalla.

Si los pasos anteriores no funcionan, desvincule los audífonos de la pantalla, apáguelos, vuelva a encenderlos e intente vincularlos. Vea "Audífonos Bluetooth propiedad del cliente" anteriormente en esta sección.

Distorsión de vídeo

La distorsión de vídeo puede ocurrir al operar teléfonos celulares, escáneres, radios de onda corta, sistemas de posicionamiento global (GPS), radios de dos vías, faxes móviles o walkie talkies.

Podría ser necesario apagar el reproductor de vídeo al operar uno de estos dispositivos dentro o cerca del vehículo.

Navegación

Usando el sistema de navegación

Google Maps proporciona el software de Navegación. La información proporcionada en esta sección es una descripción general y está sujeta a cambios. Para obtener la información funcional más reciente, consulte g.co/mapsincar.

Acepte los Términos y Condiciones de uso.

Conectividad a Internet

Google Maps se basa en un plan de datos de suscripción para una funcionalidad completa, incluyendo la disponibilidad de mapas sin conexión. Con un plan de servicios conectados aplicable, Google Maps se puede usar sin conexión al conducir a través de zonas sin conectividad mediante la descarga automática de mapas sin conexión antes de desconectarse.

Perfiles

Inicie sesión en una Cuenta de Google para obtener un servicio personalizado. Se mostrará la información disponible en la Cuenta de Google.

Para iniciar sesión en un perfil, consulte Cuentas en *Configuraciones* ⇨ *174*.

Asistente de voz

Si está equipado, Google Maps se puede controlar mediante comandos de voz; consulte Asistente de Google en *Reconocimiento de voz* ⇨ *164*.

Idioma y Unidades

Para cambiar el idioma y las unidades, consulte *Configuraciones* ⇨ *174*.

Configuración de silencio

Durante la guía de ruta activa, Google Maps puede brindar instrucciones de voz audibles, alertas de tráfico o puede silenciarse. En la aplicación Google Maps, toque Configuración, después Configuración de silencio para acceder a las opciones. De forma alterna, las instrucciones de voz y las alertas de tráfico audibles se pueden silenciar tocando el icono de sonido en la pantalla de mapa de navegación durante la navegación activa.

Brújula

La orientación de Google Maps se puede cambiar entre la dirección de viaje actual, el norte y la descripción general de la ruta. Toque la brújula para cambiar entre estas opciones.

Para volver a centrar el mapa en la ubicación actual, toque el icono de ubicación.

Super Cruise

Si está equipado, Super Cruise resalta las rutas en un esquema específico. Vea *Super Cruise* ⇨ *253*.

Mapas

Mapas descargados automáticamente

Google Maps descarga mapas automáticamente para su uso cuando no está conectado a Internet. Los mapas sin conexión hacen los datos de mapa disponibles para funciones del vehículo independientemente de la conectividad.

Para activar la descarga automática:

1. Abra Google Maps.
2. Toque el ícono Settings (Configuración).
3. Toque Centro de privacidad, y después seleccione Mapas sin conexión.
4. Seleccione Descargar automáticamente mapas sin conexión.
5. Verifique la conexión a Internet y espere a que finalice la descarga.

Descarga de mapas sin conexión

1. Abra Google Maps.
2. Toque Configuración y después Mapas sin conexión.
3. Toque el ícono cuadrado Seleccione su propio mapa.
4. Ajuste el mapa para cubrir el área deseada para descargar.
5. Toque Descargar.

Símbolos de navegación

A continuación se muestran los símbolos más comunes que pueden aparecer en la aplicación Google Maps.



Esto indica la ubicación y dirección actuales del vehículo en el mapa.



El alfiler de destino marca la ubicación del destino final. Toque el alfiler para ver la dirección de destino o para agregarlo o eliminarlo de la lista de Favoritos. Oculte la

información tocando el alfiler una vez más. Expirará automáticamente si no se realiza una acción.

Un segundo pin en el menú es la descripción general de la ruta. Toque este pin para mostrar más detalles del destino o para eliminarlo.

Destino

Búsqueda de Destino

Se puede buscar un destino con el Asistente de Google.

Para buscar un destino sin el Asistente de Google:

1. Abra Google Maps.
2. Toque el campo de Búsqueda.
3. Ingrese el destino.
4. Toque el ícono Navigation (Navegación).

Rutas alternativas

Las rutas alternativas se muestran como líneas separadas. Cuando esté en navegación paso a paso o en el resumen de ruta, toque la ruta alternativa sugerida.

Adición de un punto intermedio en la ruta por Voz

1. Cuando esté en navegación paso a paso, toque el ícono Search (Buscar) en la parte inferior.
2. Toque el icono de micrófono de Asistente de Google y diga el destino para buscar por voz.
3. Seleccione el resultado de búsqueda deseado de la lista.
4. Toque el icono Agregar parada.

Adición de un punto intermedio en la ruta por Categoría

1. Cuando esté en navegación paso a paso, toque el ícono Search (Buscar) en la parte inferior.
2. Seleccione una categoría.
3. Seleccione el resultado de búsqueda deseado de la lista.
4. Toque el icono Agregar parada.

Adición de dirección de Casa o Trabajo

Para editar una dirección de casa o del trabajo, se debe iniciar sesión con una cuenta. Consulte Cuentas en *Configuraciones* ⇨ *174*.

1. Abra Google Maps.
2. Toque Configuración, después toque Editar casa o trabajo.
3. Ingrese la dirección.

Buscar por categoría

Los destinos se pueden buscar por categoría, como restaurante o tienda de comestibles.

1. Abra Google Maps.
2. Toque la barra de búsqueda.
3. Toque Categorías, después seleccione una categoría.
4. Toque la ubicación deseada y después toque el ícono Navigation (Navegación).

Evitar peajes, carreteras o transbordadores

1. Abra Google Maps.
2. Toque el ícono Settings (Configuración).
3. Seleccione Opciones de ruta.
4. Seleccione las opciones deseadas y después toque X para cerrar.

Manera alternativa para opciones de ruta general

1. Durante una guía de ruta activa, toque Resumen de ruta.

2. Seleccione Opciones de ruta.
3. Seleccione la opción deseada y después toque X para cerrar.

Capas de tráfico

1. Abra Google Maps.
2. Toque el ícono Settings (Configuración).
3. Toque Tráfico para encender o apagar.

Sistema de Posicionamiento Global (GPS)

La posición actual del vehículo se determina mediante el uso de señales de satélite y varias señales del vehículo.

En ocasiones, otras interferencias, como la condición del satélite, la configuración del camino, la condición del vehículo y/u otras circunstancias pueden afectar la capacidad del sistema de navegación para determinar la posición exacta del vehículo.

Puede que este sistema no este disponible o que se presenten interferencias si cualquiera de las siguientes afirmaciones es verdad:

- Las señales son obstruidas por edificios altos, árboles, camiones grandes o túneles.
- Los satélites se encuentran en reparación o mejoras.

Para más información si el GPS no está funcionando adecuadamente, vea *Problemas con guía de ruta* ⇨ *164*.

Posición del vehículo

En ocasiones, la posición del vehículo en el mapa puede ser inexacta, debido a una o más de las siguientes causas:

- El sistema de caminos ha cambiado.
- El vehículo se desplaza sobre superficies resbalosas, como arena, grava, o nieve.
- El vehículo está viajando por caminos sinuosos o por caminos rectos largos.
- El vehículo se aproxima a un edificio alto o un vehículo grande.
- La calle es paralela a una carretera.
- El vehículo acaba de ser descargado de un transportador de vehículos o un transbordador.
- La calibración de posición actual es incorrecta.
- El vehículo se desplaza a alta velocidad.
- El vehículo cambia de dirección más de una vez o el vehículo se encuentra en una plataforma de giro de un estacionamiento.
- El vehículo está entrando y/o saliendo de un estacionamiento, una cochera o un terreno techado.
- No se recibe la señal GPS.
- Hay una canastilla instalada en el techo del vehículo.
- Dispositivos de tracción de llanta instalados en el vehículo.
- Se han reemplazado las llantas o se encuentran gastadas.
- La presión de las llantas es incorrecta.
- Esta es el primer uso de la navegación después de actualizar los datos del mapa.
- La batería de 12 voltios ha sido desconectada durante varios días.
- El vehículo se encuentra en tráfico abundante, con avance a baja velocidad, y avanza y se detiene con frecuencia.

Problemas con guía de ruta

Puede ocurrir una guía de ruta incorrecta en caso de una o más de las siguientes condiciones:

- No se realizó el giro en la calle indicada.
- La guía de ruta puede no estar disponible al usar la creación automática de una ruta nueva para el siguiente giro a la derecha o a la izquierda.
- La ruta no puede cambiarse al usar la creación automática de una ruta nueva.
- No hay guía de ruta al dar vuelta en una intersección.
- La creación automática de una ruta nueva puede presentar en pantalla una ruta de regreso al destino intermedio establecido, si se dirige a un destino sin pasar por el punto intermedio.
- La ruta prohibe el acceso de un vehículo debido a un reglamento horario o estacional o de cualquier otra índole.
- Es posible que no se haga la búsqueda en algunas rutas.
- Es posible que no se muestre la ruta hacia el destino si hay caminos nuevos, si ha habido cambios recientes en los caminos o si ciertos caminos no están incluidos en los Mapas.

Para volver a calibrar la posición del vehículo sobre el mapa, conduzca a una ubicación segura con una vista libre al cielo y libre de obstrucciones grandes. Coloque el vehículo en (P) Estacionamiento con el vehículo encendido durante dos a cinco minutos hasta que se actualice la posición del vehículo.

Reconocimiento de voz

Si está equipado, el Asistente integrado del vehículo permite el uso manos libres de la funcionalidad de medios y mensajes, navegación y controles de clima en el vehículo. Para activar, presione y suelte rápidamente en el volante, toque Google Assistant en la pantalla de inicio de infoentretenimiento o use las palabras de activación "Hey Google" u "OK Google". Google Assistant debe configurarse como el asistente predeterminado para que funcione la activación del volante y la palabra de activación.

Sin embargo, no todas las funciones dentro de estas áreas son compatibles con comandos de voz y requieren que el usuario tenga un plan de suscripción de datos válido o esté conectado a Wi-Fi para poder utilizar algunas funciones de Google Assistant.

Utilizando el reconocimiento de voz

El reconocimiento de voz está disponible una vez que se inicialice el sistema. Esto comienza al encender el vehículo. La inicialización puede tomar unos cuantos segundos.

1. Presione y libere rápidamente en los controles al volante, toque Google Assistant en la pantalla de inicio de infoentretenimiento o use las palabras de activación "Hey Google" u "OK Google" para activar el reconocimiento de voz. Google Assistant debe configurarse como Asistente predeterminado para el y las opciones de palabra de activación para funcionar.
2. Diga claramente alguno de los comandos descritos más adelante en esta sección.

Cancelación de Asistente de Google

- Presione en los controles al volante para cancelar la solicitud del Asistente de Google.

Recomendaciones útiles para decir las instrucciones

El reconocimiento de voz identifica comandos que se digan naturalmente en forma de oración o comandos directos que indiquen la aplicación y la tarea.

Para mejores resultados:

- Diga el comando con naturalidad, no demasiado rápido, ni demasiado lento.
- Use comandos directos sin demasiadas palabras adicionales. Por ejemplo, “Llamar <nombre> al trabajo”, “Reproducir" seguido por el nombre de artista o canción, o “Reproducir" seguido por el número de la estación de radio.

El sistema puede entender comandos directos con mayor claridad. Un ejemplo de comando directo es “Marcar <número>.”

Si un número de teléfono celular se guardó con un nombre y un lugar, el comando directo debe incluir ambos. Por ejemplo, “Llamar a <nombre> al trabajo.”

Reconocimiento de voz para radio

Cuando se inicia en voz, los comandos de reconocimiento de voz para AM, FM, SiriusXM (si está equipado) y aplicaciones de medios (si son compatibles) están disponibles.

"Reproducir <frecuencia AM> AM": Sintoniza la frecuencia de la estación de radio identificada en el comando (como “nine fifty” (nueve, cincuenta)).

"Reproducir <frecuencia FM> FM": Sintoniza la frecuencia de estación de radio identificada en el comando (como "one oh one point one" (uno cero uno punto uno)).

“Reproducir canal <número de canal SiriusXM> en SiriusXM” : Sintoniza el número de canal de radio SiriusXM que se identifica en el comando. Este comando puede requerir una conexión en línea.

“Reproducir <nombre de canal SiriusXM> en SiriusXM”: Sintoniza el nombre de canal de radio SiriusXM que se identifica en el comando. Este comando puede requerir una conexión en línea.

“Reproducir <Media> en <Fuente de Audio>” : Reproduzca medios como una canción o un canal utilizando una fuente de audio específica, como Pandora o Spotify. Este comando puede requerir una conexión en línea.

Reconocimiento de voz para teléfono

Asegúrese que el teléfono esté conectado usando Bluetooth para usar los comandos de voz relacionados con el teléfono.

“Call <contact name>” ("Llamar nombre de contacto"): Iniciar una llamada a un contacto guardado. El comando puede incluir la ubicación si el contacto tiene números de ubicación almacenados. Debe aceptar el permiso de Resultados personales durante la configuración para acceder a los contactos.

“Call < phone number>” (Llamar a "número de teléfono"): Inicie una llamada a un número de teléfono de siete dígitos o 10 dígitos.

"Enviar un mensaje a <nombre de contacto>": Enviar un mensaje a un contacto guardado.

Reconocimiento de voz para navegación

Los comandos de navegación se pueden utilizar para iniciar, cancelar una ruta o agregar puntos intermedios/puntos de interés (POI).

"Ir a <dirección de destino>": Inicia la navegación a la dirección en el comando.

"Encontrar un <Lugar de Interés>": Encuentre e inicie la navegación a un PDI en el comando.

"Agregar <destino> en mi camino": Agrega un destino intermedio a la ruta actual.

"Llévame a casa": Inicia la navegación a la ubicación de Casa establecida en Google maps.

Comandos de vehículo a bordo

Estos comandos se pueden utilizar para ajustar la temperatura del vehículo, controlar los descongeladores de las ventanas y obtener información sobre el combustible.

"Encender A/C": Enciende el aire acondicionado.

"Cuánto combustible me queda": Averiguar cuánto combustible tiene su vehículo.

"Ajustar temperatura a <número deseado> grados": Ajusta una temperatura específica dentro de su vehículo.

Reconocimiento de voz de asistente de teléfono

Mientras un teléfono móvil está conectado a través de Bluetooth, Android Auto o Apple CarPlay, mantenga presionado en los controles al volante hasta que escuche una respuesta del asistente de voz del teléfono para pasar e iniciar el asistente de voz en el teléfono móvil conectado (por ejemplo, Google Assistant, Siri, etc.).

Teléfono

Bluetooth (Resumen)

El sistema Bluetooth del vehículo puede interactuar con un dispositivo móvil para:

- Realice y reciba llamadas en modo manos libres.
- Comparta el directorio del teléfono o lista de contactos del dispositivo con el vehículo.
- Transmisión de audio (música, podcasts).
- Notificar la recepción de mensajes de texto.

Minimizar la distracción del conductor, antes de conducir, y con el vehículo estacionado:

- Familiarizarse con las características del dispositivo móvil. Organizar el directorio y las listas de contacto claramente y eliminar las entradas duplicadas o no usadas.
- Revise los controles y la operación del sistema de infoentretenimiento.
- Conectar el(los) dispositivo(s) móvil(es) al vehículo. El sistema puede no funcionar con todos los dispositivos móviles. Consulte "Conexión" más adelante en esta sección.

Los vehículos con sistema Bluetooth pueden usar un dispositivo móvil con capacidad Bluetooth y un Perfil de manos libres para hacer y recibir llamadas telefónicas. El sistema de infoentretenimiento y el reconocimiento de voz se utilizan para controlar el sistema. El sistema se puede usar mientras el vehículo está encendido. El alcance del sistema Bluetooth puede ser de hasta 9.1 m (30 pies) No todos los dispositivos móviles soportan todas las funciones, y no todos los dispositivos móviles trabajan con el sistema Bluetooth. Consulte *Cuenta y soporte al cliente en línea* ⇨ *420* respecto a más información sobre los dispositivos móviles compatibles.

Controles

Utilice los controles de la pantalla de infoentretenimiento y del volante para operar el sistema Bluetooth.

Controles al volante

: Presione y suelte para iniciar el reconocimiento de voz en su teléfono celular que esté conectado a través de Bluetooth, Apple CarPlay o Android Auto. Si hay una llamada entrante, basta con presionar y soltar para responder la llamada.

: Presione para terminar una llamada, declinar una llamada o cancelar una operación. Presione para silenciar o retirar el silencio del sistema de infoentretenimiento cuando no esté en una llamada.

Controles del sistema de infoentretenimiento

Para mayor información sobre cómo navegar sistema de menús utilizando los controles de infoentretenimiento vea *Cómo usar el sistema* ⇨ *151*.

Sistema de audio

Cuando se usa el sistema Bluetooth integrado, el sonido proviene de los altavoces del sistema de audio de la parte delantera del vehículo y cancela el sistema de audio. El nivel de volumen durante una llamada a un teléfono de dispositivo móvil se puede ajustar oprimiendo los controles de volumen del volante o los controles de volumen para el sistema de infoentretenimiento. El nivel de volumen ajustado permanece igual para llamadas posteriores. El volumen no se puede bajar más allá de cierto nivel.

Bluetooth (Conexión y uso de teléfono)

Conexión

Para poder usar un dispositivo móvil habilitado para Bluetooth, se debe vincular al sistema Bluetooth y luego se debe conectar al vehículo. Consulte la guía del usuario del fabricante de dispositivo móvil para las funciones Bluetooth antes de vincular el dispositivo.

Información sobre conexión

- Seleccione el ícono de Teléfono en la pantalla de inicio de infoentretenimiento.
- Si no se ha conectado ningún dispositivo móvil, un mensaje en la pantalla de infoentretenimiento mostrará la opción Administrar teléfonos. Seleccione esta opción y se mostrará la pantalla Teléfonos. Consulte "Conexión de un teléfono" más adelante en esta sección.
- Un dispositivo móvil con capacidad de música se puede conectar al vehículo como un teléfono y reproductor de música al mismo tiempo.
- Se pueden conectar hasta 10 dispositivos al sistema Bluetooth.
- El proceso de conexión se desactiva cuando el vehículo está en movimiento.
- Solamente se debe realizar el acoplamiento una vez, a menos que la información sobre acoplamiento del dispositivo móvil cambie o que se elimine del sistema el teléfono.
- Si un dispositivo móvil conectado anteriormente no se conecta al sistema Bluetooth, intente eliminar el dispositivo móvil en el sistema de infoentretenimiento del vehículo y también olvidando el vehículo en la configuración Bluetooth en el dispositivo móvil. Después repita el proceso de conexión.
- Si múltiples dispositivos móviles vinculados están dentro del rango del sistema, el sistema se conecta al dispositivo móvil vinculado que está configurado como Primero a conectarse. Si no hay ningún dispositivo móvil configurado para conectarse primero, se conectará al

dispositivo móvil que se utilizó por última vez. Para conectarse con un dispositivo móvil conectado diferente, vea "Conectar con un Teléfono diferente" más adelante en esta sección.

Vinculación de un teléfono

1. Asegúrese que Bluetooth esté activado en el dispositivo móvil antes de iniciar el proceso de conexión.
2. Seleccione el icono Teléfono en la pantalla de la página de inicio de infoentretenimiento.
3. Si se agregó un dispositivo móvil anteriormente, seleccione Configuración > Conexiones > Teléfonos para acceder al administrador de dispositivos. Desde el administrador de dispositivos, seleccione "Agregar teléfono". Si se agregó un teléfono previamente, la tarjeta "Agregar teléfono" será sólo un botón "+".
4. Seleccione Administrar teléfonos para mostrar la pantalla Teléfonos.
5. Seleccionar Agregar Teléfono.

   Si se agregó o se desconectó un dispositivo móvil previamente, la tarjeta "Agregar teléfono" será sólo una tarjeta "+".
6. Se necesita reconocer el código tanto en el dispositivo móvil y la pantalla de infoentretenimiento para que la conexión sea exitosa.
7. Siga las instrucciones del dispositivo móvil para confirmar el código de seis dígitos que aparece en la pantalla de infoentretenimiento y seleccione Vincular. Se necesita reconocer los códigos tanto en el dispositivo móvil y la pantalla de infoentretenimiento para que la conexión sea exitosa.
8. Si un dispositivo móvil conectado anteriormente no se conecta al sistema Bluetooth, intente eliminar el dispositivo móvil en el sistema de infoentretenimiento del vehículo y también olvidando el vehículo en la configuración Bluetooth en el dispositivo móvil.
9. Si el nombre del vehículo no aparece en su dispositivo móvil bajo el menú "otros dispositivos" o "dispositivos disponibles", puede haber unas cuantas formas de volver a iniciar el proceso de conexión:
   - Apague Bluetooth y vuelva a encenderlo, en su dispositivo móvil.
   - Vuelva al principio de los menús del Teléfono en la pantalla de infoentretenimiento y reinicie el proceso de vinculación.
   - Apague el dispositivo móvil y vuelva a encenderlo.
   - Reinicie el dispositivo móvil, pero este paso debe hacerse como un último esfuerzo.
10. Si el dispositivo móvil indica aceptar la conexión o permite la descarga de la guía telefónica, seleccione Siempre aceptar y permitir. La Guía Telefónica puede no estar disponible si no se acepta.
11. Para vincular dispositivos móviles adicionales, seleccione Configuración > Conexiones > Teléfonos.

Primero a conectar Teléfonos vinculados

Si múltiples dispositivos móviles vinculados están dentro del rango del sistema, el sistema se conecta al teléfono vinculado que está configurado como Primero a conectarse. Para activar un dispositivo móvil vinculado como el teléfono Primero a conectar:

1. Asegúrese que el dispositivo móvil esté encendido.

2. Seleccione el icono Configuración en la pantalla de la página de inicio de infoentretenimiento.
3. Seleccione Conexiones.
4. Seleccionar Teléfono.
5. Seleccione Opciones bajo teléfono conectado.
6. Seleccione Primero a Conectar en el menú de configuración del teléfono y ajuste Primero en conectarse en encendido.

Los teléfonos y dispositivos móviles se pueden agregar, remover, conectar y desconectar. Se mostrará un submenú siempre que se realice una solicitud para agregar o administrar teléfonos y dispositivos móviles.

Acceso a la pantalla de lista de dispositivos

Hay dos formas de acceder a la pantalla de la lista de dispositivos:

Uso del icono de Configuración

1. Seleccione el icono Ajustes en la pantalla de inicio de infoentretenimiento o en el icono de Configuración en la bandeja de aplicaciones cerca de la izquierda de la pantalla.
2. Seleccionar Conexiones.
3. Seleccionar Teléfonos.

Uso del icono de Teléfono

1. Seleccione el icono Teléfono en la pantalla de inicio de infoentretenimiento o en el icono de Teléfono en la bandeja de aplicaciones cerca de la izquierda de la pantalla.
2. Seleccione ⚙ en la pantalla Teléfonos.
3. Seleccione Teléfono conectado.

Desconexión de teléfono conectado

Para desconectar un teléfono:

1. Abra la pantalla de lista de dispositivos. Consulte "Acceso a la pantalla de lista de dispositivos" anteriormente en esta sección.
2. Seleccione Opción en la tarjeta del teléfono para mostrar la configuración del teléfono o del dispositivo móvil.
3. Seleccione Desconectar.

Eliminación de un teléfono acoplado

Para borrar un teléfono conectado:

1. Abra la pantalla de lista de dispositivos. Consulte "Acceso a la pantalla de lista de dispositivos" anteriormente en esta sección.
2. Seleccione Opción en la tarjeta del teléfono para mostrar la configuración del teléfono o del dispositivo móvil.
3. Seleccione Olvidar teléfono.

Conexión con un teléfono diferente

Para conectar un teléfono diferente, el nuevo teléfono debe estar en el vehículo y conectado al sistema Bluetooth.

Para conectar a un teléfono diferente:

1. Abra la pantalla de lista de dispositivos. Consulte "Acceso a la pantalla de lista de dispositivos" anteriormente en esta sección.
2. Seleccione el nuevo teléfono al que se desea conectar de la lista de teléfonos disponibles. Consulte "Primero para conectar teléfonos vinculados" previamente en esta sección.

Cambiar a Modo de auricular o manos libres

Para cambiar entre el modo auricular o manos libres:

- Mientras la llamada activa sea manos libres, seleccione la opción Salida de audio, y después seleccione Teléfono para cambiar al modo de auricular.

  El icono de silenciar no estará disponible o funcional mientras el modo Auricular esté activo.

- Mientras la llamada activa sea en el auricular, seleccione la opción Salida de audio, y después seleccione Altavoces del vehículo para cambiar al modo manos libres.

Realizar una llamada utilizando Contactos

Las llamadas se pueden realizar a través del sistema Bluetooth utilizando la información de contacto de teléfono personal para todos los teléfonos que soporten la función de Guía Telefónica. Familiarícese con la configuración y operación del teléfono y que el teléfono esté ajustado para permitir compartir contactos por medio de Bluetooth con el vehículo. Verifique que el teléfono se compatible con esta función y que el teléfono esté ajustado para permitir compartir contactos por medio de Bluetooth con el vehículo.

El menú Contactos tiene acceso a la Guía Telefónica guardada en el teléfono.

Para hacer una llamada usando el menú Contactos:

1. Seleccione el icono Teléfono en la pantalla de inicio de infoentretenimiento o en la bandeja de aplicaciones cerca de la izquierda de la pantalla.
2. Seleccionar Contactos.

   Si un contacto tiene más de un número asignado, aparecerá una ventana con la opción para elegir un número de teléfono de una lista. Seleccione el número preferido para llamar y después confirme si la selección es "Sólo una vez" o "Siempre". Al seleccionar "Siempre", la selección realizada permanecerá en el número predeterminado asignado a este contacto siempre y cuando el teléfono esté conectado al vehículo.
3. Hay dos métodos para buscar contactos:
   - Barra de búsqueda – Seleccione el icono de búsqueda en la parte superior derecha de la ventana Teléfonos y escriba el nombre o número del contacto en el teclado. Los resultados de la búsqueda se mostrarán correspondientes a la entrada del usuario. Seleccione el nombre a llamar.
   - Desplazamiento – Seleccione la lista y desplácese, o use la barra de desplazamiento en el lado izquierdo de la ventana Teléfonos. Seleccione el nombre a llamar.

Realizar una llamada utilizando el Menú de llamadas recientes

El menú Recientes tiene acceso a la lista de llamadas recientes desde su teléfono.

Para hacer una llamada usando el menú Recientes:

1. Seleccione el icono Teléfono en la pantalla de inicio de infoentretenimiento o en la bandeja de aplicaciones cerca de la izquierda de la pantalla.
2. Seleccionar Recientes.
3. Hay dos métodos para realizar una llamada:

- Seleccione el nombre o número de teléfono a llamar.
- Seleccione la tarjeta de contacto a la derecha del nombre o número de teléfono. Dentro de la tarjeta de contacto, seleccione el número de teléfono a llamar.

Realizar una llamada con el Teclado

Para realizar una llamada marcando los números:

1. Seleccione el icono Teléfono en la pantalla de inicio de infoentretenimiento o en la bandeja de aplicaciones cerca de la izquierda de la pantalla.
2. Seleccione Teclado e ingrese un número telefónico.
3. Hay dos métodos para realizar una llamada:
   - Seleccione el icono de teléfono en el teclado.
   - Seleccione el nombre del contacto a la derecha del teclado. Si el número telefónico se guarda con un contacto, el contacto aparecerá conforme se escribe el número en el teclado.

Búsqueda de contactos mediante el teclado

Para buscar contactos mediante el teclado:

1. Seleccione el icono Teléfono en la pantalla de la página de inicio de infoentretenimiento.
2. Seleccione Teclado e ingrese los números de teléfono o los nombres de contacto parciales con los dígitos del teclado para buscar.

   Los resultados aparecen en el lado derecho de la pantalla. Seleccione uno para realizar una llamada.

Aceptar o declinar una llamada

Cuando se recibe una llamada entrante, el sistema de infoentretenimiento se silencia y se escucha un tono de timbrado en el vehículo.

Aceptar una llamada

Hay dos formas de aceptar una llamada:

- Presione en los controles del volante.
- Seleccione Contestar en la pantalla de infoentretenimiento.

Declinar una llamada

Hay dos formas de rechazar una llamada:

- Presione en los controles del volante.
- Seleccione Declinar en la pantalla de infoentretenimiento.

Llamada en Espera, Unión de llamadas y Conferencia

Para poder usar llamada en espera, unión de llamadas y conferencia, la función debe ser admitida por el dispositivo móvil Bluetooth y debe estar habilitada por el proveedor de servicio inalámbrico.

Cuando se recibe una llamada entrante durante una llamada activa, presione en los controles al volante para "Contestar" desde la pantalla de infoentretenimiento. Esto contestará la llamada entrante y colocará la llamada activa en espera.

Para cambiar entre las llamadas, seleccione el icono Cambiar en la pantalla de infoentretenimiento.

Para unir las llamadas, seleccione "Merge" (unir) dentro de la pantalla de Llamada activa en la pantalla de infoentretenimiento. Esto crea una conferencia de tres vías. Si se recibe otra

llamada durante una conferencia telefónica, puede responder, pero colocará la conferencia en espera.

Realizar una llamada utilizando Favoritos

1. Seleccione el icono Teléfono en la pantalla de inicio de infoentretenimiento o en la bandeja de aplicaciones cerca de la izquierda de la pantalla.
2. Seleccionar Favoritos.
   - El vehículo puede sincronizar hasta cinco favoritos desde el teléfono.
   - El vehículo también puede guardar hasta cinco contactos adicionales como favoritos de vehículo. Estos se guardarán mientras el teléfono esté vinculado y conectado. Si el teléfono no está vinculado/se olvidó por el vehículo, se eliminarán los favoritos del vehículo.

Para agregar un favorito para el vehículo:

1. Seleccione "Agregar favorito".
2. Seleccione un contacto de la Guía Telefónica.
3. Seleccione el icono de estrella junto al número de teléfono para agregar como favorito.

Terminar una llamada

- Presione en los controles del volante.
- Seleccione en la pantalla de infoentretenimiento, enseguida de una llamada, para terminar solo esa llamada.

Tonos de frecuencia múltiple de tono doble

El sistema Bluetooth en el vehículo puede enviar números durante una llamada. Esto es útil cuando se llama a un sistema telefónico manejado por menús. Use el Teclado para ingresar el número.

Apple CarPlay y Android Auto

Si está equipado, la capacidad para Apple CarPlay y/o Android Auto puede estar disponible por medio de un smartphone compatible. Si el teléfono está vinculado y las proyecciones están disponibles, los iconos Apple CarPlay y/o Android Auto se iluminarán en la pantalla de inicio de infoentretenimiento.

Para usar Apple CarPlay y/o Android Auto:

Para proyección de teléfono con cable

1. Para teléfonos inteligentes con Android 9 y versiones anteriores, descargue la aplicación Android Auto a su teléfono desde Google Play Store. No se requiere aplicación para Apple CarPlay.
2. Conecte su teléfono Android o iPhone de Apple por medio del cable USB del teléfono incluido de fábrica y en el puerto de datos USB. Para mejor desempeño, es altamente recomendable usar el cable USB incluido de fábrica del dispositivo, que se debe reemplazar después de desgaste significativo para mantener la calidad de la conexión. Los cables posventa o de terceros pueden no funcionar.
3. Cuando el teléfono se conecta por primera vez, para activar Apple CarPlay o Android Auto, acepte los términos y condiciones en el sistema de infoentretenimiento y el teléfono.
4. Siga las instrucciones en el teléfono.

Se iluminarán los iconos de Android Auto y Apple CarPlay en la pantalla de inicio de infoentretenimiento. Es posible que Android Auto y/o Apple CarPlay se inicien automáticamente la siguiente vez que se

conecte el USB. De lo contrario, seleccione el icono Android Auto y/o Apple CarPlay en la pantalla de inicio de infoentretenimiento para iniciar.

Presione el botón de inicio en la columna central para regresar a la pantalla de inicio de infoentretenimiento.

Para Proyección de teléfono inalámbrico

Verifique que su teléfono sea compatible inalámbricamente visitando la página de soporte de Android Auto o Apple CarPlay.

1. Para teléfonos inteligentes con Android 9 y versiones anteriores, descargue la aplicación Android Auto a su teléfono desde Google Play Store del teléfono. No se requiere aplicación para Apple CarPlay.
2. Para la primera conexión, asegúrese que Bluetooth y Wi-Fi estén activados en la configuración del teléfono. Para conectar el teléfono a través de Bluetooth, consulte *Bluetooth (Conexión y uso de teléfono)* ⇨ *167 Bluetooth (Resumen)* ⇨ *166*.
3. Cuando el teléfono se conecte por primera vez para activar Apple CarPlay o Android Auto, acepte los términos y condiciones tanto en el sistema de infoentretenimiento y el teléfono.
4. Siga las instrucciones en el teléfono.

Se iluminarán los iconos de Android Auto y Apple CarPlay en la pantalla de inicio de infoentretenimiento. Android Auto y/o Apple CarPlay se puede iniciar automáticamente durante la conexión inalámbrica. De lo contrario, seleccione el icono Android Auto y/o Apple CarPlay en la pantalla de inicio de infoentretenimiento para iniciar.

CarPlay inalámbrico y/o Android Auto inalámbrico puede experimentar interrupción ocasional de servicio debido a interferencia Wi-Fi externa.

Para desconectar la proyección inalámbrica del teléfono para ese dispositivo emparejado:

1. Seleccione Configuración de la pantalla de la página de inicio de infoentretenimiento.
2. Seleccione Conexiones.
3. Seleccione Teléfonos.
4. Seleccione el ícono Bluetooth o bien Opciones en la tarjeta de teléfono.
5. Seleccione Tipo de conexión de la lista y elija Llamada Bluetooth y Medios.

Presione el botón de inicio en la columna central para regresar a la pantalla de inicio de infoentretenimiento.

Las características están sujetas a cambio. Para más información sobre cómo configurar Android Auto y Apple CarPlay en el vehículo, visite el sitio web de su marca. Vea detalles en *Cuenta y soporte al cliente en línea* ⇨ *420*.

CarPlay no admite Fast Connect en iPhones con versión iOS 13 o anteriores.

Android Auto es provisto por Google y está sujeto a los términos y política de privacidad de Google. Apple CarPlay es provisto por Apple y está sujeto a los términos y política de privacidad de Apple. Aplican tarifas de plan de datos. Para soporte Android Auto y para ver si su teléfono es compatible, visite www.android.com/auto/compatability. Para soporte Apple CarPlay y para ver si su teléfono es compatible, visite www.apple.com/ios/carplay/. Apple o Google pueden cambiar o suspender la disponibilidad en cualquier momento. Google, Android, Android Auto, Google Maps y otras marcas son marcas comerciales de Google LLC.; Apple CarPlay es una marca comercial de Apple Inc.

Presione el botón de inicio en la columna central para salir de Android Auto o Apple CarPlay. Para volver a entrar a Android Auto o Apple CarPlay, presione y sostenga el botón de inicio en la columna central.

Si procede, Android Auto y/o Apple CarPlay se pueden desactivar desde el sistema de infoentretenimiento. Para hacer esto, seleccione Inicio > Configuración > Conexiones. Desplácese hacia abajo en la lista para encontrar Android Auto o Apple CarPlay. Use el interruptor On/Off (encendido/apagado) para encender o apagar Android Auto o Apple CarPlay para todo el sistema.

Configuración

Configuraciones

Para obtener acceso a los menús de Configuración:

1. Toque Ajustes en la pantalla de la página de inicio de infoentretenimiento.
2. Toque el ajuste de la función deseada.
3. Toque las opciones en la pantalla de infoentretenimiento para cambiar un ajuste.
4. Toque < para regresar.

El menú Configuración puede contener lo siguiente:

Conexiones

El menú puede contener lo siguiente:

Dispositivos

Permite conectarse a un teléfono celular diferente o a una fuente de dispositivo móvil, desconectar un teléfono celular o un dispositivo multimedia o eliminar un teléfono celular o un dispositivo multimedia.

Apple CarPlay

Permite conectar Apple CarPlay en su vehículo cuando se conecte un teléfono compatible.

Android Auto

Permite conectar Android Auto en su vehículo cuando se conecte un teléfono compatible.

Redes Wi-Fi

Muestra las redes Wi-Fi conectadas y disponibles.

Punto Acceso Wi-Fi

Permite el ajuste de diferentes funciones Wi-Fi.

Compartir de vehículo a teléfono

Permite que las aplicaciones de GM utilicen los datos del vehículo en los teléfonos enumerados que se muestran.

Dispositivo de confianza

Permite configurar un teléfono como su dispositivo de confianza para establecer un canal de comunicación seguro entre su teléfono y el vehículo que permite funciones convenientes como desbloqueo de perfil instantáneo e inicio de sesión en la cuenta. Cuando esté cerca, su dispositivo de confianza se reconoce automáticamente por medio de una conexión Bluetooth única.

Vehículo

El menú puede contener lo siguiente:

Ajustes de radio

Permite el ajuste de diferentes configuraciones de audio.

Conductor Adolescente

Vea *Conductor adolescente* ⇨ *176*.

Recordatorio de asiento trasero

Permite una campanilla y un mensaje cuando se abre la puerta trasera antes o durante la operación del vehículo.

Abrochar el Cinturón para Conducir

Esta función puede evitar cambiar fuera de estacionamiento cuando el cinturón de seguridad del conductor y, si corresponde, el pasajero delantero no está abrochado. Vea *Abroche el cinturón para conducir* ⇨ *60*.

Vista de señal direccional activada

Permite el ajuste de la Configuración de Vista de direccional activada.

Indicador de Longitud de Remolque

Permite el ajuste del Indicador de longitud de remolque.

Clima y calidad de aire

Permite el ajuste de diferentes configuraciones de clima.

Asistente de Velocidad

Permite el ajuste de diferentes configuraciones de asistencia de velocidad.

Sistemas de colisión/detección

Permite el ajuste de diferentes configuraciones del sistema de asistencia del conductor.

Ajustes de Comodidad

Permite el ajuste de diferentes configuraciones de comodidad y conveniencia.

Iluminación

Permite el ajuste de diferentes configuraciones de iluminación.

Seguros eléctricos de las puertas

Permite el ajuste de diferentes configuraciones de bloqueo de puerta.

Bloqueo, desbloqueo y arranque rem.

Permite el ajuste de diferentes configuraciones de bloqueo remoto.

Peldaños eléctricos

Permite el ajuste de diferentes configuraciones de estribo.

Posición de Asientos

Permite el ajuste de diferentes configuraciones de posición de asientos.

Modo de transporte

Permite el ajuste de configuraciones de modo de transporte.

Notificaciones

Muestra una lista de aplicaciones instaladas y los permisos usados.

Aplicaciones

Muestra la configuración y la información de la aplicación.

Fecha/Hora

Permite ajustar el reloj.

Pantalla

Permite el ajuste de la pantalla de infoentretenimiento.

Sonidos

Permite el ajuste de los sonidos del sistema de infoentretenimiento.

Perfiles y cuentas

Modifica los perfiles del sistema de infoentretenimiento y brinda acceso a las cuentas asignadas al perfil que está activo

actualmente. Los perfiles se pueden configurar y/o modificar como perfiles de Administrador o perfiles de Invitado.

Privacidad

Este menú permite el ajuste de la configuración de privacidad.

"Accesibilidad"

Este menú muestra la información de accesibilidad en el sistema de infoentretenimiento.

Asistente y Voz

Este menú muestra la configuración del asistente y voz.

Security

Este menú permite el ajuste de la configuración de seguridad de infoentretenimiento.

"Sistema"

El menú puede contener lo siguiente:

Idioma (Language)

Esto establecerá el idioma de visualización utilizado en la pantalla de infoentretenimiento.

Teclado y Habla

Toque para cambiar la configuración de teclado y habla.

Unidades

Toque para cambiar la configuración de unidades.

Opciones de restablecimiento

Toque para cambiar la configuración de restablecimiento. El submenú "Borrar datos de infoentretenimiento" sólo es accesible si el perfil que inició sesión en el vehículo está configurado como "administrador".

Modo TTY

Toque para cambiar la configuración del modo TTY.

"Espacio de almacenamiento"

Toque para ver la configuración de almacenamiento.

Acerca de

Toque para ver la información del software del sistema de infoentretenimiento.

Información legal

Toque para ver información legal y de licencia.

Actualizaciones

Este menú permite el ajuste de la configuración de actualización del vehículo.

Google

Este menú permite el ajuste de la configuración de Google.

Conductor adolescente

Si está equipado, esto permite que se registren varias llaves para conductores principiantes para promover hábitos de conducción seguros. Cuando el vehículo se arranca con una llave de Conductor adolescente, activa automáticamente determinados sistemas de seguridad, permitiendo la configuración de algunas funciones, y limitando el uso de otras. La tarjeta de reporte registrará datos sobre el comportamiento de conducción del vehículo, que puede verse posteriormente. Cuando el vehículo se arranca con una llave registrada, el Centro de información del conductor muestra un mensaje de que Conductor adolescente está activo.

Para accesar:

1. Desde la pantalla de inicio de infoentretenimiento, seleccione Configuración > Vehículo > Conductor adolescente.
2. Cree un NIP eligiendo un NIP de cuatro dígitos. Vuelva a ingresar el NIP para confirmar. Para cambiar el NIP, toque Cambiar NIP.

El NIP se requiere para:

- Configurar/agregar o eliminar llaves.
- Cambiar configuración de Conductor Adolescente.
- Cambiar o borrar el PIN Conductor Adolescente.
- Obtener acceso o eliminar datos de Tarjeta de reporte.

Configure/agregue las llaves para activar Conductor adolescente y asignar restricciones a la llave:

Se puede registrar cualquier llave de vehículo, hasta un máximo de ocho llaves. Marque la llave para diferenciarla de las otras llaves.

Para sistema de arranque por botón:

1. Arranque el vehículo.
2. Para transmisiones automáticas, el vehículo debe estar en P (Estacionamiento). Para transmisiones manuales, el vehículo debe estar detenido con el freno de estacionamiento.
3. Desde la pantalla de inicio de infoentretenimiento, seleccione Configuración > Vehículo > Conductor adolescente.
4. Ingrese el NIP.
5. Coloque la llave remota que desea registrar en la cavidad del transmisor. La llave no necesita ser la que arrancó el vehículo.
6. Desde el menú Conductor Adolescente, toque Configurar llaves o Agregar/eliminar llaves de conductor adolescente.
    - Si la llave remota no se ha registrado previamente, aparece la opción para agregar la llave. Toque Agregar y se muestra un mensaje de confirmación. Las restricciones de Conductor adolescente se aplicarán siempre que esta llave remota se utilice para operar el vehículo.
    - Si la llave remota ya se registró previamente, aparece la opción para eliminar la llave. Si se toca Eliminar, la llave remota dejará de estar registrada. Aparecerá un mensaje de confirmación y no se aplicarán las restricciones de Conductor adolescente si se utiliza esta llave remota para operar el vehículo.

En vehículos con sistema de arranque con botón, si un Conductor Adolescente y una llave de no-Conductor Adolescente están presentes en el arranque, el vehículo reconocerá la llave de no-Conductor Adolescente para arrancar el vehículo. La configuración de Conductor Adolescente no estará activa.

Para sistemas de ignición con llave:

1. Arranque el vehículo.
2. Para transmisiones automáticas, el vehículo debe estar en P (Estacionamiento). Para transmisiones manuales, el vehículo debe estar detenido con el freno de estacionamiento.

3. Desde la pantalla de inicio de infoentretenimiento, seleccione Configuración > Vehículo > Conductor adolescente.
4. Ingrese el NIP.
5. Toque Configurar llaves o Agregar/eliminar llaves de conductor adolescente. El sistema muestra las instrucciones para registrar o eliminar el registro de una llave. Aparece un mensaje de confirmación.

Administrar Configuración o Configuración de Conductor adolescente

Dependiendo de las opciones de su vehículo, pueden aparecer los siguientes elementos del menú:

Abrochar el Cinturón para Conducir : Cuando está encendido, Abrochar el cinturón para conducir evita que el conductor cambie fuera de P (estacionamiento) por un periodo de tiempo después que se presione el pedal del freno si el conductor, o en algunos vehículos, el pasajero detectado, no se ha abrochado su cinturón de seguridad. En algunos vehículos Abrochar el cinturón para conducir siempre está encendido cuando Conductor adolescente está activo y no es configurable.

Límite de vol. de audio : Permite establecer un volumen máximo de audio. Enciende o apaga el límite de volumen de audio. Utilice las flechas para elegir el nivel máximo permitido para el volumen de audio. En algunos sistemas de infoentretenimiento, toque Ajustar límite de volumen de audio para elegir el nivel de volumen de audio máximo permitido.

Ajustar límite de volumen de audio : Utilice las flechas para elegir el nivel máximo permitido para el volumen de audio.

Límite de Velocidad Conductor Adolescente : Limita la velocidad máxima del vehículo. Cuando el limitador de velocidad está encendido y el vehículo se arranca con una llave de Conductor adolescente, el Centro de información del conductor muestra un mensaje que la velocidad máxima está limitada.

En ciertos vehículos, cuando el limitador de velocidad se enciende, la aceleración máxima del vehículo será limitada. El Centro de información del conductor mostrará un mensaje que indica que la aceleración es limitada.

Advertencia de Vel. Conductor Adolescente. : Muestra una advertencia en el Centro de información del conductor cuando se excede una velocidad seleccionable. Encienda y apague la advertencia de velocidad y elija el nivel de advertencia de velocidad deseada. La advertencia de velocidad no limita la velocidad del vehículo. En algunos sistema de infoentretenimiento, toque Advertencia de velocidad de conductor adolescente para establecer la velocidad de advertencia.

Ajustar Advertencia de Vel. de Conductor Adolescente : Elija el nivel de advertencia de velocidad deseado. La advertencia de velocidad no limita la velocidad del vehículo.

Cuando está activo Conductor adolescente:

- Si está equipado, el radio se silencia cuando el cinturón de seguridad del conductor, y en algunos vehículos el cinturón de seguridad del pasajero delantero, no está abrochado. El audio de cualquier dispositivo conectado al vehículo también se silenciará.
- Un objeto colocado en el asiento del pasajero delantero, tal como un portafolios, bolsa de mano, bolsa de abarrotes, laptop, u otro dispositivo electrónico, podría causar que el sistema de detección de pasajero detecte de forma falsa un cinturón de pasajero delantero desabrochado y silenciar el radio. Si esto sucede, retire el objeto del asiento.

- Algunos sistemas de seguridad, tales como Frenado automático de emergencia, si está equipado, no pueden apagarse.
- El ajuste de espacio para el Control de velocidad constante adaptativo y la sincronización de alerta para Alerta de colisión frontal, si está equipado, no se pueden cambiar.
- Al intentar cambiar una función de seguridad que no sea configurable en Conductor adolescente, la función se puede resaltar en gris o eliminar del menú de infoentretenimiento, o el Centro de información del conductor mostrará un mensaje que indica que Conductor adolescente está activo y la acción no está disponible.
- Súper crucero, si está equipado, no está disponible.
- Advertencia mejorada de combustible bajo (si está equipado) – Cuando el vehículo tiene poco combustible, la luz de combustible bajo en el grupo de instrumentos parpadea y no se puede descartar la advertencia de combustible bajo del Centro de información del conductor.
- No transporte un remolque si está equipado con Frenado automático de emergencia.
- Las luces de operación diurna o los faros siempre están encendidos cuando el vehículo se cambia fuera de P (Estacionamiento). Incluso si el control de los faros delanteros está ajustado en apagado o , el Sistema automático de faros delanteros está activado y asegura que las Luces de operación diurna o los faros se enciendan con base en el nivel de luz exterior.

Tarjeta de reporte

El propietario del vehículo debe asegurar el consentimiento del conductor al registrar ciertos datos del vehículo cuando es conducido con una llave de Conductor adolescente registrada. Existe una Tarjeta de reporte por vehículo. Los datos sólo se registran cuando se usa una llave de Conductor adolescente registrada para manejar el vehículo.

Los datos de la Tarjeta de reporte se obtienen desde que se activa Conductor Adolescente, o desde la última vez que se restableció la Tarjeta de reporte. Podrían registrarse los siguientes elementos:

- Distancia conducida distancia total conducida.
- Velocidad máxima – la velocidad máxima detectada del vehículo.
- Advertencias de exceso de velocidad – el número de veces que se excedió la configuración de advertencia de velocidad.
- Acelerador a fondo – la cantidad de veces que el pedal del acelerador se presionó casi completamente.
- Alertas de colisión frontal (si está equipado) – el número de veces que el conductor recibió una notificación al acercarse a un vehículo delante muy rápido y con riesgo potencial de choque.
- Frenado Autom. Adelante, también llamado Frenado automático de emergencia (si está equipado) – el número de veces que el vehículo detectó que una colisión frontal era inminente y aplicó los frenos.
- Frenado Autom. Reversa, (si está equipado) – el número de veces que el vehículo detectó que una colisión trasera era inminente y aplicó los frenos.

- Control de tracción – la cantidad de veces que el Sistema de control de tracción se activó para reducir el giro de las ruedas o pérdida de tracción.
- Control de estabilidad – el número de eventos que requirieron el uso del control de estabilidad electrónico.
- Sistema de Frenos Antibloqueo Activo – el número de activaciones de Sistema de frenos antibloqueo (ABS).
- Alertas de seguimiento (si está equipado) – la cantidad de veces que el conductor fue alertado por seguir a un vehículo al frente demasiado cerca.

Datos de Tarjeta de reporte

Los Datos acumulativos se guardan para todos los viajes hasta que se restablezca la Tarjeta de reporte o hasta que se exceda el conteo máximo. Si se excede el conteo máximo para una línea de elemento de Tarjeta de reporte, dicho elemento ya no se actualizará en la Tarjeta de reporte hasta que se restablezca. Cada elemento reportará un máximo de 1,000 veces. La distancia conducida reportará un máximo de 64,374 km (40,000 mi).

Para eliminar Datos de tarjeta de reporte, realice algunos de los siguientes pasos:

- Desde la pantalla Tarjeta de reporte, toque Reiniciar.
- Toque Borrar NIP y Todas las llaves de conductor adolescente desde el menú Conductor Adolescente. Esto también borrará el registro de cualquier llave Conductor Adolescente y eliminará el NIP.

NIP OLVIDADO

Consulte a su distribuidor para restablecer el NIP.

Convenios de marcas registradas y licencias

Información de FCC (Comisión Federal de Comunicaciones)

Vea *Norma de Radiofrecuencia* ⇨ *424*.

Made for iPhone

"Hecho para iPhone" significa que un accesorio electrónico ha sido diseñado para conectarse específicamente con iPhone, y ha sido certificado por el desarrollador para cumplir con las normas de desempeño de Apple. Apple no se hace responsable por la operación de este dispositivo o por su cumplimiento con los estándares de seguridad y regulatorios. Por favor observe que el uso de este accesorio con iPhone puede afectar el desempeño inalámbrico. iPhone es una marca comercial de Apple Computer, Inc., registrada en los EUA y otros países.

SiriusXM

La duración de la prueba y la disponibilidad del servicio pueden variar de acuerdo al modelo, el año del modelo o la versión. El servicio se detendrá automáticamente al final de su período de suscripción de prueba, a menos que decida continuar con el servicio. Si no desea disfrutar de su prueba, puede cancelarla llamando al número que aparece a continuación. Todos los servicios de

SiriusXM requieren una suscripción, cada uno vendido por separado por SiriusXM después del período de prueba. Servicio sujeto al Acuerdo del cliente y la Política de privacidad de SiriusXM aplicables, visite www.siriusxm.com (EUA) o www.siriusxm.ca (Canadá) para ver los términos completos y cómo cancelar, lo que incluye llamar al 1-866-635-2349 (EUA) o 1-888-539-7474 (Canadá). Algunos servicios y funciones están sujetos a las capacidades del dispositivo y la disponibilidad de la ubicación. El contenido varía dependiendo del paquete de suscripción de SiriusXM. Todas las tarifas, el contenido, y las funciones están sujetos a cambios.

SiriusXM con 360L: algunas funciones, incluido el contenido de transmisión y las recomendaciones para escuchar, requieren un plan activo de acceso conectado de OnStar y pueden variar dependiendo del modelo del vehículo. El contenido varía dependiendo del plan de suscripción de SiriusXM. Los servicios de vehículos conectados de GM varían dependiendo del modelo del vehículo y requieren un plan de servicio activo, sistema eléctrico en funcionamiento, recepción celular, y señal de GPS. Consulte onstar.com respecto a detalles y limitaciones.

SiriusXM, Pandora, Stitcher, y todos los logotipos relacionados son marcas comerciales de SiriusXM Radio Inc. y sus respectivas subsidiarias.

El servicio satelital SiriusXM solo está disponible en los 48 estados contiguos de los Estados Unidos (y Puerto Rico con disponibilidad limitada) y Canadá.

En Canadá: Podrá presentarse cierto deterioro en el servicio en latitudes extremas del norte. Esto está fuera del control de SiriusXM.

Notificación sobre lenguaje explícito: Los canales con lenguaje explícito frecuente se indican con una "XL" después del nombre del canal. Los paquetes familiares están disponibles comunicándose con SiriusXM:

- Clientes de EUA - Visite www.siriusxm.com o llame al 1-888-601-6296.
- Clientes de Canadá - Visite www.siriusxm.ca o llame al 1-877-438-9677.

Queda prohibida la copia, descompilación, desensamblado, ingeniería inversa, hackeo, manipulación o cualquier otro medio disponible de cualquier tecnología o software incorporado en los receptores compatibles con el Sistema de Radio Satelital SiriusXM o que soporten el sitio de Internet SiriusXM, el Servicio En Línea, o de cualquiera de su contenido.

Requisitos Generales:

1. Se requiere de un Acuerdo de Licencia de parte de SiriusXM para cualquier producto que incorpore Tecnología SiriusXM y/o para el uso de cualquier marca SiriusXM a fabricarse, distribuirse o comercializarse en el Área de Servicio de SiriusXM.
2. Para que los productos se distribuyan, comercialicen y/o vendan en Canadá, se requiere un acuerdo por separado con SiriusXM Canada Inc.



Tecnología TouchSense y Sistema TouchSense serie 1000 con Licencia de Immersion Corporation. El Sistema TouchSense 1000 está protegido bajo una o más de las patentes de EUA en la siguiente dirección www.immersion.com/patent-marking.html y otras patentes en trámite.

Bluetooth

La palabra marca Bluetooth y sus logotipos son propiedad de Bluetooth SIG, Inc. y cualquier uso que haga General Motors de dichas marcas está bajo licencia. Otras marcas y nombres comerciales son aquellas de sus respectivos propietarios.

Java

Java es una marca comercial registrada de Oracle y/o sus afiliados.

MPEG4–AVC (H.264)

ESTE PRODUCTO ESTÁ AUTORIZADO, BAJO LA LICENCIA DE PORTAFOLIO DE PATENTES AVC PARA EL USO PERSONAL Y NO COMERCIAL DE UN CONSUMIDOR PARA (I) CODIFICAR VÍDEO CUMPLIENDO CON LA NORMA AVC ("VÍDEO AVC") Y/O (II) DECODIFICAR VÍDEO AVC QUE HAYA SIDO CODIFICADO POR UN CONSUMIDOR VINCULADO A UNA ACTIVIDAD PERSONAL Y NO COMERCIAL Y/O FUE OBTENIDO DE UN PROVEEDOR DE VÍDEO AUTORIZADO PARA SUMINISTRAR VÍDEO AVC. NO SE OTORGA LICENCIA NI SE CONSIDERA IMPLÍCITA PARA NINGÚN OTRO USO. INFORMACIÓN ADICIONAL PUEDE OBTENERSE POR MEDIO DE MPEG LA, LLC CONSULTE HTTPS://WWW.MPEGLA.COM.

VC-1

ESTE PRODUCTO ESTÁ AUTORIZADO, BAJO LA LICENCIA DE PORTAFOLIO DE PATENTES VC-1 PARA EL USO PERSONAL Y NO COMERCIAL DE UN CONSUMIDOR PARA (I) CODIFICAR VÍDEO CUMPLIENDO CON LA NORMA VC-1 ("VÍDEO VC-1") Y/O (II) DECODIFICAR VÍDEO VC-1 QUE HAYA SIDO CODIFICADO POR UN CONSUMIDOR VINCULADO A UNA ACTIVIDAD PERSONAL Y NO COMERCIAL Y/O FUE OBTENIDO DE UN PROVEEDOR DE VÍDEO AUTORIZADO PARA SUMINISTRAR VÍDEO VC-1. NO SE OTORGA LICENCIA NI SE CONSIDERA IMPLÍCITA PARA NINGÚN OTRO USO. INFORMACIÓN ADICIONAL PUEDE OBTENERSE POR MEDIO DE MPEG LA, LLC CONSULTE HTTPS://WWW.MPEGLA.COM.

MPEG4–Visual

SE PROHÍBE EL USO DE ESTE PRODUCTO DE CUALQUIER FORMA QUE SE AJUSTE AL ESTÁNDAR VISUAL MPEG-4, SALVO PARA EL USO DEL CONSUMIDOR QUE IMPLIQUE ACTIVIDADES PERSONALES Y NO COMERCIALES.

MP3

Tecnología de codificación de audio MPEG Layer-3 con licencia de Fraunhofer IIS y Thomson.

WMV/WMA

Este producto incluye tecnología propiedad de Microsoft Corporation y bajo una licencia de Microsoft Licensing, GP. El uso o distribución de dicha tecnología fuera de este producto está prohibida sin una licencia de Microsoft Corporation y/o Microsoft Licensing, GP, según corresponda.

Controles de clima

Sistemas de control de clima
Sistema de climatización automática dual 183
Sistema de climatización trasero 186
Ventilas de aire
Ventilas de aire 187
Mantenimiento
Filtro de aire del habitáculo 188
Servicio 189

Sistemas de control de clima

Sistema de climatización automática dual

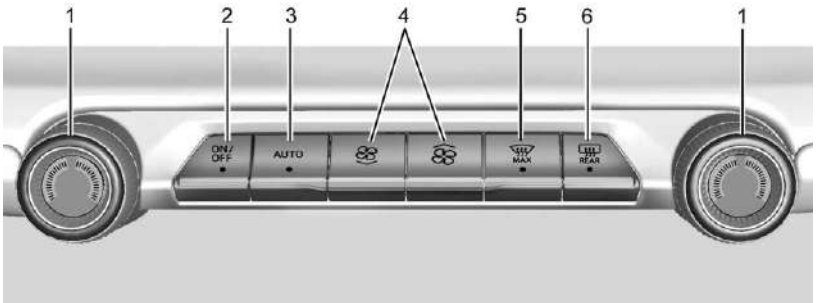

1. Controles de temperatura del lado del pasajero y del conductor
2. ACTIVO/INACTIV
3. AUTO (Operación automática)
4. Control del ventilador
5. MAX Descongelamiento
6. Desempañador de la ventana TRASERA

Las configuraciones del ventilador, modo de suministro de aire, aire acondicionado (A/C), temperatura de conductor y pasajero también se pueden controlar tocando CLIMATE (clima) en la pantalla de inicio de infoentretenimiento. Se puede hacer entonces una selección en la página de control del clima delantero mostrada. SYNC (Temperatura sincronizada) y Recirculación también está disponible a través de esta pantalla.

Operación automática

El sistema controla automáticamente la velocidad del ventilador, la distribución del aire, y la recirculación para calentar o enfriar el vehículo a la temperatura deseada:

Cuando AUTO esté subrayado, el sistema está en operación completamente automática. Si el modo de reparto de aire o el ajuste del ventilador se fijan manualmente, el indicador automático se apaga y la pantalla muestra los ajustes seleccionados. Se puede apagar la operación automática individualmente para las configuraciones del clima.

Para operación automática:

1. Presione AUTO.
2. Fije la temperatura. Dé tiempo para que el sistema se estabilice. Después ajuste la temperatura según se requiera para un confort óptimo.

Para mejorar la eficiencia y calentar o enfriar el vehículo más rápido, la recirculación se selecciona automáticamente. La luz de recirculación no encenderá. Presione para seleccionar la recirculación. Presiónelo de nuevo para seleccionar aire exterior.

ACTIVO/INACTIV: Presione para encender o apagar el ventilador. Cuando se selecciona OFF (apagado), el sistema detiene el flujo de aire hacia la cabina. Si se selecciona ON (encendido) o se presiona cualquier otro botón, el sistema de control de clima se encenderá y operará en el ajuste actual.

Control temperatura: La temperatura puede ajustarse por separado para el conductor y el pasajero. Gire la perilla en el sentido o en contra de las manecillas del reloj para aumentar o disminuir la temperatura. Presione SYNC en la pantalla de clima para restablecer la temperatura del pasajero a la temperatura del conductor.

Operación manual

/ : Presione para disminuir o levante para incrementar la velocidad del ventilador. Presione o levante y sostenga los controles del ventilador para ajustar la velocidad más rápidamente. Se proyecta la configuración de velocidad del ventilador. Cualquier ajuste de la velocidad del ventilador cancela el control del ventilador automático y el ventilador se puede controlar manualmente. Presione AUTO para regresar a la operación automática.

Para apagar el ventilador y el sistema de control de clima, presione OFF en los controles de clima de la columna central. El flujo de aire se bloqueará para entrar en todos los modos de descarga de aire, excepto descongelamiento.

La velocidad máxima automática del ventilador se puede ajustar a baja, media o alta. Para ajustar la velocidad del ventilador automático, seleccione Configuración > Vehículo > Clima y calidad del aire > Velocidad del ventilador automático.

Control de la modalidad de distribución de aire: Cuando se proyecta la información del clima, presione el modo de suministro de aire deseado en la pantalla de control de clima para cambiar la dirección del flujo de aire. Se ilumina el botón del modo de suministro de aire seleccionado. Al oprimir cualquiera de los botones de suministro de aire se cancela automáticamente el control de suministro de aire y se puede controlar manualmente la dirección del flujo de aire. Presione AUTO para regresar a la operación automática.

Para cambiar el modo actual, seleccione uno o más de los siguientes:

: El aire se dirige al parabrisas, salidas de A/C (aire acondicionado) exterior, y salidas de las ventanas laterales.

: El aire se dirige a las salidas del tablero de instrumentos.

: El aire se dirige a las salidas del piso.

MAX **:** Elimina con más rapidez la niebla o escarcha del parabrisas. El aire se dirige al parabrisas. Presione MAX para apagar o encender. Cambiar el modo de descarga de aire también apaga el descongelamiento.

Aire acondicionado (A/C): Toque A/C para encender o apagar el aire acondicionado. Si se apaga el ventilador, el aire acondicionado no funcionará.

Presione AUTO para regresar a la operación automática y que el aire acondicionado opere según se requiera.

: Presione para alternar entre recircular el aire del interior del vehículo, o ingresar aire del exterior. La luz indicadora en el botón se enciende cuando está activo el modo de recirculación. Esto ayuda a enfriar rápidamente el aire dentro del vehículo y reducir la entrada de aire y olores externos.

Presionar este botón cancela la recirculación automática. Presione AUTO para regresar a la operación automática. La recirculación opera automáticamente conforme se necesite.

El modo de recirculación manual no está disponible cuando en Descongelar.

El sistema de control de clima usa un sensor para detectar automáticamente humedad alta dentro del vehículo. Cuando se detecta humedad alta, el sistema de control de clima puede ajustar el suministro de aire exterior, encender el calentador y aire acondicionado, incrementar el ventilador y la temperatura, y dirigir más aire al parabrisas. Cuando el sistema de control de clima no detecta la posibilidad de que se empañen las ventanillas, regresa a la operación normal. Para encender o apagar el Desempañamiento automático, seleccione Configuración > Vehículo > Clima y calidad de aire > Desempañamiento automático > Seleccione ON (encendido) u OFF (apagado). Si Auto Defog está desactivado o el empañamiento no desaparece lo suficientemente rápido, seleccione MAX para despejar más rápidamente el parabrisas.

Desempañador de la ventana trasera

Precaución
No trate de despejar la escarcha ni ningún otro material del interior del parabrisas frontal o trasero con una hoja de rasurar (Continúa)

Precaución (Continúa)
o cualquier otro objeto afilado. Esto puede dañar el desempañador del parabrisas trasero y afectar la capacidad del radio para captar estaciones claramente. La garantía del vehículo no cubre las reparaciones de estos daños.

REAR **:** Presione para encender o apagar el desempañador de la ventana trasera. Se prende una luz indicadora en el botón para mostrar que el desempañador de la ventana trasera está encendido.

El desempañador de la ventana trasera funciona únicamente cuando el vehículo está encendido.

El desempañador de la ventana trasera puede ajustarse en operación automática. Cuando se selecciona Desempañador trasero automático, el desempañador de la ventana trasera se enciende automáticamente cuando el vehículo se enciende por primera vez en clima frío y se apaga cuando el vehículo se calienta. Para encender o apagar el Desempañamiento trasero automático, seleccione Configuración

> Vehículo > Clima y calidad de aire
> Desempañamiento trasero automático
> Seleccione ON (encendido) u OFF (apagado).

Los espejos retrovisores exteriores calentados se encienden cuando el botón del parabrisas trasero está encendido y ayuda a despejar la niebla o escarcha de la superficie de los espejos.

Sensor

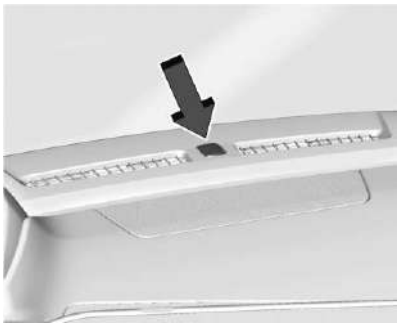

El sensor solar, arriba del tablero de instrumentos junto al parabrisas, monitorea el calor solar.

El sistema de control de climatización usa la información del sensor para ajustar la temperatura, la velocidad del ventilador, la recirculación, y la modalidad de distribución de aire para un confort óptimo.

Si el sensor está cubierto, el sistema de control de climatización automática puede no operar adecuadamente.

Función de post-soplado

Si está equipado, bajo ciertas condiciones, el ventilador puede permanecer encendido o se puede encender y apagar varias veces después que apague y bloquee el vehículo. Esto es normal.

Sistema de climatización trasero

El sistema de control de clima trasero se encuentra en la parte trasera de la consola central. Los ajustes climáticos traseros se pueden ajustar con este sistema.



Controles de clima trasero (Se muestra modelo base)

1. Control del ventilador
2. TEMP (Control de temperatura)
3. Asientos traseros con calefacción (si está equipado)
4. MODO (Control de la modalidad de distribución de aire)
5. AUTO (Operación automática)

Los controles de clima trasero también se pueden ajustar en la pantalla de control de clima delantero. Vea *Sistema de climatización automática dual* ⇨ *183*.

Si la función de bloqueo del control de clima trasero del sistema dual de control del clima automático está bloqueada, la configuración de control de clima trasero sólo se puede ajustar desde el asiento delantero.

Operación automática

AUTO: Presione AUTO para controlar automáticamente la temperatura, el suministro de aire y la velocidad del ventilador para los pasajeros del asiento trasero. AUTO se indica en la pantalla cuando la operación automática está activa.

Si cualquiera configuración de los controles de clima trasero se ajusta manualmente, se cancela la operación completamente automática. Presione AUTO para regresar a la operación completamente automática.

La pantalla únicamente muestra las funciones de control cuando el sistema está en modalidad independiente para la parte trasera.

Operación manual

: Gire en el sentido o en contra de las manecillas del reloj para aumentar o disminuir la velocidad del ventilador. Gire completamente en sentido contrario al de las manecillas del reloj para apagar el ventilador/energía.

TEMP: Gire en el sentido o en contra de las manecillas del reloj para aumentar o disminuir la temperatura del área del pasajero. Si se oprime el botón SYNC en los controles de clima delantero, la temperatura del clima trasero está vinculada a la configuración de temperatura del conductor.

de función MODE: Presione para cambiar la dirección del flujo de aire en el vehículo. Presione varias veces el botón hasta que aparezca en la pantalla la modalidad deseada. Al presionar repetidamente se navegará a través de las opciones de entrega.

o : Si está equipado, presione o para calentar el cojín del asiento izquierdo o derecho externo. Vea *Asientos traseros con calefacción* ⇨ *54*.

Ventilas de aire

Las tomas de aire ajustables están en el centro y al lado del tablero de instrumentos.

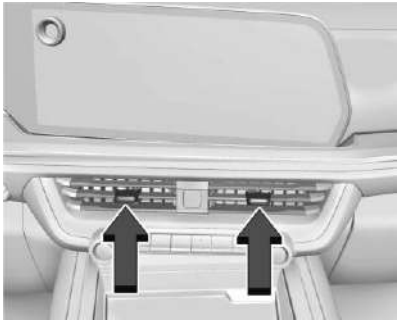

Mueva las perillas deslizables para cambiar la dirección del flujo de aire. Para cerrar la ventila, ajuste la perilla deslizable lejos de usted.

Ventilas de aire de sistema trasero

Este vehículo tiene cuatro ventilas de aire redondas o rectangulares en el techo interior arriba de los asientos de segunda y tercera fila.

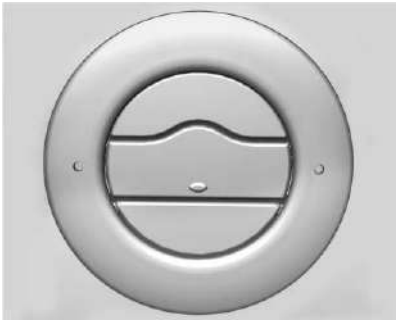

Presione el borde trasero del aspa central para abrir la salida redonda. Use el aspa central para girar la salida y cambiar la dirección del flujo de aire. Presione sobre el borde frontal del aspa central para cerrar el flujo de aire.

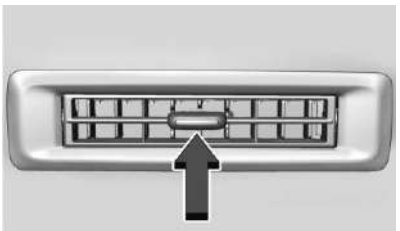

Mueva la perilla deslizable sobre las ventilas rectangulares y gire el barril de salida de la izquierda a la derecha para cambiar la dirección del flujo de aire y para cerrar el flujo de aire.

Consejos de operación

- Despeje cualquier escarcha, nieve u hojas de las entradas de aire en la base del parabrisas que pudieran bloquear el flujo de aire hacia el vehículo.
- Limpie la nieve del cofre para mejorar la visibilidad y ayudar a disminuir la humedad que se introduce al vehículo.
- Cuando entre Ud. a un vehículo en tiempo frío, presione el botón ventilador hacia arriba al máximo nivel del ventilador antes de conducir. Esto ayuda a despejar de nieve y humedad los ductos de entrada, y reduce la probabilidad de empañar el interior de las ventanas.
- Mantenga despejada el camino del aire debajo de los asientos delanteros de cualquier objeto para ayudar a que el aire circule dentro del vehículo con más efectividad.
- El uso de deflectores en el cofre que no están aprobados por GM puede afectar de manera adversa el desempeño del sistema. Consulte a su distribuidor antes de añadir equipo al exterior del vehículo.

Mantenimiento

Filtro de aire del habitáculo

El filtro reduce el polvo, polen y otros irritantes suspendidos en el aire, del aire exterior introducido al vehículo.



1. Abra la puerta inferior de la guantera por completo.

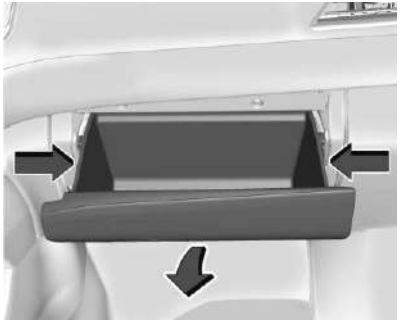

2. Presione los lados del depósito de la guantera hacia adentro para pasar los topes y gire hacia abajo para bajar el depósito.

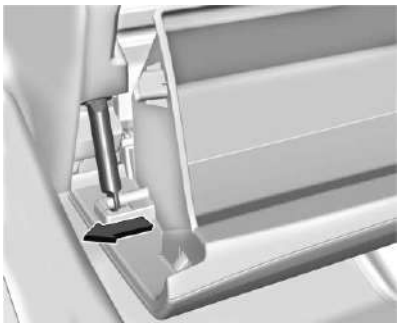

3. Desconecte el amortiguador empujando hacia afuera para retirar completamente el depósito de la guantera.

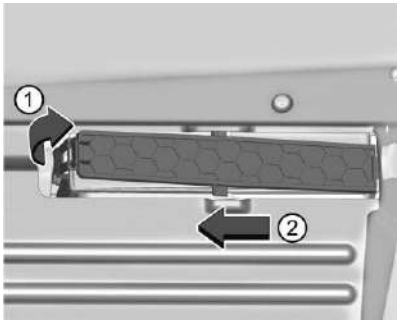

4. Jale la palanca (1) en el lado izquierdo de la puerta de filtro y deslice a la izquierda (2), y después retire la puerta. Retire el filtro anterior.
5. Instale el filtro nuevo del aire.
6. Reinstale la puerta del filtro.
7. Invierta los pasos para reinstalar la guantera.

Consulte a su distribuidor si necesita ayuda adicional.

Servicio

Todos los vehículos tienen debajo del cofre una etiqueta que identifica el refrigerante utilizado en el vehículo. Únicamente técnicos capacitados y certificados deben dar servicio al sistema de refrigerante. El evaporador del aire acondicionado nunca debe ser reparado o reemplazado utilizando uno de un vehículo recuperado. Únicamente se debe reemplazar por un evaporador nuevo para asegurar una operación adecuada y segura.

Durante el servicio, todos los refrigerantes deben recolectarse utilizando el equipo adecuado. Ventilar los refrigerantes directamente a la atmósfera es dañino para el medio ambiente y también puede crear condiciones inseguras producidas por inhalación, combustión, congelación, u otras situaciones relacionadas con la salud.

El sistema de aire acondicionado requiere mantenimiento periódico. Vea *Programa de mantenimiento* ⇨ 406.

Conducción y funcionamiento

Información de conducción
Conducir para mejorar la economía del combustible 191
Conducción distraida 191
Conducción defensiva 192
Conducción perjudicada 192
Control de vehículo 193
Frenos 193
Dirección 193
Recuperación en todo terreno 194
Pérdida de control 194
Conducción carretera sin asfalto 195
Conducción en caminos mojados 199
Cuestas y caminos montañosos 200
Conducción en invierno 201
Si el vehículo se atasca 202
Límites de carga del vehículo 203

Arranque y Operación
Rodaje de vehículo nuevo 207
Posiciones del encendido 208
Arranque del motor 210
Sistema de Paro/Arranque 211
Calentador del motor 212
Energía retenida para los accesorios (RAP) 213
Estacionarse sobre materiales inflamables 213
Administración Dinámica de Combustible 213
Estacionamiento extendido 214

Emisiones del motor
Emisiones del motor 214
Poner en marcha el vehículo mientras está estacionado 215

Transmisión automática
Transmisión automática 215
Modo manual 219

Sistemas de transmisión
Doble tracción 220

Frenos
Refuerzo de freno eléctrico 225
Sistema de frenos antibloqueo (ABS) 225
Freno de estacionamiento eléctrico 226
Asistencia del freno 227
Asistencia de arranque en subidas (HSA) 227

Sistemas de control de recorrido
Control de tracción/Control electrónico de estabilidad 228
Luz de control de descenso de pendiente (HDC) 230
Control de modo del conductor 231
Control de viaje magnético 235
Eje trasero de bloqueo 235
Suspensión de Aire 235

Control de velocidad constante
Control de velocidad constante 238
Control de velocidad adaptativo 241
Super Cruise 253

Sistemas avanzados de asistencia al conductor
Sistemas avanzados de asistencia al conductor 267
Alertas de asistencia para Estacionarse o Ir de Reversa 269
Cámara de visión trasera (RVC) 269
Sistema de visión envolvente 270
Asistente aparcamiento 276
Asistencia automática de estacionamiento (APA) 277
Frenado automático en reversa (RAB) 280
Alerta de peatón trasero 281
Sistema de Alerta de Tráfico Trasero Cruzando (RCTA) 282
Sistemas de asistencia para conducción. 283
Sistema de alerta de choque de frente (FCA) 283

Frenado automático de emergencia (AEB) 285
Sistema de frenado ante peatón al frente (FPB) 290
Alerta de cambio de carril (LCA) 292
Asistencia de dirección de zona ciega (BZSA) 296
Asistente de señales de tráfico 296
Asistencia de atención de conductor 298
Asistente de mantenimiento de carril (LKA) 300
Grabador de visión panorámica 302

Combustible
Combustible Top Tier 303
Combustible recomendado (Motor 5.3L) 304
Combustible recomendado (Motor 6.2L) 304
Combustibles prohibidos 304
Combustible en países extranjeros 305
Aditivos del combustible 305
Llenado del tanque 305
Cómo llenar un contenedor portátil combustible 307

Arrastre de remolque
Información general sobre remolque 307

Conversiones y adiciones
Equipo eléctrico incorporado 308

Información de conducción

Conducir para mejorar la economía del combustible

Los hábitos de manejo pueden afectar el rendimiento del combustible. He aquí algunas sugerencias de manejo para obtener el mayor ahorro de combustible posible:

- Ajuste los controles de clima a la temperatura deseada después de arrancar el motor, o apáguelos cuando no se requieran.
- Evite acelerones y al acelerar hágalo de manera gradual.
- Frene de forma gradual y evite paradas abruptas.
- Evite mantener el motor encendido en ralentí (sin avanzar) por periodos largos de tiempo.
- Cuando el camino y las condiciones climatológicas lo permitan, utilice el Control de velocidad constante.
- Respete siempre los límites de velocidad o maneje más lentamente cuando las condiciones lo requieran.
- Mantenga las llantas del vehículo con la presión de inflado correcta.
- Combine varios viajes en uno solo.
- Reemplace las llantas del vehículo con el mismo número de especificación TPC impreso en el lateral de la llanta, cerca del tamaño.
- Siga el calendario de mantenimiento recomendado.

Conducción distraida

Las distracciones vienen en muchas formas y pueden hacer que usted pierda la concentración en la tarea de conducir. Aplique su buen juicio y no permita que otras actividades desvíen su atención del camino. Muchos gobiernos locales han promulgado leyes relativas a la distracción de los conductores. Familiarícese con las leyes locales de su área.

Para evitar la conducción distraída, mantenga sus ojos en el camino, mantenga sus manos en el volante, y enfoque su atención en la conducción.

- No use el teléfono en situaciones de conducción exigentes. Use el método de manos libres para hacer o recibir las llamadas telefónicas necesarias.
- Observe el camino. No lea, tome notas o busque información en teléfonos u otros dispositivos electrónicos.
- Designe un pasajero al asiento delantero para que maneje las distracciones potenciales.
- Familiarícese con las funciones del vehículo antes de conducir, como la programación de las emisoras de radio favoritas y el ajuste del control del clima y los ajustes de los asientos. Programe toda la información del viaje en cualquier dispositivo de navegación antes de conducir.
- Espere a que el vehículo esté estacionado para recoger objetos que hayan caído al piso.
- Detenga o estacione el vehículo para atender a los niños.
- Mantenga las mascotas en un transportador o con elementos de restricción adecuados.
- Evite conversaciones estresantes al conducir, ya sea con un pasajero o en un teléfono celular.

⚠ Advertencia

Quitar los ojos del camino durante mucho tiempo o con demasiada frecuencia puede provocar una colisión que puede dar como resultado lesiones o incluso la muerte. Enfoque su atención en conducir.

Consulte la sección de infoentretenimiento sobre más información sobre el uso de ese sistema y el sistema de navegación, si está equipado, incluyendo la conexión y el uso de teléfonos celulares.

Conducción defensiva

Manejo a la defensiva significa "siempre esperar lo inesperado". El primer paso para manejar a la defensiva es utilizar el cinturón de seguridad. Consulte *Cinturones de seguridad* ⇨ *58*.

- Asuma que los otros usuarios del camino (peatones, ciclistas y otros conductores) serán descuidados y cometerán errores. Anticipe lo que puede hacer y esté listo para ello.
- Mantenga suficiente distancia entre usted y el conductor que va delante.
- Concéntrese en la tarea de manejar.

Conducción perjudicada

Las muertes y lesiones asociadas con conducción perjudicada constituyen una tragedia mundial.

⚠ Advertencia

Beber alcohol o consumir drogas y después conducir es muy peligroso. Sus reflejos, percepciones, atención y juicio pueden verse afectados incluso por una pequeña cantidad de alcohol o drogas. Podría tener un choque serio — o incluso mortal — si maneja después de tomar o consumir drogas.

(Continúa)

Advertencia (Continúa)

No conduzca mientras esté bajo influencia de alcohol o drogas, o viaje con un conductor que haya estado bebiendo o esté impedido por drogas. Encuentre un transporte alterno a casa; o si está en un grupo, designe a un conductor que permanecerá sobrio.

Control de vehículo

El frenado, el direccionamiento y la aceleración son factores importantes para ayudar a controlar el vehículo durante la conducción.

Frenos

La acción de frenado involucra tiempo de percepción y tiempo de reacción. La decisión de pisar el pedal de freno es tiempo de percepción. El hacerlo es tiempo de reacción.

El tiempo de reacción del conductor promedio es de unos 3/4 de segundo. En ese tiempo, un vehículo que se desplaza a 100 km/h (60 mph)viaja 20 m (66 pies), lo cual puede ser una distancia grande en una emergencia.

Entre las recomendaciones útiles de frenado que deben tenerse presentes se incluyen:

- Mantenga suficiente distancia entre usted y el vehículo que va delante.
- Evite frenados bruscos innecesarios.
- Mantenga el ritmo de avance del tráfico.

Si alguna vez se apaga el motor mientras maneja el vehículo, frene normalmente sin bombear los frenos. De hacerlo así, eso puede provocar que sea más difícil oprimir el pedal. Si se apaga el motor, todavía habrá un poco de asistencia para el frenado, pero ésta se usará cuando presione el pedal de freno. Una vez que se haya consumido la asistencia de frenado, podría tomarle más tiempo detenerse y el pedal de freno será más difícil de presionar.

Dirección

Precaución

Para evitar daño al sistema de dirección, no conduzca sobre aceras, barreras de estacionamiento, u objetos similares a velocidades mayores a 3 km/h (1 mph).

(Continúa)

Precaución (Continúa)

Tenga cuidado cuando conduzca sobre objetos tales como divisores de carril y topes de velocidad. Los daños ocasionados por el uso incorrecto del vehículo no están cubiertos por su garantía.

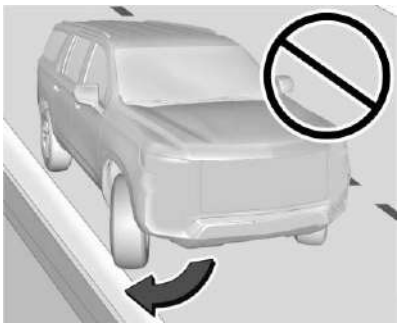

Dirección asistida eléctrica

El vehículo está equipado con un sistema de dirección asistida eléctrica, que reduce la cantidad de esfuerzo necesario para dirigir el vehículo. No cuenta con fluido de dirección asistida. No se requiere mantenimiento periódico.

Si el vehículo experimenta una falla del sistema y pierde la dirección asistida, es posible que se requiera un mayor esfuerzo de dirección. La asistencia de la dirección asistida también puede reducirse si gira el volante hasta el límite y lo mantiene así con fuerza durante un período prolongado.

Si hay algún problema acuda con su distribuidor.

Recomendaciones para las curvas

- Tome las curvas a una velocidad razonable.
- Reduzca la velocidad antes de entrar a una curva.
- Mantenga una velocidad razonable a lo largo de la curva.
- Espere a que el vehículo esté fuera de la curva antes de acelerar suavemente hacia la recta.

Dirección en emergencias

- Hay algunas situaciones en las que variar la dirección para esquivar un problema puede ser más efectivo que frenar.
- Sujetar ambos lados del volante le permite girar 180 grados sin quitar ninguna de las manos.
- El Sistema de frenos antibloqueo (ABS) permite variar la dirección mientras se frena.

Recuperación en todo terreno

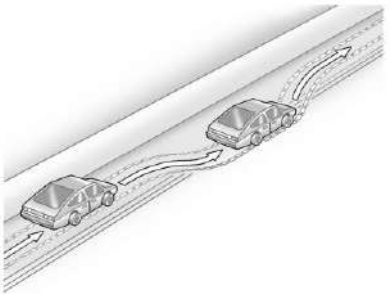

Las llantas delanteras del vehículo pueden salir de la orilla del camino hacia el acotamiento al manejar. Siga estas recomendaciones:

1. Libere el acelerador y a continuación, si no hay nada que lo impida, cambie la dirección del vehículo de modo que se monte en el borde del pavimento.
2. Gire el volante aproximadamente 1/8 de vuelta, hasta que la rueda delantera derecha haga contacto con el borde del pavimento.
3. Gire el volante para seguir el camino.

Pérdida de control

Derrapes

Hay tres tipos de derrape que corresponden a los tres sistemas de control del vehículo:

- Derrape por frenado - las ruedas no giran.
- Derrape por virado o de esquina - el exceso de velocidad o de virado en una curva hace que las llantas patinen y pierdan fuerza de giro.
- Derrape por aceleración - un acelerón demasiado fuerte hace que las llantas de tracción patinen.

Los conductores defensivos evitan la mayoría de los derrapes teniendo un cuidado razonable adecuado a las condiciones existentes y evitando ser negligentes en dichas condiciones. Pero los derrapes siempre pueden ocurrir.

Si el vehículo empieza a deslizarse, siga estas sugerencias:

- Quite el pie del pedal del acelerador y gire el volante hacia donde desee que se dirija el vehículo. El vehículo puede enderezarse. Esté listo para un segundo derrape, en caso de que ocurra.
- Reduzca la velocidad y ajuste su conducción según las condiciones climáticas. La distancia de frenado puede ser más larga y el control del vehículo puede verse afectado cuando la tracción se reduce a causa de agua, nieve, hielo, grava u otros materiales que estén sobre el camino. Aprenda a reconocer las pistas de advertencia (tales como suficiente agua, hielo o nieve en el camino para crear una superficie tipo espejo) y reduzca la velocidad cuando tenga duda.
- Trate de evitar los cambios bruscos de dirección, aceleración o frenado, incluyendo la reducción de la velocidad del vehículo cambiando a una velocidad menor (frenado con motor). Cualquier cambio repentino puede hacer que las llantas se deslicen.

Recuerde: Los frenos antibloqueo ayudan a evitar el derrape por frenado.

Conducción carretera sin asfalto

⚠ Advertencia

Las características todo terreno están diseñadas para ser utilizadas por conductores experimentados y calificados. Los terrenos irregulares y las superficies ásperas combinadas con acciones del conductor inadecuadas para las condiciones pueden provocar rebotes, cambios rápidos de dirección o pérdida de control del vehículo, en particular al conducir en altas velocidades. Usted u otros podrían resultar lesionados o muertos. Siempre conduzca con seguridad y tenga cuidado apropiado para las condiciones. Siempre use su cinturón de seguridad.

Los vehículos con tracción en las cuatro ruedas se pueden utilizar para conducción fuera de carretera. Los vehículos sin tracción en las cuatro ruedas y vehículos no equipados con llantas para todo terreno o para Carretera y todo terreno no deben manejarse en caminos no convencionales, excepto sobre una superficie nivelada y sólida. Para información de contacto sobre las llantas de equipo original, vea el manual de la garantía.

Una de las mejores maneras para conducción fuera del camino exitosa es controlar la velocidad.

Antes de conducir fuera del camino

- Haga que se completen todos los mantenimientos y servicios necesarios.
- Llene el vehículo con combustible, rellene los líquidos y compruebe la presión de inflado en todas las llantas, incluyendo la de refacción, si está instalada.
- Lea toda la información acerca de los vehículos con tracción en las cuatro ruedas en este manual.
- Conozca las leyes locales aplicables a la conducción fuera de la carretera.

Carga del vehículo para conducción fuera de carretera

⚠ Advertencia

- La carga no asegurada sobre el piso de carga puede zarandearse al conducir sobre terreno en mal estado. Los ocupantes del compartimento de pasajeros pueden ser golpeados por los objetos que vuelan. Asegure la carga correctamente.
- Mantenga la carga en el área de carga lo más al frente y abajo como sea posible. Las cosas más pesadas deben ir en el piso, hacia adelante del eje trasero.
- Las cargas pesadas sobre el techo elevan el centro de gravedad del vehículo, haciendo más probable que se vuelque. Usted puede lesionarse seriamente o en forma fatal si el vehículo se vuelca. Coloque las cargas pesadas dentro del área de carga y no sobre el techo.

Para más información sobre cómo cargar el vehículo, consulte *Límites de carga del vehículo* ⇨ *203* y *Llantas* ⇨ *351*.

Problemas ambientales

- Siempre utilice los senderos, caminos y áreas establecidos que se han colocado a un lado para conducción recreativa fuera de carretera pública y obedezca todos los reglamentos fijados.
- No dañe los arbustos, flores o árboles, ni interfiera con la vida silvestre.
- No se estacione sobre cosas que estén ardiendo. Consulte *Estacionarse sobre materiales inflamables* ⇨ *213*.

Conducción en colinas

La conducción en forma segura en colinas requiere de buen juicio y de una comprensión acerca de qué puede hacer y qué no puede hacer el vehículo.

⚠ Advertencia

Muchas colinas simplemente están demasiado empinadas para cualquier vehículo. El conducir sobre una colina puede hacer que el vehículo pierda fuerza. El conducir colina abajo puede provocar la pérdidad de control. El conducir a lo largo de

(Continúa)

Advertencia (Continúa)

una colina puede hacer que el vehículo vuelque. Podría lesionarse o morir. No conduzca sobre pendientes empinadas.

Antes de conducir en una pendiente, evalúe la inclinación, tracción y obstrucciones. Si no es posible ver el terreno más adelante, salga del vehículo y camine por la colina antes de conducir hacia allí.

Al conducir en colinas

- Utilice una velocidad baja y mantenga un agarre firme del volante de dirección.
- Mantenga una velocidad baja.
- Cuando sea posible, conduzca verticalmente hacia arriba o hacia abajo sobre la colina.
- Descienda la velocidad al acercarse a la cima de la colina.

⚠ Advertencia

Conducir a la cima de una colina a alta velocidad puede ocasionar un choque. Podría haber un descenso, un barranco, un terraplén o aún otro vehículo. Podría lesionarse seriamente o morir. A medida que se aproxima a la cima de una colina, disminuya la velocidad y manténgase alerta.

- Utilice los faros aún durante el día para hacer el vehículo más visible.
- Nunca baje una colina hacia adelante o hacia atrás con la transmisión en N (Neutral). Los frenos podrían sobrecalentarse y podría perder el control.

⚠ Advertencia

Si el vehículo cuenta con la caja de transferencia automática o electrónica de dos velocidades, cambiarla a N (Neutral) puede ocasionar que su vehículo ruede aún si la transmisión se encuentra en P (estacionamiento). Esto se debe a que

(Continúa)

Advertencia (Continúa)

la posición N (Neutral) en la caja de transferencia anula la transmisión. Usted o alguien más podría resultar lesionado. Si deja el vehículo, ponga el freno de estacionamiento y cambie la transmisión a P (Estacionamiento). Cambie la caja de transmisión a cualquier velocidad excepto N (neutral).

- Al conducir colina abajo, mantenga el vehículo en dirección hacia abajo. Utilice una velocidad baja para que el motor ayude a frenar el vehículo y mantenerlo bajo control.

⚠ Advertencia

El frenado intenso al descender de una colina puede ocasionar que sus frenos se sobre calienten y se debiliten. Esto podría causar pérdida de control y usted u otros podrían resultar heridos o morir. Aplique los frenos ligeramente al descender de una colina y utilice una velocidad baja para mantener la velocidad del vehículo bajo control.

- Evite giros que pongan el vehículo en posición perpendicular a la inclinación de la colina. La conducción transversalmente sobre una inclinación coloca más peso en las ruedas cuesta abajo lo que podría ocasionar un deslizamiento cuesta abajo o una volcadura.
- La grava suelta, las áreas lodosas o aún el pasto húmedo pueden ocasionar que las llantas se deslicen lateralmente, cuesta abajo. Si el vehículo se desliza hacia los lados, puede golpear algo y volcarse potencialmente.
- Los obstáculos ocultos pueden hacer lo empinado de la inclinación aún mayor. Si conduce sobre una roca con las ruedas cuesta arriba o si las ruedas cuesta abajo caen en un surco o en una depresión, el vehículo se puede inclinar aún más.
- Si debe conducir en forma perpendicular a la inclinación y el vehículo comienza a deslizarse, gire colina abajo. Esto debe ayudar a enderezar el vehículo y evitar el deslizamiento lateral.

SI el vehículo pierde potencia en una colina:

1. Aplique los frenos para detener el vehículo, y luego aplique el freno de estacionamiento.
2. Cambie a P (Estacionamiento) y luego vuelva a arrancar el motor.
   - Si está conduciendo hacia arriba cuando el vehículo se apague, cambie a R (reversa), libere el freno de estacionamiento y vuelva a bajar.
   - Nunca intente dar vuelta al vehículo. Si una colina es lo suficiente empinada para parar el vehículo, es lo suficientemente empinada para ocasionar que se vuelque.
   - Si no puede hacerlo subir por la colina, baje de ella en línea recta.
   - Nunca retroceda sobre una colina en N (Neutral) usando solo el freno. El vehículo podría descender hacia atrás a gran velocidad y podría perder el control.
   - SI está conduciendo colina abajo cuando el vehículo se apague, cambie a una velocidad menor, libere el freno de estacionamiento y conduzca hacia abajo de la colina.
3. Si no puede volver a arrancar el vehículo después de que se apague, ponga el freno de estacionamiento, cambie a P (estacionamiento), y apague el vehículo.
   3.1 Deje el vehículo y busque ayuda.
   3.2 Aléjese de la ruta que tomaría el vehículo si se deslizara colina abajo.

⚠ Advertencia

Salir del vehículo del lado hacia la colina cuando está en posición perpendicular a la inclinación es peligroso. Si el vehículo se vuelca, puede aplastarlo o matarlo. Siempre salga del lado cuesta arriba del vehículo y manténgase alejado de la trayectoria de la volcadura.

Conducción en lodo, arena, nieve o hielo

Utilice una velocidad baja al conducir sobre lodo, entre más profundo el lodo, menor la velocidad. Mantenga el vehículo en movimiento para evitar atascarse.

La tracción cambia al conducir sobre arena. Sobre arena suelta, como en las playas o las dunas de arena, las llantas tenderán a hundirse en la arena. Esto afecta la dirección, la aceleración y el frenado. Conduzca a velocidad reducida y evite las vueltas súbitas y las maniobras abruptas.

La tracción se reduce en nieve o hielo, y es fácil perder el control. Reduzca la velocidad del vehículo al conducir en nieve o hielo.

⚠ Advertencia

La conducción sobre lagos, lagunas o ríos congelados puede ser peligrosa. Las condiciones del hielo varían enormemente y el vehículo podría caer a través del hielo; usted y los pasajeros podrían ahogarse. Conduzca su vehículo sólo sobre superficies seguras.

Conducción en agua

⚠ Advertencia

Conducir a través de un torrente de agua puede ser peligroso. El agua profunda puede arrastrar su vehículo corriente abajo y todos los ocupantes podrían ahogarse. SI el agua no es profunda, igualmente podría "lavar" la tierra de abajo de sus llantas. Podría perder tracción y el vehículo podría volcar. No conduzca a través de un torrente de agua.

Precaución

No conduzca sobre agua si está suficientemente profunda para cubrir las llantas, los ejes o el tubo de escape. El agua profunda puede dañar el eje y otras piezas del vehículo.

Si el agua no es demasiado profunda, conduzca a través de ella lentamente. En mayores velocidades, puede entrar agua al motor y causar que se ahogue. El paro del motor puede ocurrir si el tubo de escape está bajo el agua. No apague la ignición cuando conduzca a través de agua. Si el tubo de escape está bajo agua, el motor no arrancará. Al atravesar agua, los frenos se mojan, y puede requerir de mayor distancia para detenerse. Consulte *Conducción en caminos mojados ⇨ 199*.

Después de la conducción fuera de carretera

Cerciórese de desactivar el modo Todoterreno o modo Terreno en su Control de modo de conducción para regresar a la conducción normal. Conducir en modo Todo Terreno, o modo Terreno en caminos normales puede ser peligroso o dañar el vehículo. Consulte *Control de modo del conductor ⇨ 231*.

Quite todos los arbustos y desechos acumulados en la parte inferior de la carrocería o chasís o debajo del cofre. Estas acumulaciones pueden constituir un riesgo de incendio.

Después del funcionamiento en lodo o arena, haga limpiar y comprobar las balatas de freno. Estas sustancias pueden ocasionar cristalización y frenado disparejo. Compruebe que no tengan daño la estructura de la carrocería, línea de transmisión, la dirección, la suspensión, las ruedas, las llantas y el sistema de escape, y que no tengan fugas las tuberías de combustible y el sistema de enfriamiento. Se requiere mantenimiento más a menudo. Vea el *Programa de mantenimiento ⇨ 406*.

Conducción en caminos mojados

La lluvia y los caminos mojados pueden reducir la tracción del vehículo y afectar su capacidad de aceleración y frenado. Siempre maneje más despacio en este tipo de condiciones de manejo y evite manejar dentro de charcos grandes, niveles altos de agua o agua corriente.

⚠ Advertencia

Los frenos mojados podrían causar choques. Podrían no funcionar del todo bien durante un frenado repentino y podrían hacer que el vehículo se derrape hacia un lado. Podría perder el control del vehículo.

Después de manejar a través de un charco de agua o un autolavado, presione suavemente el pedal de freno hasta que los frenos funcionen normalmente.

El agua corriente crea fuerzas importantes. El manejar sobre agua corriente podría provocar el arrastre de su vehículo. Si esto sucede, usted y el resto de los

(Continúa)

Advertencia (Continúa)

ocupantes podrían ahogarse. No ignore las advertencias de la policía y sea muy cuidadoso al tratar de manejar sobre agua corriente.

Hidroplaneación

La hidroplaneación es peligrosa. El agua puede acumularse bajo las llantas del vehículo haciendo que estén totalmente sobre el agua. Esto puede suceder si el camino está muy mojado y usted va a una velocidad considerable. Cuando el vehículo está hidroplaneando, cuenta con muy poco o ningún contacto con el camino.

No existe ninguna regla definitiva para la hidroplaneación. El mejor consejo es disminuir la velocidad cuando el camino esté mojado.

Otros consejos para el clima lluvioso

Además de reducir la velocidad, otros consejos para el clima lluvioso incluyen:

- Mantenga una distancia mayor.
- Pase con precaución.
- Mantenga el equipo limpiaparabrisas en buen estado.
- Mantenga lleno el depósito de líquido para el lavaparabrisas.
- Mantenga las llantas en buen estado y con una profundidad del dibujo adecuada. Consulte *Llantas* ⇨ *351*.
- Apague el control de velocidad constante.

Cuestas y caminos montañosos

El manejo en colinas empinadas y montañas es diferente al manejo en terreno plano. Los consejos incluyen:

- Mantenga el vehículo en buen estado y realice todos los servicios de mantenimiento.
- Revise todos los niveles de fluido y los frenos, las llantas y el sistema de enfriamiento.
- Cambie a una velocidad menor al bajar por pendientes largas o muy pronunciadas.

⚠ Advertencia

Usar los frenos para desacelerar el vehículo en una pendiente cuesta abajo prolongada puede causar sobrecalentamiento del freno, puede reducir el desempeño del freno y podría resultar en una pérdida de frenado. Cambie la transmisión a una velocidad menor para dejar que el motor ayude a los frenos en una pendiente cuesta abajo inclinada.

⚠ Advertencia

Bajar por una colina en N (neutral) o con el motor apagado es peligroso. Esto puede causar sobrecalentamiento de los frenos y pérdida de asistencia de dirección. Siempre mantenga el motor en marcha y el vehículo en alguna velocidad.

- Conduzca a velocidades que mantengan el vehículo en su propio carril. No haga giros o cruce la línea central.
- Esté alerta en la cima de las colinas; algo podría estar en su carril (por ejemplo, un vehículo detenido, un accidente).

- Ponga atención a las señales especiales del camino (por ejemplo, área de caída de piedras, cruce de caminos, pendientes continuas, zonas de rebase y no rebase) y tome las acciones adecuadas.

Conducción en invierno

Manejo sobre nieve o hielo

Precaución
Para evitar daño a las ruedas y componentes de freno, siempre retire la nieve y hielo del interior de las ruedas y desde abajo del vehículo antes de conducir.

La nieve o hielo entre las llantas y el camino crea menos tracción o agarre, así que conduzca cuidadosamente. Hielo húmedo puede ocurrir en aproximadamente 0 °C (32 °F) cuando comience a caer lluvia congelada. Evite manejar sobre hielo mojado o en condiciones de lluvia helada hasta que los caminos sean tratados.

Para conducción de camino resbaloso:

- Acelere suavemente. Acelerar demasiado rápido causa que las ruedas giren y hace resbaladiza la superficie debajo de las llantas.
- Encienda el control de tracción. Consulte *Control de tracción/Control electrónico de estabilidad* ⇨ *228*.
- El Sistema de frenos anti-bloqueo (ABS) mejora la estabilidad del vehículo durante paradas bruscas, pero los frenos se deben aplicar más rápido que sobre pavimento seco. Consulte *Sistema de frenos antibloqueo (ABS)* ⇨ *225*.
- Permita una mayor distancia de seguimiento y observe si hay puntos resbaladizos. Es posible que queden áreas con hielo en las áreas sombreadas de los caminos limpios. La superficie de una curva o un paso a desnivel podría permanecer con hielo incluso cuando las carreteras circundantes están libres. Evite maniobras violentas de dirección o frenado al manejar sobre hielo.
- Apague el control de velocidad constante.

Modo de clima frío

En temperaturas muy bajas, se puede mostrar un mensaje de clima frío en el Centro de información del conductor (DIC). La velocidad del motor, los patrones de cambio de la transmisión, y la velocidad del ventilador de la cabina pueden operar de forma diferente para permitir que el vehículo se caliente más rápido. Puede anular manualmente la velocidad del ventilador de la cabina en modo de clima frío.

Condiciones de tormenta de nieve

Detenga el vehículo en un lugar seguro y haga señales para pedir ayuda. Manténgase cerca del vehículo a menos que la ayuda se encuentre cerca. Si es posible, use la Asistencia en el Camino. Consulte *Asistencia en el Camino* ⇨ *421*. Para obtener ayuda y mantener seguros a los ocupantes del vehículo:

- Enciende las luces intermitentes de advertencia de peligro.
- Amarre una tela roja al espejo exterior.

⚠ Advertencia

La nieve podría atrapar los gases del escape debajo del vehículo. Esto podría provocar que los gases del escape se introduzcan en el vehículo. Los gases del escape contienen monóxido de carbono (CO), que es inodoro e incoloro. Puede causar pérdida de consciencia e incluso la muerte.

Si el vehículo queda atrapado en la nieve:

- Retire la nieve de la base del vehículo, en especial si bloquea el tubo de escape.
- Abra una ventana alrededor de 5 cm (2 pulg.), en el lado del vehículo opuesto a la dirección del viento, para permitir la entrada de aire fresco.
- Abra totalmente las ventilas que están sobre o debajo del tablero de instrumentos.
- Ajuste el sistema de control del clima para circular el aire del interior del vehículo y active el ventilador en la velocidad más alta. Consulte "Sistemas de control de clima."

(Continúa)

Advertencia (Continúa)

Para mayor información sobre CO, vea *Emisiones del motor* ⇨ *214*.

Para ahorrar combustible, opere el motor durante periodos cortos para calentar el vehículo y después apague el motor y cierre la ventana parcialmente. El mantenerse en movimiento también le puede ayudar a mantenerse caliente.

Si la ayuda tarda en llegar, cuando encienda el motor, presione el pedal del acelerador para hacer que se revolucione más que en velocidad de marcha en vacío. Esto mantendrá la batería cargada para volver a encender el vehículo y para hacer señales de ayuda con los faros delanteros. Haga esto lo menos posible, para ahorrar combustible.

Si el vehículo se atasca

⚠ Advertencia

Si las llantas del vehículo giran a alta velocidad podrían explotar, y usted y las demás personas podrían resultar heridos. El vehículo podría sobrecalentarse causando un incendio en el compartimento del motor u otros daños. Haga girar las ruedas lo menos posible y evite avanzar a más de 56 km/h (35 mph).

Gire las llantas con cuidado para liberar el vehículo cuando esté atascado en arena, lodo, hielo o nieve. Consulte “Oscilar su vehículo para liberarlo del atascamiento” más adelante en esta sección.

El sistema de control de tracción a menudo puede ayudar a liberar un vehículo atascado. Consulte *Control de tracción/Control electrónico de estabilidad* ⇨ *228*. Si el uso del control de tracción no puede liberar el vehículo, vea “Balancear su vehículo para liberarlo de atascamiento” a continuación.

Para más información acerca del uso de cadenas para llantas en el vehículo, consulte *Cadenas para llantas y otros dispositivos de tracción* ⇨ *371*.

Balanceo del vehículo para liberarlo del atasco

Precaución

No sostenga el volante en la rotación completa durante más de 15 segundos y/o a RPM elevadas. Se pueden producir daños en el sistema de dirección asistida y se puede perder la asistencia de dirección.

Gire el volante hacia la izquierda y la derecha para liberar el área alrededor de las llantas delanteras. Para vehículos con tracción en las cuatro ruedas, cambie a Transmisión en las cuatro ruedas Alta. Apague el control de tracción. Cambie el movimiento hacia atrás y hacia adelante, entre R (reversa) y una velocidad hacia adelante, haciendo girar las ruedas lo menos posible. Para evitar el desgaste de la transmisión, espere hasta que las llantas se hayan detenido antes de cambiar la velocidad. El girar las llantas hacia adelante y hacia atrás provoca un movimiento de balanceo del vehículo que podría liberarlo. Si esto no libera el vehículo después de unos cuantos intentos, tal vez necesite remolcarlo para sacarlo. Consulte *Transporte de vehículo deshabilitado* ⇨ *390*. Se pueden utilizar ganchos de recuperación, si está equipado.

Ganchos de recuperación

⚠ Advertencia

Nunca jale la argolla de remolque desde un lado. La argolla de remolque podría romperse y usted u otros podrían resultar lastimados. Al utilizar la argolla de remolque, siempre jale el vehículo desde el frente.

Precaución

Nunca utilice la argolla de remolque para remolcar el vehículo. El vehículo podría resultar dañado y las reparaciones no serán cubiertas por la garantía del vehículo.



Si el vehículo tiene ganchos de recuperación en la parte delantera, úselos si el vehículo está atascado fuera de la carretera y necesita ser jalado en algún lugar para seguir conduciendo.

Límites de carga del vehículo

Es importante conocer la cantidad de carga que puede soportar el vehículo. Este peso se denomina capacidad de peso del vehículo e incluye a todos ocupantes, la carga y todas las opciones no instaladas de fábrica. Hay dos etiquetas en el vehículo que pueden indicar la cantidad de peso para el cual fue diseñado

transportar: la etiqueta de Información sobre neumáticos y carga y la etiqueta de Certificación/neumáticos.

⚠ Advertencia

No cargue el vehículo más allá del peso bruto del vehículo (GVWR) o el peso bruto por eje máximo (GAWR). Esto puede ocasionar que los sistemas se rompan y cambien la manera de maniobrar el vehículo. Esto podría ocasionar la pérdida de control y un choque. La sobrecarga también puede reducir el desempeño para detenerse, dañar las llantas, y acortar la vida del vehículo.

Etiqueta de información sobre las llantas y carga

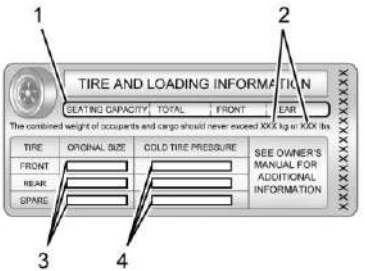

Ejemplo de etiqueta

En el pilar central (pilar B) está pegada una etiqueta de información sobre las llantas y la carga específica del vehículo. La etiqueta de Información sobre llantas y carga muestra el número de asientos para los ocupantes (1) y la capacidad máxima de peso del vehículo (2) en kilogramos y libras.

La etiqueta Información sobre llantas y carga también muestra el tamaño de las llantas de equipo original (3) y las presiones de inflado en frío recomendadas para las llantas (4). Para obtener más información sobre las llantas y la presión de inflado consulte *Llantas* ⇨ *351* y *Presión de llantas* ⇨ *357*.

También hay información importante acerca de la carga en la etiqueta de certificación del vehículo/llantas. Puede indicar la clasificación de peso bruto vehicular (GVWR) y la clasificación de peso bruto por eje (GAWR) para los ejes delantero y trasero. Consulte "Etiqueta de certificación/llantas" más adelante en esta sección.

Pasos para determinar el límite de carga correcto.

1. Localice la declaración "El peso combinado de los ocupantes y la carga nunca debe exceder XXX kg o XXX libras." en la placa del vehículo.
2. Determine la suma del peso del conductor y los pasajeros que irán en el vehículo.

3. Reste el peso total del conductor y los pasajeros de XXX kg o XXX libras.
4. La cantidad resultante será la capacidad de carga o equipaje disponible. Por ejemplo, si la cantidad "XXX" es igual a 1400 libras y habrá cinco pasajeros de 150 libras en su vehículo, la capacidad para carga y equipaje será de 650 libras (1400-750 (5 x 150) = 650 lbs.)
5. Determine el total del peso del equipaje y la carga que llevará el vehículo. Ese peso no puede exceder la capacidad de carga y equipaje calculada en el paso 4.
6. Si su vehículo jalará un remolque, la carga del remolque se transferirá a su vehículo. Consulte este manual para determinar la forma en que esto reduce la carga disponible y la capacidad de carga de equipaje de su vehículo.

Consulte *Información general sobre remolque* ⇨ *307* para obtener información importante acerca de cómo jalar un remolque, seguridad al remolcar y consejos de remolque.

Si se instalan accesorios posventa en el vehículo, por ejemplo una cubierta de techo, asegúrese de agregar el peso para todos los accesorios instalados al peso combinado de equipaje y carga.

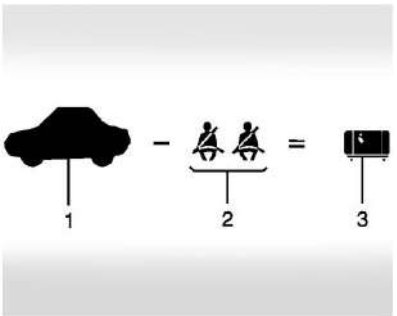

Ejemplo 1

1. Capacidad de peso del vehículo para el ejemplo 1 = 453 kg (1,000 lbs).

   Después reste el Peso de accesorio, por ejemplo una caja de carga para el techo = 15.8 kg (35 lbs)
2. Reste el peso de los ocupantes @ 68 kg (150 lbs) x 2 = 136 kg (300 lbs).
3. Capacidad disponible restante para peso de carga = 301.2 kg (665 lbs)

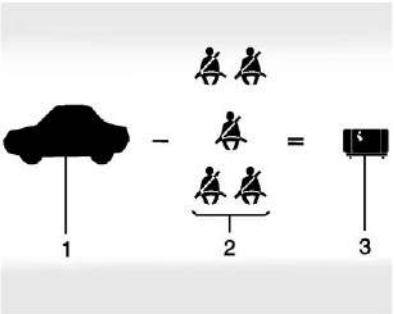

Ejemplo 2

1. Capacidad de peso del vehículo para el ejemplo 2 = 453 kg (1,000 lbs).

   Después reste el Peso de accesorio, por ejemplo una caja de carga para el techo = 18.1 kg (40 lbs)
2. Reste el peso de los ocupantes @ 68 kg (150 lbs) x 5 = 340 kg (750 lbs).
3. Capacidad disponible restante para peso de carga = 94.9 kg (210 lbs)

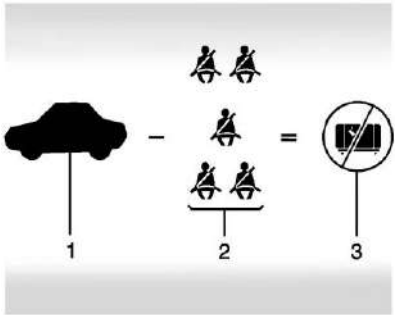

Ejemplo 3

1. Capacidad de peso del vehículo para el ejemplo 3 = 453 kg (1,000 lbs).
2. Reste el peso de los ocupantes @ 91 kg (200 lbs) x 5 = 453 kg (1,000 lbs).
3. Peso disponible para carga = 0 kg (0 lbs).

Consulte la etiqueta Tire and Loading Information (Información sobre llantas y carga) para obtener información específica acerca de la capacidad de peso del vehículo y los asientos disponibles. El peso combinado del conductor, pasajeros, accesorios y carga nunca debe exceder la capacidad de peso del vehículo.

Etiqueta de certificación/llantas

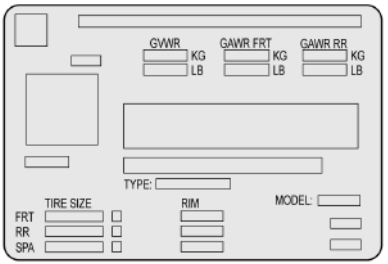

Ejemplo de etiqueta

En el pilar central (pilar B) está adherida una etiqueta de Certificación/Llanta específica del vehículo. La etiqueta puede mostrar el tamaño de los neumáticos originales del vehículo y las presiones de inflado necesarias para obtener la capacidad de peso bruto del vehículo. Esto se denomina Clasificación de peso bruto vehicular (GVWR). El GVWR incluye el peso del vehículo, todos los ocupantes, el combustible y la carga.

La etiqueta de certificación/neumáticos también puede indicar el peso máximo para los ejes delantero y trasero, denominado Clasificación de peso bruto sobre el eje (GAWR). Para averiguar las cargas reales en los ejes delantero y trasero, pese el vehículo en una estación de pesaje. Su distribuidor puede ayudar para realizar esta tarea. Asegúrese de distribuir su carga uniformemente en ambos lados de la línea central.

La etiqueta de Certificación/neumáticos también puede incluir información acerca de la Capacidad de reserva del eje delantero.

⚠ Advertencia

No cargue el vehículo más allá del peso bruto del vehículo (GVWR) o el peso bruto por eje máximo (GAWR). Esto puede ocasionar que los sistemas se rompan y cambien la manera de maniobrar el vehículo. Esto podría ocasionar la pérdida de control y un

(Continúa)

Advertencia (Continúa)

choque. La sobrecarga también puede reducir el desempeño para detenerse, dañar las llantas, y acortar la vida del vehículo.

Precaución

Sobrecargar el vehículo puede dañarlo. Las reparaciones no estarían cubiertas por la garantía del vehículo. No cargue excesivamente el vehículo.

La etiqueta ayudará a decidir cuánta carga y equipo instalado puede transportar el camión.

El uso de componentes de la suspensión más pesados para obtener mayor durabilidad no necesariamente cambia las clasificaciones de peso. Pida a su distribuidor que lo ayude a cargar el vehículo correctamente.

⚠ Advertencia

Las cosas en el interior del vehículo podrían golpear y lastimar a los ocupantes durante un frenado o vuelta repentina, o en un choque.

- Ponga las cosas en el área de carga del vehículo. Intente repartir el peso de manera uniforme.
- Nunca apile objetos pesados, como maletas, dentro del vehículo de manera que algunos queden por encima de los respaldos de los asientos.
- No deje una silla para niños dentro del vehículo sin asegurarla de manera adecuada.
- Cuando cargue algo dentro del vehículo, asegúrelo siempre que sea posible para que no se mueva.
- No deje ningún asiento plegado a menos que necesite hacerlo.

En este manual, también hay información importante de carga para la conducción fuera de carretera. Consulte “Carga de su vehículo para conducción fuera de carretera” en *Conducción carretera sin asfalto* ⇨ *195*.

Arranque y Operación

Rodaje de vehículo nuevo

Precaución

Durante los primeros 800 km (500 mi) de conducción de este vehículo, el desempeño general se beneficiará al seguir estas recomendaciones de periodo de asentamiento:

- Evite arranques a toda velocidad y paradas abruptas.
- Evite exceder las siguientes velocidades del motor al acelerar o realizar cambios descendentes para desacelerar o frenar el vehículo:

  Motores de gasolina: 4000 rpm

(Continúa)

Precaución (Continúa)

Motores diesel: 3000 rpm

- Evite efectuar paradas bruscas durante los primeros 300 km (200 millas). Las paradas bruscas con balatas de freno nuevas puede resultar en desgaste prematuro y reemplazo en menos tiempo. Siga esta pauta cada vez que se reemplacen las balatas de freno.
- No transporte un remolque. Consulte *Información general sobre remolque* ⇨ *307* respecto a las capacidades de arrastre de remolque del vehículo y más información.

Después del periodo de asentamiento, la velocidad del motor y la carga se pueden incrementar gradualmente.

En vehículos nuevos, los diversos sistemas mecánicos y eléctricos se ajustan durante los primeros 6,400 km (4,000 millas) de conducción rutinaria para proporcionar una economía de combustible y un desempeño de cambios de transmisión óptimos.

Los sistemas eléctricos se adaptarán y calibrarán durante el periodo de asentamiento. Un ocurrencia de única ocasión de clics y ruidos similares del vehículo es normal durante este proceso.

La conducción normal carga la batería del vehículo para lograr la mejor operación del vehículo.

Posiciones del encendido

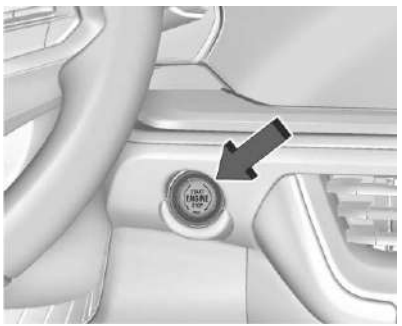

Los vehículos equipados con Acceso sin llave tienen arranque con botón.

La Llave remota deberá estar en el vehículo para que el sistema funcione. Si el arranque por botón no funciona, el vehículo puede estar cerca de una señal de antena de radio fuerte ocasionando interferencia al sistema de acceso sin llave. Consulte *Operación de llave remota* ⇨ *8*.

Para salir de P (Estacionamiento), la ignición debe estar encendida o en Modo de servicio, y el pedal del freno debe estar aplicado.

⚠ Advertencia

Apagar el vehículo en movimiento puede provocar que se pierda la energía en los sistemas de frenado y de dirección, además de deshabilitar las bolsas de aire. Mientras conduzca, sólo apague el vehículo en caso de una emergencia.

Detención del motor/BLOQUEO/APAGADO (sin luces indicadoras): Cuando el vehículo se encuentra detenido, presione ENGINE START/STOP (arrancar/detener el motor) una vez para apagar el motor.

Si el vehículo se encuentra en P (estacionamiento), el encendido se gira a off (apagado) y la Energía retenida para los accesorios (RAP) permanece activa. Consulte *Energía retenida para los accesorios (RAP)* ⇨ *213*.

Si el vehículo no se encuentra en P (Estacionar), la ignición no regresa a modo ON/RUN (encendido/operación) y en el Centro de información del conductor (DIC) se muestra el mensaje CAMBIAR PALANCA A "PARK". Cuando el vehículo se cambia a P (estacionamiento), el sistema de ignición se apagará.

El vehículo puede tener un bloqueo eléctrico de la columna de dirección. El bloqueo está activado cuando la ignición está apagada y alguna de las puertas delanteras está abierta. Un sonido puede escucharse al actuar o liberarse el bloqueo. El bloqueo de la columna de dirección podría no liberarse con las ruedas giradas. Si esto sucede, el vehículo puede no arrancar. Mueva el volante de izquierda a derecha al intentar arrancar el vehículo. Si no funciona, el vehículo necesita servicio.

Si el vehículo debe apagarse en una emergencia:

1. Frene presionando el freno de manera firme y continua. No bombee los frenos una y otra vez. Esto podría agotar la asistencia eléctrica, aumentando la fuerza requerida para presionar el pedal del freno.
2. Cambie el vehículo a N (neutral). Esto puede hacerse con el vehículo en movimiento. Después de cambiar a N (neutral), presione firmemente el freno y dirija el vehículo hasta un lugar seguro.
3. Deténgase por completo. Sostenga el pedal del freno abajo y cambie a P (Estacionamiento). El vehículo debe estar en P (Estacionamiento) para apagar la ignición.
4. Continúe sosteniendo el pedal del freno abajo.
5. Active el freno de estacionamiento. Consulte *Freno de estacionamiento eléctrico* ⇨ *226*.
6. Oprima ENGINE START/STOP (arranque/paro de motor) una vez para apagar la ignición.
7. Libere el pedal del freno.

Si el vehículo no se puede orillar, y se debe apagar mientras se conduce, presione y sostenga ENGINE START/STOP (arranque/paro de motor) durante más de dos segundos, o presione dos veces dentro de cinco segundos.

Modo de accesorios (Luz indicadora ámbar): Este modo permite que algunos de los accesorios eléctricos se utilicen cuando el motor está apagado.

Con la ignición apagada, presionar el botón una vez sin aplicar el pedal del freno coloca el sistema de ignición en modo de accesorios.

La ignición cambia de modo de accesorios a apagado después de cinco minutos para evitar que la batería se descargue.

ON/RUN/START (encendido/operación/arranque) (luz indicadora verde): Esta modalidad es para conducción y arranque. Con la ignición apagada, y el pedal del freno aplicado, presionar el botón una vez encenderá la ignición. Una vez que comience la marcha, libere el botón. El giro del motor continúa hasta que el motor arranca. Consulte *Arranque del motor* ⇨ *210*.

Modo de servicio

Este modo de energía está disponible para servicio y diagnóstico, y para verificar la operación adecuada de la luz indicadora de fallas, conforme pueda requerirse para fines de inspección de emisiones. Con el vehículo apagado, y sin aplicar el pedal del freno, al oprimir sin soltar el botón durante más de cinco

segundos colocará al vehículo en el Modo de servicio. Los instrumentos y sistemas de audio funcionarán como lo hacen cuando la ignición está encendida, pero el vehículo no podrá ser conducido. El motor no arrancará en el Modo de servicio. Presione el botón otra vez para apagar la ignición.

Arranque del motor

Si el vehículo tiene un motor Diesel, consulte el suplemento Diesel Duramax.

Precaución

Si agrega accesorios o partes eléctricas, podría cambiar la forma en que opera el motor. Cualquier daño resultante no será cubierto por la garantía del vehículo. Consulte *Equipo eléctrico incorporado* ⇨ *308*.

Cambie el vehículo a P (Estacionamiento) o N (Neutral). Para volver a arrancar el motor cuando el vehículo ya está en movimiento, utilice únicamente N (neutral).

Precaución

No intente cambiar a P (estacionamiento) si el vehículo está en movimiento. Si lo hace, podría dañar la transmisión. Cambie a P (estacionamiento) únicamente cuando el vehículo esté detenido.

Procedimiento para arrancar

1. La llave remota debe estar en el vehículo. Presione ENGINE START/STOP (Arranque/paro de motor) con el pedal de freno aplicado. Cuando el motor empiece a dar marcha, suelte el botón.

   Las revoluciones por minuto en marcha sin desplazamiento se reducirán al calentarse el motor. No revolucione el motor inmediatamente después de arrancarlo. Opere el motor y la transmisión con suavidad para permitir que el aceite se caliente y lubrique todas las partes en movimiento.

   Cuando se enciende la Luz de advertencia de combustible bajo y se muestra el mensaje BAJO NIVEL DE COMBUSTIBLE en el centro de información del conductor (DIC), presione la posición ENGINE START/STOP para continuar con el arranque del motor.

Precaución

Hacer girar el motor durante periodos prolongados, tratando de arrancar el motor inmediatamente después de que haya terminado el giro, puede sobrecalentar y dañar el motor de arranque y descargar la batería. Espere al menos 15 segundos entre un intento y otro para permitir que el motor de marcha se enfríe.

2. Si el motor no arranca después de 5 a 10 segundos, especialmente en clima muy frío (menos de −18 °C o 0 °F), posiblemente esté ahogado con demasiada gasolina. Intente presionar el pedal acelerador hasta el fondo y mantenerlo mientras presiona el botón ENGINE START/STOP (arranque/paro de motor) hasta un máximo de 15 segundos. Espere al menos 15 segundos entre un intento y otro para permitir que el motor de marcha se enfríe. Cuando arranque el motor, suelte el botón y el acelerador. Si el vehículo arranca brevemente y se vuelve a apagar, vuelva

a hacer lo mismo. Esto despeja el exceso de gasolina del motor. No revolucione el motor inmediatamente después de arrancarlo. Opere el motor y la transmisión con suavidad hasta que el aceite se caliente y lubrique todas las partes en movimiento.

Sistema de Paro/Arranque

Si está equipado y activado, la función de Paro/arranque automático apaga el motor cuando el vehículo está detenido para ayudar a conservar combustible.

⚠ Advertencia

La función de Parada/Arranque automático del motor hace que el motor se apague mientras el vehículo sigue encendido. No salga del vehículo antes de cambiar a P (Estacionamiento). El vehículo puede volver a arrancar y moverse inesperadamente. Siempre cambie a P (estacionamiento) y luego apague la ignición, antes de salir del vehículo.

Cuando se aplican los frenos y el vehículo esté completamente detenido, el motor puede apagarse. Al detenerse, el tacómetro muestra AUTO STOP. Cuando se libere el pedal de freno o se presione el pedal del acelerador, el motor volverá a arrancar.

Interruptor de desactivación de paro/ arranque automático

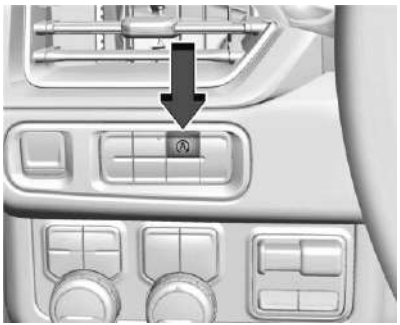

La función de paro/arranque automático se puede desactivar y activar presionando Ⓐ. El Paro/arranque se activa cada vez que arranca el vehículo.

Cuando el indicador Ⓐ esté iluminado, el sistema está activado.

Disponibilidad de paro/arranque automático

El Paro/Arranque automáticos puede ocurrir o no, si:

- La Configuración de control de clima requieren que el motor esté en operación para enfriar o calentar el interior del vehículo.
- La batería del vehículo necesita cargarse.
- La batería del vehículo se desconectó recientemente.
- No se ha alcanzado la velocidad mínima del vehículo desde el último Paro automático.
- Se presiona el pedal del acelerador.
- El motor o la transmisión no se encuentran a la temperatura de funcionamiento necesaria.
- La temperatura exterior no está en el rango de operación requerido.
- El vehículo se cambia fuera de D (Conducción) a cualquier otra velocidad diferente a P (estacionamiento).
- Se seleccionaron ciertos modos del conductor. Ver *Control de modo del conductor* ⇨ *231* y *Doble tracción* ⇨ *220*.

- El vehículo está en una colina o pendiente inclinada.
- La puerta del conductor está abierta o el cinturón de seguridad del conductor está desabrochado.
- El cofre del vehículo está abierto.
- El Paro automático alcanzó el tiempo permitido máximo.

Calentador del motor

El calentador del motor puede proporcionar un arranque más fácil y mejor economía de combustible durante el calentamiento del motor en condiciones de clima frío a -18 ºC (0 ºF) o abajo de esta temperatura. Los vehículos con un calentador del motor se deben conectar al menos cuatro horas antes de arrancarlo.

⚠ Advertencia

No conecte el calentador del bloque del motor mientras el vehículo esté estacionado en una cochera o debajo de una carpa. Puede resultar en daño a la propiedad o lesiones personales. Siempre estacione el vehículo en un área abierta libre lejos de edificios o estructuras.

Para usar el calentador del motor

⚠ Advertencia

El uso inadecuado del cable del calefactor o un cable de extensión puede dañar el cable y provocar sobrecalentamiento e incendio.

- Enchufe el cable en un tomacorriente de servicios eléctricos de tres puntas que está protegido por una función de detección de falla a tierra. Una salida sin conexión a tierra puede provocar una descarga eléctrica.
- Utilice un cable de extensión de 15 amperios nominal resistente a la intemperie, de alta resistencia, si es necesario. Si no se utiliza el cable de extensión recomendado en buenas condiciones de funcionamiento, o usar un cable del calentador o de extensión dañado, podría hacer que se sobrecaliente y causar un incendio, daños a la propiedad, una descarga eléctrica y lesiones.

(Continúa)

Advertencia (Continúa)

- No haga funcionar el vehículo con el cable del calentador fijado permanentemente al vehículo. Podría dañar el cable calefactor y termostato.
- Mientras está en uso, no deje que el cable del calentador toque las piezas del vehículo o bordes afilados. Nunca cierre el cofre sobre el cable de calentador.
- Antes de arrancar el vehículo, desconecte el cable, vuelva a colocar la cubierta a la clavija y fije firmemente el cable. Mantenga el cable alejado de las piezas móviles.

1. Apague el motor.
2. Revise el cable del calentador por daños. Si está dañado, no lo use. Visite a su distribuidor para reemplazarlas. Revise el cable respecto a daño en cada uso.

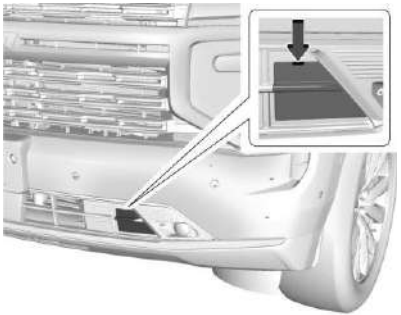

3. Retire la cubierta del conector del calentador del motor haciendo palanca suavemente en la muesca pequeña con una herramienta de punta plana.

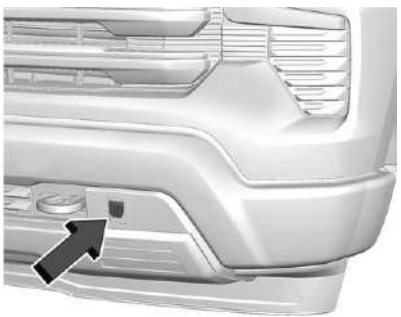

4. Conecte el cable del calentador en el conector en la defensa delantera.
5. Conecte el cable en un tomacorriente de 110 voltios CA conectado a tierra que esté protegido por una función de detección de falla a tierra.
6. Antes de arrancar el motor asegúrese de desconectar y almacenar el cable.

El tiempo que el calentador debe permanecer conectado depende de varios factores. Pida a un distribuidor en el área donde estaciona el vehículo el mejor consejo acerca de esto.

Energía retenida para los accesorios (RAP)

Cuando apague el vehículo, las siguientes funciones (si están equipadas) continuarán funcionando hasta por 10 minutos, o hasta que se abra la puerta del conductor. Estas características también funcionarán cuando el vehículo esté encendido o en modo accesorios:

- Sistema de Infoentretenimiento
- Ventanas eléctricas (durante Energía retenida para accesorios, esta funcionalidad se perderá cuando se abra cualquier puerta)
- Quemacocos (durante Energía retenida para accesorios, esta funcionalidad se perderá cuando se abra cualquier puerta)
- Salida eléctrica auxiliar
- Sistema de audio
- Sistema OnStar

Estacionarse sobre materiales inflamables

⚠ Advertencia

Los objetos susceptibles de incendiarse podrían tocar las partes calientes del sistema de escape del vehículo y comenzar a arder. No se estacione sobre papeles, hojas, pasto seco u otros materiales que pudieran incendiarse.

Administración Dinámica de Combustible

Si está equipado, la Administración dinámica de combustible permite que el motor funcione en patrones de múltiples cilindros, hasta la operación completa de 8 cilindros, dependiendo de las condiciones de manejo.

Cuando se requiere menos potencia, como a velocidad de crucero en una velocidad constante del vehículo, el sistema funciona reducirá cualquier combinación de los cilindros de operación lo que permite al vehículo alcanzar mayor economía de combustible. Cuando se requiere mayor potencia, como rebasar o incorporase a una autopista, el sistema mantiene la operación de los 8 cilindros.

Estacionamiento extendido

Es mejor no estacionarse con el vehículo en operación. Si el vehículo se deja en operación, asegúrese que no se moverá y que haya ventilación adecuada.

Ver *Transmisión automática* ⇨ *215* y *Emisiones del motor* ⇨ *214*.

Si el vehículo se deja estacionado y en operación con la llave remota fuera del vehículo, continuará operando hasta por 15 minutos.

Si el vehículo se deja estacionado y en operación con la llave remota dentro del vehículo, continuará operando hasta por 30 minutos.

El vehículo se podría apagar más pronto si se estaciona en una colina, debido a la falta de combustible disponible.

El temporizador se restablecerá si el vehículo se retira de P (Estacionamiento) mientras está funcionando.

Emisiones del motor

⚠ Advertencia

Los gases del escape contienen monóxido de carbono (CO), que es inodoro e incoloro. La exposición a CO (monóxido de carbono) puede provocar inconsciencia e incluso la muerte.

Los gases del escape pueden entrar al vehículo si:

- El vehículo está encendido en áreas con poca ventilación (estacionamientos cerrados, túneles o rodeado de nieve alta que pueda bloquear el flujo de aire en la parte inferior o en los tubos de escape).
- El escape huele o suena de manera extraña o diferente.

(Continúa)

Advertencia (Continúa)

- El sistema de escape tiene alguna fuga debido a corrosión o daños.
- El sistema de escape del vehículo se modificó, dañó, o reparó en forma inadecuada.
- El cuerpo del vehículo tiene orificios o aberturas provocados por algún daño o por modificaciones realizadas fuera del distribuidor y que no están completamente sellados.

Si detecta que hay humo inusual o sospecha que los gases de escape están entrando al vehículo:

- Manéjelo únicamente con las ventanas totalmente abiertas.
- Lleve el vehículo a reparación inmediatamente.

Nunca estacione el vehículo con el motor encendido en áreas cerradas tales como una cochera o un edificio que no cuente con ventilación adecuada.

Poner en marcha el vehículo mientras está estacionado

Es mejor no estacionarse con el motor en operación.

Si se deja el vehículo con el motor funcionando, siga los pasos adecuados para asegurarse que el vehículo no se mueva. Ver *Transmisión automática* ⇨ *215* y *Emisiones del motor* ⇨ *214*.

Si va a estacionarse sobre una pendiente o está jalando un remolque, consulte *Información general sobre remolque* ⇨ *307*.

Transmisión automática



El patrón de cambios se muestra en la parte delantera de la palanca de cambios. La posición de velocidad seleccionada se iluminará en rojo en la palanca de cambios, mientras que todas las demás se proyectarán en blanco. Si el cambio no es inmediato, como en condiciones muy frías, el indicador en el interruptor de cambios puede parpadear hasta que esté completamente conectado.

P: Esta posición bloquea las ruedas motrices. Use P (Estacionamiento) cuando arranque el vehículo para asegurarse que el vehículo no se mueva.

⚠ Advertencia

Puede resultar peligroso dejar el vehículo con el motor encendido. Podría sobrecalentarse y encender fuego.

Es peligroso salir del vehículo si el vehículo no está totalmente en P (Estacionamiento) con el freno de estacionamiento activado. El vehículo podría moverse.

No abandone el vehículo cuando el motor esté en funcionamiento. Si dejó el motor encendido, el vehículo podría

(Continúa)

Advertencia (Continúa)

comenzar a moverse de manera repentina. Usted u otras personas podrían resultar lesionados. Para asegurarse de que el vehículo no se mueva, siempre active el freno de estacionamiento y cambie a P (Estacionamiento), incluso cuando esté en un terreno nivelado.

Cambio fuera de PARK (estacionamiento)

1. Asegúrese que el motor esté funcionando.
2. Presione el pedal del freno.
3. Libere el freno de estacionamiento. Consulte *Freno de estacionamiento eléctrico* ⇨ *226*.
4. Mueva la palanca de cambios a la posición deseada.
5. El indicador P cambiará a blanco y el indicador de velocidades en la palanca de cambios cambiará a rojo cuando el vehículo ya no esté en P (Estacionamiento).

   Después de soltar la palanca de cambios, retornará a la posición central.

Si el vehículo no puede cambiar de P (Estacionamiento), se puede mostrar un mensaje del Centro de información del conductor. Asegúrese que el motor esté funcionando y el pedal del freno esté aplicado mientras intenta cambiar fuera de la posición P (estacionamiento). Si se cumplen todas estas condiciones, pero el vehículo no cambia fuera de P (estacionamiento), consulte a su distribuidor para obtener servicio.

Cambio a Estacionamiento

⚠ Advertencia

Estacionarse en pendientes con poca tracción como hielo, nieve, lodo o grava puede causar que el vehículo se mueva involuntariamente y podría resultar en lesiones, muerte, y/o daño del vehículo. Si está equipado con tracción en las cuatro ruedas, use AUTO o 4 (High) para proporcionar tracción adicional. Asegúrese de aplicar el freno de estacionamiento. Ver *Freno de estacionamiento eléctrico* ⇨ *226* y *Doble tracción* ⇨ *220*.

⚠ Advertencia

Si está equipado con tracción en las cuatro ruedas, el vehículo estará libre para rodar si la caja de transferencia está en N (Neutral), incluso cuando la palanca de cambios está en P (Estacionamiento). Usted o alguien más podría resultar lesionado seriamente. Asegúrese que la caja de transferencia esté en una marcha de conducción — 2↑, 4↑ o 4↓- o ponga el freno de estacionamiento antes de colocar la caja de transferencia en N (Neutral). Consulte *Doble tracción* ⇨ *220*.

1. Mantenga presionado el pedal de freno y aplique el freno de estacionamiento. Consulte *Freno de estacionamiento eléctrico* ⇨ *226*.
2. Presione el interruptor P (Estacionamiento) en el extremo de la palanca de cambios. El indicador P en la palanca de cambios encenderá rojo cuando el vehículo esté en P (Estacionamiento).

Cuando el vehículo esté detenido, presione ENGINE START/STOP para apagar el vehículo. El vehículo cambiará a P (Estacionar) automáticamente a menos que el vehículo esté en N (Neutral), consulte "Modo de lavado de vehículo" más adelante en esta sección.

El vehículo no cambiará a P (Estacionamiento) si se está moviendo muy rápido. Detenga el vehículo y cambie a P (Estacionamiento).

Si se presiona ENGINE START/STOP dos veces mientras está en una velocidad relativamente alta, el vehículo se apagará y cambiará automáticamente a N (Neutral). Cuando el vehículo se detenga, se puede seleccionar P (Estacionamiento).

Si el vehículo se cambia a P (estacionamiento) en una colina, el freno de estacionamiento puede aplicarse automáticamente. El conductor tal vez no puede liberar el freno de estacionamiento con el interruptor de freno de estacionamiento. Debe liberarse automáticamente cuando el motor se cambie fuera de P (estacionamiento).

Mensaje Service Shift Lever (Dé servicio a palanca de cambios)

Si aparece el mensaje SERVICE SHIFTER SEE OWNER'S MANUAL (Dé servicio a palanca de cambios, consulte el manual del propietario) en el Centro de información del conductor, la palanca de cambios necesita servicio. Lleve

el vehículo a revisión lo más pronto posible. Si el vehículo se cambia automáticamente a P (Estacionamiento) y se necesita conducir a una ubicación segura, sostenga la palanca de cambios en la velocidad deseada, R (Reversa) o D (Conducción), hasta que la velocidad del vehículo exceda 16 km/h (10 mph), y después libere la palanca de cambios.

R: Esta posición se utiliza para retroceder.

Si el vehículo se cambia desde R (Reversa) a D (Conducción) o a L (Baja), de D (Conducción) o L (Baja) a R (Reversa) mientras la velocidad sea muy alta, el vehículo puede cambiar a N (Neutral). Reduzca la velocidad del vehículo y trate de cambiar nuevamente.

Para cambiar a R (Reversa):

1. Detenga el vehículo por completo.
2. Desde la posición central, mueva la palanca de cambios hacia atrás hacia usted y luego hacia arriba. R se iluminará en rojo.
3. Después de soltar la palanca de cambios, retornará a la posición central.

Para salir de R (Reversa):

1. Detenga el vehículo por completo.
2. Cambie a la velocidad deseada.
3. Después de soltar la palanca de cambios, retornará a la posición central.

A velocidades bajas, R (reversa) puede utilizarse para mecer el vehículo hacia atrás y hacia adelante para salir de la nieve, hielo o arena sin dañar la transmisión. Consulte *Si el vehículo se atasca* ⇨ *202*.

N: En esta posición el motor no engancha con las ruedas. Para volver a arrancar el motor cuando el vehículo ya está en movimiento, utilice únicamente N (neutral).

Precaución
El vehículo no está diseñado para permanecer en N (Neutral) por periodos prolongados de tiempo. Cambiará automáticamente a P (Estacionamiento).

Precaución
Para evitar daños al vehículo, en días fríos use el modo de autolavado con el motor apagado sólo después que se haya calentado el vehículo. Esto puede requerir que el motor opere durante cinco minutos o más en condiciones frías severas.

Para cambiar a N (neutral):

1. Mueva la palanca de cambios hacia atrás, hacia usted.
   - Si el vehículo está en P (Estacionamiento), aplique el pedal del freno mientras mueve la palanca de cambios hacia atrás.
   - El indicador N se iluminará en rojo.
2. Después de soltar la palanca de cambios, retornará a la posición central.

Para cambiar fuera de N (Neutro):

1. Detenga el vehículo por completo.
2. Mantenga oprimido el pedal del freno.
3. Cambie a la velocidad deseada.

Si no se aplica el pedal del freno, el vehículo puede permanecer en N (Neutral).

Modo de autolavado

Este vehículo incluye un Modo de autolavado que permite que el vehículo permanezca en N (Neutral) para uso en autolavados. El Modo de autolavado no se debe usar para remolque del vehículo. Si se necesita remolcar el vehículo, consulte *Transporte de vehículo deshabilitado* ⇨ *390*.

Modo de autolavado (Vehículo apagado - Conductor en el vehículo)

Para colocar el vehículo en N (Neutral) con el vehículo apagado y ocupado:

1. Conduzca a la entrada del autolavado.
2. Presione el pedal del freno.
3. Cambie a N (neutral).
4. Apague el vehículo y libere el pedal del freno.
5. El indicador debe continuar mostrando N. Si no lo hace, repita los pasos 2-4.
6. El vehículo ahora está listo para el autolavado.

Modo de autolavado (Vehículo apagado - Conductor fuera del vehículo)

Para colocar el vehículo en N (Neutral) con el vehículo apagado y desocupado:

1. Conduzca a la entrada del autolavado.
2. Presione el pedal del freno.
3. Abra la puerta.
4. Cambie a N (neutral).
5. Apague el vehículo y libere el pedal del freno.
6. El indicador debe continuar mostrando N. Si no lo hace, repita los pasos 2-5.
7. Salga del vehículo y cierre la puerta. El vehículo ahora está listo para el autolavado.
8. El vehículo puede cambiar automáticamente a P (Park) al volver a entrar.

Modo de autolavado (Vehículo encendido – Conductor en el vehículo)

Para colocar el vehículo en N (Neutral) con el vehículo encendido y ocupado:

1. Conduzca a la entrada del autolavado.
2. Presione el pedal del freno.
3. Cambie a N (neutral).
4. Libere el pedal del freno. El vehículo ahora está listo para el autolavado.

Modo de autolavado (Vehículo encendido – Conductor fuera del vehículo)

Para colocar el vehículo en N (Neutral) con el vehículo encendido y desocupado:

1. Conduzca a la entrada del autolavado.
2. Presione el pedal del freno.
3. Abra la puerta.
4. Cambie a N (Neutral), y libere el pedal del freno.
5. El indicador debe continuar mostrando N. Si no lo hace, repita los pasos 2-4.
6. Salga del vehículo y cierre la puerta. El vehículo ahora está listo para el autolavado.
7. El vehículo puede cambiar automáticamente a P (Park) al volver a entrar.

D: Esta posición es para el manejo normal. Si necesita más potencia para rebasar, presione el pedal del acelerador.

Precaución

Se puede mostrar un mensaje de transmisión caliente si el fluido de la transmisión automática está demasiado caliente. Conducir bajo esta condición puede dañar el vehículo. Pare y opere el motor en marcha en vacío para enfriar el fluido de la transmisión automática. Este mensaje se borra cuando el fluido de la transmisión se ha enfriado lo suficiente.

Precaución
Girar las llantas excesivamente o mantener el vehículo en su lugar en una pendiente utilizando únicamente el pedal acelerador podría dañar la transmisión. La reparación no estará cubierta por la garantía del vehículo. Si el vehículo está atascado, no haga girar las llantas. Al detenerse en una pendiente utilice los frenos para mantener el vehículo en su lugar.

Para cambiar a D (Conducción):

1. Detenga el vehículo por completo.
2. Desde la posición central, mueva la palanca de cambios hacia atrás hacia usted y luego hacia abajo.
   - Si el vehículo está en P (Estacionamiento), presione el pedal del freno mientras mueve la palanca de cambios.
   - D se iluminará en rojo.
3. Después de soltar la palanca de cambios, retornará a la posición central.

Para salir de D (Conducción):

1. Detenga el vehículo por completo.
2. Cambie a la velocidad deseada.

Al cambiar a P (Estacionar) en una colina, use los frenos para sostener el vehículo y luego cambie a P (Estacionar).

L: Esta posición proporciona un frenado por inercia adicional para conducir cuesta abajo, transportar un remolque, o transportar una carga pesada.

Para usar L (Baja):

1. Asegúrese que el vehículo esté en D (Conducción).
2. Presionar L en el volante. Consulte *Modo manual* ⇨ *219*.

Para salir de L (Baja) y cambiar a D (Conducción): En cualquier velocidad, cambie a D (Conducción) o presione L en el volante.

Para salir de L (Baja) y cambiar a N (Neutral): En cualquier velocidad, cambie a N (Neutral).

Para salir de L (Baja) y cambiar a P (Estacionamiento) o R (Reversa):

1. Detenga el vehículo por completo.
2. Cambie a la velocidad deseada.

El Control de velocidad constante se puede usar mientras el vehículo está en modo D (Conducción) o L (baja).

Modo manual

Selección electrónica de rangos

Precaución
Conducir con el motor en altas revoluciones por minuto (RPM) sin realizar un cambio ascendente durante el uso del Modo manual, podría dañar el vehículo. Al utilizar el Modo manual siempre haga cambios ascendentes.

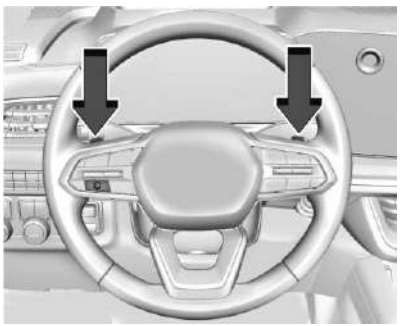

La Selección electrónica de rango, o Modo Manual, permite la selección del rango de posiciones de las velocidades. Utilice este modo al conducir en una pendiente hacia abajo o al jalar un remolque para limitar la velocidad del vehículo y el cambio más alto. El indicador de posición de cambio dentro del Centro de información del conductor mostrará un número junto a la letra L que indica la mayor velocidad disponible.

Para ingresar a Selección electrónica de rango:

1. Con el vehículo en D (Conducción), presione el botón L (Baja) en el volante. La L en el patrón de cambios se iluminará en rojo, y la D cambiará a blanco.
2. Jale el control del volante izquierdo hacia usted para reducir a la mayor velocidad disponible, o el control derecho para incrementar a la mayor velocidad disponible.
3. Para salir de L (Baja) y cambiar a D (Conducción), cambie a D (Conducción) o presione el botón L (Baja). La D en el patrón de cambios se iluminará en rojo, y la L cambiará a blanco.

Al cambiar a L (Baja), la transmisión cambiará a un rango de velocidades menor preestablecido. Para este rango prestablecido, la velocidad más alta disponible se mostrará junto a la L en el Centro de información del conductor. Consulte *Centro de información del conductor (DIC)* ⇨ *128*. Todas las velocidades por debajo de dicho número están listas para usarse. Por ejemplo, cuando se muestra 4 (Cuarta) junto a la L, las velocidades 1 (Primera) a 4 (Cuarta) se cambian automáticamente. Para cambiar a 5 (Quinta) velocidad, jale el control del volante derecho o cambie a D (Conducción).

L (Baja), evitará cambiar a un rango de velocidad más bajo si la velocidad del motor es demasiado alta. Si la velocidad del vehículo no se reduce dentro del tiempo permitido, no se completa el cambio del rango de velocidad más bajo. Desacelere el vehículo, después jale el control del volante izquierdo al rango de velocidad menor deseado.

El Control de velocidad constante se puede usar mientras está en Selección electrónica de rango.

Sistemas de transmisión

Doble tracción

Si está equipado, la tracción en las cuatro ruedas activa el eje delantero para obtener tracción adicional.

Lea la sección adecuada para la operación de la caja de transferencia antes de usarla.

Precaución

No maneje en pavimento limpio y seco en 4 ↑ o 4 ↓ por un periodo prolongado de tiempo. Estas condiciones pueden causar:

- Sobrecalentamiento.
- Fuga de aceite.
- Daños a los componentes internos y externos del eje delantero.
- Desgaste prematuro del tren motriz del vehículo.
- Ruido adicional de la línea motriz.

Conducir en pavimento limpio y seco en 4 ↑ o 4 ↓ puede:

- Provocar vibraciones en el sistema de dirección.

- Provocar que las llantas se desgasten con mayor rapidez.

⚠ Advertencia

Si está equipado con tracción en las cuatro ruedas, el vehículo estará libre para rodar si la caja de transferencia está en N (Neutral), incluso cuando la palanca de cambios está en P (Estacionamiento). Usted o alguien más podría resultar lesionado seriamente. Asegúrese que la caja de transferencia esté en una marcha de conducción — 2↑, 4↑ o 4↓- o ponga el freno de estacionamiento antes de colocar la caja de transferencia en N (Neutral). Consulte *Transmisión automática* ⇨ *215*.

Precaución

Hacer funcionar el vehículo a alta velocidad durante períodos prolongados en 4↓ baja puede dañar o acortar la vida del tren motriz.

Un ruido y golpe de conexión es normal cuando cambie entre 4↓ y 4↑ o N (Neutral), con el motor en operación.

Cambiar a 4↓ apagará el Control de tracción y el sistema StabiliTrak/Control electrónico de estabilidad (ESC). Consulte *Control de tracción/ Control electrónico de estabilidad* ⇨ *228*.

Caja de transferencia automática

Caja de transferencia de dos velocidades

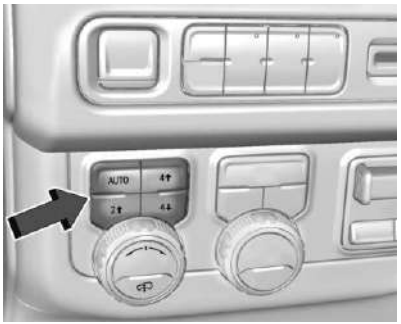

Si está equipado, los controles de la caja de transferencia se usan para cambiar a y desde tracción en las cuatro ruedas.

Para cambiar la caja de transferencia, presione el botón deseado. La gráfica en el cuadro de instrumentos parpadeará mientras un cambio esté en progreso. La gráfica mostrada cambiará para indicar el ajuste solicitado.

Cuando el cambio esté completo, la gráfica dejará de parpadear. El mensaje del DIC se apaga una vez que el cambio se complete. Si la caja de transferencia no puede completar una solicitud de cambio, regresará a su última configuración elegida.

Las configuraciones son:

N (neutral): Utilícela únicamente cuando necesite remolcar el vehículo. Ver *Remolcar vehículo recreativo* ⇨ *391* o *Transporte de vehículo deshabilitado* ⇨ *390*.

2↑ Two-Wheel Drive High (Tracción simple alta): Utilice esta opción para conducir en la mayoría de las calles y carreteras. El eje delantero no está enganchado. Este parámetro proporciona la mejor economía del combustible.

AUTO, Automatic Four-Wheel Drive (Doble tracción automática): Utilícela cuando las condiciones de la carretera sean variables. Al conducir en AUTO, el eje delantero está acoplado y la potencia del vehículo se envía a las ruedas delanteras y trasera automáticamente dependiendo de las condiciones de conducción. Esta configuración proporciona un rendimiento de combustible ligeramente mejor que 2↑.

4 ↑ (Tracción en las cuatro ruedas Alta): Utilice esta configuración cuando requiera tracción adicional, como al conducir en carreteras con hielo o nieve, fuera de carreteras o al remover nieve.

4 ↓ (Tracción en las cuatro ruedas Baja): Este parámetro engrana el eje frontal y transmite un esfuerzo de torsión extra. Seleccione 4 ↓ al conducir en arena profunda, lodo profundo o nieve profunda, o al subir o descender por pendientes muy inclinadas. Mientras conduzca en 4 ↓, mantenga la velocidad del vehículo a menos de 72 km/h (45 mph).

Cambiar a 4 ↓ apagará el Control de tracción y StabiliTrak/ESC. Consulte *Control de tracción/ Control electrónico de estabilidad* ⇨ *228*.

Cambia entre 2 ↑, 4 ↑, y AUTO

Cualquiera de estos cambios se puede realizar en velocidad de conducción normal.

La solicitud de cambio 4x4 real solo se realiza después de soltar el botón. La gráfica 4x4 permanecerá parpadeando hasta que se haya completado la solicitud de cambio. Se muestra un mensaje en el DIC para indicar que la caja de transferencia 4x4 ha solicitado cambiar al nuevo estado deseado.

Una vez que se haya completado el cambio 4x4, el mensaje del DIC desaparece, la gráfica 4x4 deja de parpadear, y se indica el ajuste actual.

Cuando se completa un cambio a 2 ↑ exitosamente mientras está en P (Estacionamiento), el freno de estacionamiento se activará. Para reanudar la conducción, cambie la transmisión a la velocidad deseada y libere manualmente el freno de estacionamiento o presione el pedal del acelerador para comenzar a conducir. Consulte *Freno de estacionamiento eléctrico* ⇨ *226*.

Si está equipado, use 4 ↓, AUTO, o 4 ↑ para proporcionar tracción adicional cuando se estacione en una pendiente inclinada con tracción deficiente tal como hielo, nieve, lodo, o grava.

Cambio a 4 ↓

1. La ignición debe estar en encendido y el vehículo debe estar detenido o moviéndose a menos de 5 km/h (3 mph) mientras la transmisión está en N (Neutral). Es mejor que el vehículo se mueva entre 1.6 y 3.2 km/h (1 a 2 mph).
2. Presione 4 ↓. La solicitud de cambio 4x4 real solo se realiza después de soltar el botón. La gráfica 4x4 permanecerá parpadeando hasta que se haya completado la solicitud de cambio. Se muestra un mensaje en el DIC para indicar que la caja de transferencia 4x4 ha solicitado cambiar al nuevo estado deseado.

   Una vez que se haya completado el cambio 4x4, el mensaje del DIC desaparece, la gráfica 4x4 deja de parpadear y se indica el ajuste actual.

Si la velocidad del vehículo es mayor cuando ocurre la solicitud de cambio, se muestra un mensaje del DIC. Reducir la velocidad del vehículo.

Si la transmisión no está en N (Neutral) cuando ocurre la solicitud de cambio, se muestra un mensaje del DIC. El vehículo permitirá 20 segundos para que ocurra el cambio. Después de este tiempo, una gráfica en el cuadro de instrumentos indicará que la caja de transferencia está en 4 ↓.

Precaución

Cambiar la velocidad de la transmisión antes de que la luz indicadora de la modalidad solicitada deje de parpadear puede dañar la caja de transferencia.

Si la transmisión no se cambia a N (Neutral) o si el vehículo no desacelera a 5 km/h (3 mph) en 20 segundos, la caja de transferencia permanecerá en su estado original. Esto se indicará en el cuadro de instrumentos.

Con el vehículo desplazándose a menos de 5 km/h (3 m/h) y la transmisión en N (neutral), intente el cambio de nuevo.

Cambio fuera de 4 ↓

1. El vehículo debe detenerse o moverse a menos de 5 km/h (3 mph) con la transmisión en N (Neutral) y la ignición encendida. Es mejor que el vehículo se mueva entre 1.6 y 3.2 km/h (1 a 2 mph).
2. Presione 4 ↑, AUTO o 2 ↑. La solicitud de cambio 4x4 real solo se realiza después de soltar el botón. La gráfica 4x4 permanecerá parpadeando hasta que se haya completado la solicitud de cambio. Se muestra un mensaje del DIC para indicar el estado de la solicitud.

   Una vez que se haya completado el cambio 4x4, el mensaje del DIC desaparece, la gráfica 4x4 deja de parpadear, y se indica el ajuste actual.

   Si la velocidad del vehículo es mayor cuando ocurre la solicitud de cambio, se muestra un mensaje del DIC. Reducir la velocidad del vehículo.

Si la transmisión no está en N (Neutral) cuando ocurre la solicitud de cambio, se mostrarán mensajes del DIC. El vehículo permitirá 20 segundos para que ocurra este cambio. Después de este tiempo, una gráfica en el cuadro de instrumentos indicará que la caja de transferencia está en 4 ↓.

Precaución

Cambiar la velocidad de la transmisión antes de que la luz indicadora de la modalidad solicitada deje de parpadear puede dañar la caja de transferencia.

Si la transmisión no se cambia a N (Neutral) o si el vehículo no desacelera a 5 km/h (3 mph) en 20 segundos, la caja de transferencia permanecerá en su estado original. Esto se indicará en el cuadro de instrumentos.

Con el vehículo desplazándose a menos de 5 km/h (3 m/h) y la transmisión en N (neutro), intente el cambio de nuevo.

Cambio a N (Neutro)

Para cambiar a N (neutral):

1. Arranque el vehículo.
2. Coloque la transmisión en N (neutral).
3. Cambie la caja de transferencia a 2 ↑.
4. Aplique el freno de estacionamiento y/o el pedal del freno.
5. Presione 2 ↑ cinco veces en 10 segundos hasta que la gráfica N (Neutral) comience a parpadear en el cuadro de instrumentos. Cuando el cambio esté completo, la gráfica deja de parpadear. Si el freno de estacionamiento y/o el pedal del freno no se aplican dentro de 20 segundos, la caja de transferencia permanecerá en el estado original.

6. Si la transmisión no se cambia a N (Neutral) o si el vehículo no desacelera a 5 km/h (3 mph) en 20 segundos, la caja de transferencia permanecerá en su estado original. Esto se indicará en el cuadro de instrumentos.

Cambio fuera de N (Neutro)

Para cambiar fuera de N (Neutro):

1. Gire la ignición a encendido con el motor apagado. Consulte *Posiciones del encendido* ⇨ *208*.
2. Active el freno de estacionamiento. Consulte *Freno de estacionamiento eléctrico* ⇨ *226*.
3. Coloque la transmisión en N (neutral).
4. Cambie la caja de transferencia a 2 ↑. Los cambios de la caja de transferencia fuera de N (Neutral) solo se pueden hacer en 2 ↑. Cuando el cambio a 2 ↑ haya finalizado, la gráfica en el cuadro de instrumentos dejará de parpadear. Si la caja de transferencia no puede completar un cambio, la gráfica volverá a la configuración seleccionada previamente.

Caja de transferencia de velocidad sencilla

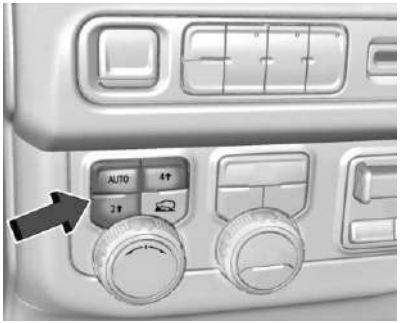

Si está equipado, los controles de la caja de transferencia se usan para cambiar a y desde tracción en las cuatro ruedas.

Para cambiar la caja de transferencia, presione el botón deseado. La gráfica en el cuadro de instrumentos parpadeará mientras un cambio esté en progreso. La gráfica mostrada cambiará para indicar el ajuste solicitado.

Cuando el cambio esté completo, la gráfica dejará de parpadear. El mensaje del DIC se apaga una vez que el cambio se complete. Si la caja de transferencia no puede completar una solicitud de cambio, regresará a su última configuración elegida.

Las configuraciones son:

2 ↑ Two-Wheel Drive High (Tracción simple alta): Utilice esta opción para conducir en la mayoría de las calles y carreteras. El eje delantero no está enganchado. Este parámetro proporciona la mejor economía del combustible.

4 ↑ (Tracción en las cuatro ruedas Alta): Utilice esta configuración cuando requiera tracción adicional, como al conducir en carreteras con hielo o nieve, fuera de carreteras o al remover nieve.

AUTO, Automatic Four-Wheel Drive (Doble tracción automática)

Utilícela cuando las condiciones de la carretera sean variables. Al conducir en AUTO, el eje delantero está conectado y la potencia del vehículo se envía a las ruedas delanteras y traseras automáticamente dependiendo de las condiciones de conducción. Esta configuración proporciona un rendimiento de combustible ligeramente mejor que 2 ↑.

Cambia entre 2 ↑, 4 ↑, y AUTO

Cualquiera de estos cambios se puede realizar en velocidad de conducción normal.

La solicitud de cambio 4x4 real solo se realiza después de soltar el botón. La gráfica 4x4 permanecerá parpadeando hasta que se haya completado la solicitud de cambio. Se despliega un mensaje en el centro de información del conductor (DIC).

Una vez que se haya completado el cambio 4x4, el mensaje del DIC desaparece, la gráfica 4x4 deja de parpadear, y se indica el ajuste actual.

La solicitud de cambio 4x4 real solo se realiza después de soltar el botón. La gráfica 4x4 permanecerá parpadeando hasta que se haya completado la solicitud de cambio.

Se despliega un mensaje en el centro de información del conductor (DIC). Una vez que se haya completado el cambio 4x4, el mensaje del DIC desaparece, la gráfica 4x4 deja de parpadear, y se indica el ajuste actual.

Frenos

Refuerzo de freno eléctrico

Los vehículos equipados con refuerzo de freno eléctrico tienen circuitos de freno hidráulico que son controlados electrónicamente cuando se aplica el pedal del freno durante la operación normal. El sistema realiza pruebas de rutina y se apaga dentro de unos cuantos minutos después de que se apaga el vehículo. Se puede escuchar ruido durante este tiempo. Si se presiona el pedal del freno durante las pruebas o cuando el sistema de refuerzo de freno eléctrico está apagado, se puede sentir un cambio perceptible en la fuerza y recorrido del pedal. Esto es normal.

Sistema de frenos antibloqueo (ABS)

El Sistema de frenos antibloqueo (ABS) ayuda a prevenir el deslizamiento y mantener el control de la dirección durante un frenado fuerte.



Si hay un problema, la luz de advertencia del sistema de Frenos antibloqueo (ABS) permanece encendida. Consulte *Luz de advertencia del sistema de frenos* ⇨ *118*.

Uso de frenos antibloqueo

No bombee los frenos. Sólo sostenga el pedal de freno hacia abajo firmemente. Es normal escuchar y sentir la operación del Sistema de frenos antibloqueo (ABS).

Frenado en emergencias

El Sistema de frenos antibloqueo (ABS) no siempre disminuye la distancia de frenado. Si un vehículo desacelera o se detiene bruscamente, puede no haber suficiente tiempo para aplicar los frenos. Siempre permita suficiente distancia de seguimiento entre su vehículo y el vehículo que va adelante.

El Sistema de frenos antibloqueo (ABS) le permite conducir y frenar al mismo tiempo. En muchas emergencias, la dirección para realizar una maniobra evasiva puede ser más efectiva que el frenado.

Freno de estacionamiento eléctrico



El Freno de estacionamiento eléctrico (EPB) puede aplicarse cuando el vehículo apagado. Si no hay suficiente energía eléctrica, el EPB no se puede aplicar ni liberar. Para evitar que se agote la batería, evite ciclos repetidos innecesarios del EPB.

El sistema tiene una luz roja de EPB y una luz ámbar de advertencia de servicio de EPB. Ver *Luz de freno eléctrico de estacionamiento* ⇨ *119* y *Luz del freno de estacionamiento eléctrico de servicio* ⇨ *119*. También hay mensajes del Centro de información del conductor (DIC) relacionados con el freno de estacionamiento.

Antes de abandonar el vehículo, compruebe la lámpara roja de estado de EPB para estar seguro que el EPB se encuentra aplicado.

Si aparece un mensaje en el DIC que indica que la transmisión no puede cambiar pronto, el freno de estacionamiento eléctrico de servicio está activado y la luz EPB parpadea al mismo tiempo, el sistema debe reiniciarse. Arranque el vehículo, aplique el EPB, y después libérelo. El mensaje y la luz se deberían apagar. Ver *Luz de freno eléctrico de estacionamiento* ⇨ *119* y *Luz del freno de estacionamiento eléctrico de servicio* ⇨ *119*.

Activación del EPB

Precaución
El manejar con el freno de estacionamiento activado podría sobrecalentar el sistema de frenado y provocar desgaste prematuro o daños a las partes del sistema de frenado. Asegúrese de que el freno de estacionamiento esté totalmente liberado y la luz de advertencia del sistema de frenado esté apagada antes de manejar.

Para aplicar el EPB:

1. Asegúrese de que el vehículo está totalmente detenido.
2. Oprima el interruptor EPB.

La luz roja de estado de EPB parpadeará y después permanecerá encendida una vez que el EPB esté totalmente aplicado. Si la luz roja de estado de EPB destella de manera continua, entonces el EPB sólo está aplicado parcialmente, o existe algún problema con el EPB. En el DIC se muestra un mensaje. Libere el EPB e intente aplicarlo nuevamente. Si la luz no se enciende o continúa parpadeando, haga que el vehículo reciba servicio. No maneje el vehículo si la luz roja de EPB está parpadeando. Consulte a su distribuidor.

Si la luz ámbar de advertencia de servicio de EPB está encendida, presione el interruptor de EPB. Continúe sosteniendo el interruptor hasta que la luz roja de estado de EPB se mantenga encendida. Si la luz ámbar de advertencia de servicio de EPB se encuentra encendida, acuda a su distribuidor.

Si el EPB se aplica mientras el vehículo esté en movimiento, el vehículo desacelerará mientras se oprima el interruptor. Si el interruptor se oprime hasta que el vehículo se detenga, el EPB permanecerá activado.

El vehículo puede aplicar automáticamente el freno electrónico de freno (EPB) en algunas situaciones cuando el vehículo no está en movimiento. Esto es normal y se realiza para verificar periódicamente el funcionamiento correcto del sistema EPB, o conforme se requiera por otras funciones de seguridad que utilizan el EPB.

Si el EPB no se activa, bloquee las ruedas traseras para evitar el movimiento del vehículo.

Liberación del EPB

Para liberar el EPB:

1. Active el vehículo.
2. Aplique y mantenga presionado el pedal del freno.
3. Oprima el interruptor EPB momentáneamente.

El EPB está liberado cuando la luz roja de estado de EPB está apagada.

Si la luz ámbar de advertencia de servicio de EPB está encendida, libere el EPB oprimiendo sin soltar el interruptor del EPB. Continúe sosteniendo el interruptor hasta que la luz roja de estado de EPB se apague. Si cualquiera de las luces permanece encendida después de intentar liberar el freno, consulte a su distribuidor.

Liberación automática del EPB

El EPB se libera automáticamente cuando el vehículo esté encendido, se ponga una velocidad y se haga un intento de conducir. Evite aceleraciones rápidas cuando el EPB esté aplicado para mantener la vida útil de las balatas del freno de estacionamiento.

Asistencia del freno

La Asistencia de frenos detecta aplicaciones del pedal del freno rápidas debido a situaciones de frenado de emergencia. También proporciona frenado adicional para activar el Sistema de frenos anti-bloqueo si el pedal del freno no se aplica lo suficiente fuerte para activarlo normalmente. Puede ocurrir ruido menor, pulsación del pedal del freno, y/o movimiento del pedal durante este tiempo. Continúe aplicando el pedal del freno según lo dicte la situación de conducción. La Asistencia de frenos se desactiva cuando se libera el pedal del freno.

Asistencia de arranque en subidas (HSA)

⚠ Advertencia

No confíe únicamente en la función HSA. HSA no reemplaza la necesidad de poner atención y conducir con seguridad. Puede ser que usted no escuche o no sienta las alertas o advertencias de este sistema. No tener el cuidado adecuado al conducir puede dar como resultado lesiones, la muerte o daños al vehículo. Consulte *Conducción defensiva* ⇨ *192*.

Cuando el vehículo se detiene en una pendiente, la Asistencia de arranque en colina (HSA) evita que el vehículo ruede en una dirección inadvertida durante la transición de la liberación del pedal del freno a la aplicación del pedal del acelerador. Los frenos se liberan cuando se aplica el pedal del acelerador. Si el pedal del acelerador no se aplica dentro de unos minutos, se aplicará el Freno de

estacionamiento eléctrico. Los frenos también se pueden liberar bajo otras condiciones. No confíe plenamente en HSA para sostener el vehículo.

HSA está disponible cuando el vehículo ve cuesta arriba en una velocidad de avance, o cuando ve cuesta abajo en R (Reversa). El vehículo se debe detener por completo en una pendiente para que HSA se active.

Sistemas de control de recorrido

Control de tracción/Control electrónico de estabilidad

Este vehículo tienen un Sistema de control de tracción y un sistema StabiliTrak/Control Electrónico de Estabilidad. Estos sistemas ayudan a limitar el giro de la rueda y ayudan al conductor a mantener el control, en especial en condiciones de camino resbaloso. Ambos sistemas se encienden automáticamente cuando se arranca el vehículo y comienza a moverse.

El Sistema de control de tracción se activa si cualquiera de las ruedas de tracción está patinando y empieza a perder tracción. Si esto sucede, el sistema de tracción reduce la potencia y aplica los frenos para limitar el giro de la rueda.

El sistema StabiliTrak/Control electrónico de estabilidad se activa cuando el vehículo detecta una diferencia entre la ruta deseada y la dirección en la cual el vehículo está avanzando en realidad. El sistema de control de estabilidad aplica selectivamente presión de frenado a cualquiera de los frenos de rueda del vehículo para ayudar al conductor a mantener el vehículo sobre la ruta prevista.

Se pueden escuchar o sentir los sistemas mientras estén en operación o mientras realizan verificaciones de diagnóstico. Esto es normal y no significa que hay un problema con el vehículo.

Se recomienda dejar el sistema ambos sistemas encendidos para condiciones de conducción normal, pero puede ser necesario apagar el Sistema de control de tracción (TCS) si el vehículo está atascado en arena, lodo, hielo, o nieve. Consulte *Si el vehículo se atasca* ⇨ *202* y "Activación y desactivación de sistemas" más adelante en esta sección.

Si está equipado, el Control de oscilación del remolque se enciende automáticamente cuando se arranca el vehículo. Consulte *Información general sobre remolque* ⇨ *307*.

El Control de velocidad constante se desactivará si el sistema de tracción o de control de estabilidad comienza a limitar el giro de las ruedas. El Control de velocidad constante se puede volver a encender cuando lo permitan las condiciones del camino.

Cuando el vehículo, si está equipado, está en tracción en las cuatro ruedas baja, el Sistema de control de tracción y StabiliTrak/Sistema electrónico de estabilidad se desactivan automáticamente, OFF se enciende, y el mensaje correspondiente aparecerá en el Centro de información del conductor.



La luz indicadora para ambos sistemas está en el grupo de instrumentos. Esta luz:

- Parpadea cuando el Sistema de control de tracción está limitando el giro de las ruedas.

- Parpadea cuando StabiliTrak/Control electrónico de estabilidad está activado.
- Se encenderá y permanecerá encendida cuando el sistema no esté funcionando.

Consulte *Sistema de control de tracción (TCS)/Luz de control de estabilidad electrónica* ⇨ *122*.

Si cualquier sistema falla en encenderse o activarse, se muestra un mensaje en el Centro de información del conductor. Es seguro conducir el vehículo, pero ajuste la conducción de manera acorde.

Si se enciende y permanece encendido:

1. Apague el vehículo.
2. Apague el vehículo y espere 15 segundos.
3. Arranque el vehículo.
4. Conduzca el vehículo.

Si permanece encendido, el vehículo puede necesitar más tiempo para diagnosticar el problema. Si la condición persiste, consulte a su distribuidor.

Activación y desactivación de Sistemas

Precaución
No frene en forma repetida o acelere fuertemente cuando el Sistema de control de tracción está apagado. La línea de impulso del vehículo podría resultar dañada.

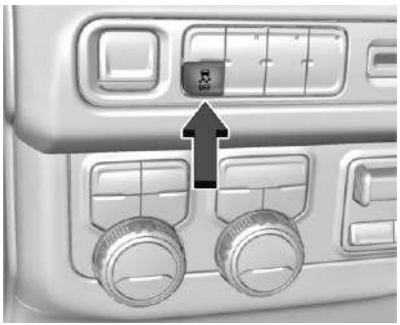

El botón para el Sistema de control de tracción y el sistema StabiliTrak/Control electrónico de estabilidad está en el tablero de instrumentos a la izquierda del volante.

Para apagar el Sistema de control de tracción, presione y libere OFF. La luz de Tracción apagada se muestra en el grupo de instrumentos y se muestra un mensaje en el Centro de información del conductor. Para activar el Sistema de control de tracción nuevo, presione y libere OFF. Consulte *Luz de tracción apagada* ⇨ *122*

Si el sistema de tracción está limitando el giro de las ruedas cuando se presiona OFF, el sistema no se desactivará hasta que las ruedas dejen de girar.

Para apagar el Sistema de control de tracción y el sistema StabiliTrak/Control electrónico de estabilidad, presione y sostenga OFF hasta que la luz Tracción desactivada y la luz StabiliTrak/Control electrónico de estabilidad desactivado OFF se enciendan y permanezcan encendidas en el cuadro de instrumentos, y después libere. Consulte *Luz de apagado del control de estabilidad electrónica (ESC)* ⇨ *123*.

Para encender el Sistema de control de tracción y el sistema StabiliTrak/Control electrónico de estabilidad de nuevo, presione y libere OFF. La luz

Tracción desactivada y la luz StabiliTrak/Control electrónico de estabilidad desactivado se apaga en el cuadro de instrumentos.

El Sistema de control de tracción no puede estar activado cuando el sistema StabiliTrak/Control electrónico de estabilidad está apagado.

Para vehículos sin suspensión neumática, el sistema StabiliTrak/Control electrónico de estabilidad se activa automáticamente si el vehículo supera los 56 km/h (35 mph) y no se puede volver a apagar hasta que se reduzca la velocidad a menos de 56 km/h (35 mph). El control de tracción permanecerá apagado.

Los vehículos con suspensión neumática vuelven a activar Stabilitrak/Control electrónico de estabilidad a 32 km/h (20 mph).

Ingresar en Conductor adolescente activará automáticamente tanto el Sistema de control de tracción como el sistema StabiliTrak/Control electrónico de estabilidad y evitará que estas características de seguridad se desactiven. Consulte *Conductor adolescente* ⇨ *176*.

El agregar accesorios puede afectar el desempeño del vehículo. Consulte *Accesorios y modificaciones* ⇨ *310*.

Luz de control de descenso de pendiente (HDC)

Si está equipado, el Control de descenso en colinas mantiene la velocidad del vehículo mientras conduce por pendientes pronunciadas en una marcha adelante o de reversa.

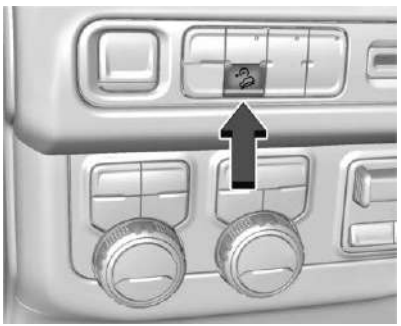



Para activar el Control de descenso en pendiente, presione en el tablero de instrumentos a la izquierda del volante.

- La velocidad del vehículo debe ser menor a 60 km/h (37 mph).
- La velocidad inicial está establecida a la velocidad actual de conducción. Para aumentar o disminuir la velocidad, presione +RES o –SET en el volante o aplique el pedal del acelerador o del freno. Esta velocidad ajustada se convierte en la nueva velocidad establecida.
- El Control de descenso en pendiente puede mantener la velocidad del vehículo desde 30 km/h (19 mph) hasta aproximadamente 1 km/h (1 mph) en pendientes mayores o iguales a aproximadamente 5%.
- El Control de descenso en colina permanecerá activado entre 30 y 60 km/h (19 y 37 mph); sin embargo, la velocidad del vehículo no se puede fijar o mantener en este rango y se mostrará un mensaje en el Centro de información del conductor.
- El Control de descenso en colina se desactivará automáticamente si la velocidad del vehículo es superior a 80 km/h (50 mph) o superior a 60 km/h (37 mph)

durante por lo menos 30 segundos.

Presione de nuevo para volver a activar el sistema.

- Si se utiliza el Control de descenso en pendiente durante más de tres minutos o en pendientes superiores al 25%, la caja de transferencia debe colocarse en Tracción en las cuatro ruedas Baja (4 ↓) para reducir la posibilidad de sobrecalentamiento de los frenos.

La luz de control de descenso en colina se muestra en el grupo de instrumentos cuando el sistema está activado. Una luz parpadeante indica que el sistema está aplicando activamente los frenos para mantener la velocidad del vehículo. Consulte *Luz de control de descenso de pendiente* ⇨ *120*.

El ruido del Módulo de control electrónico de frenos es normal cuando el Control de descenso en colina está activo.

Control de modo del conductor

El Control del modo del conductor (DMC) permite al conductor ajustar la experiencia de manejo general para adaptarse mejor a las preferencias ajustando múltiples subsistemas de manera simultánea. La disponibilidad del modo de conducción y los subsistemas del vehículo afectados dependen del nivel de carrocería del vehículo, la región y las características opcionales.

El modo Normal es el modo predeterminado cada vez que se arranca el vehículo. Se muestra un indicador único y persistente en el grupo de instrumentos para cada modo.

Dependiendo del nivel de carrocería, los modos Normal, Sport, Nieve/Hielo, Todo terreno, Remolque/Transporte y Terreno pueden estar disponibles.



Para activar cada modo, gire la perilla de modo en el grupo de instrumentos a la izquierda del volante.



Para activar el modo Terreno, presione el botón modo Terreno ubicado al lado de la perilla de Modo.

Modo Normal: Utilice este modo para conducción normal en ciudad y en carretera para brindar una conducción suave. Este ajuste proporciona equilibrio entre comodidad y manejo. Éste es el modo estándar/predeterminado. No hay un indicador persistente en el grupo de instrumentos para este modo.

Modo Sport: Utilice este modo cuando las condiciones del camino o sus preferencias de manejo demanden una respuesta más controlada. Cuando esté en modo Sport, el vehículo realiza cambios descendentes automáticamente. En este modo, el vehículo también

monitorea los comportamientos de conducción, y habilita automáticamente las Funciones de cambios para mejor desempeño al detectar la conducción competitiva. Estas funciones mantienen la transmisión en los rangos bajos para aumentar la potencia de frenado con motor y mejorar la respuesta de aceleración. El vehículo reanuda la operación normal después de un breve período en el que no se detecta una conducción enérgica. La dirección cambia para proporcionar un control preciso.

Modo de Nieve/Hielo: Utilice este modo para mejorar la aceleración del vehículo en carreteras cubiertas de nieve y hielo. Cuando esté activo, el modo Nieve/Hielo ajusta la aceleración para optimizar la tracción en superficies resbaladizas. Esto puede comprometer la aceleración en el asfalto seco. Esta función no está destinada a utilizarse cuando el vehículo esté atascado en arena, lodo, hielo, nieve, o grava. Si se atasca el vehículo, consulte *Si el vehículo se atasca* ⇨ *202*.

Modo Todoterreno: Use este modo para conducción recreativa todo terreno. El modo Todo terreno se debe usar para mejorar la conducción en velocidades moderadas, sobre césped, grava, tierra, caminos sin pavimentar o caminos cubiertos de nieve. El pedal del acelerador está ajustado para uso fuera de carretera. Este modo modifica el mapeo de los pedales, la altura de conducción y el desempeño del Sistema de control de tracción (TCS). Para obtener más información sobre conducción todo terreno, incluyendo advertencias y precauciones importantes, consulte *Conducción carretera sin asfalto* ⇨ *195* .

Modo Remolcar/transportar: Use este modo cuando transporte cargas pesadas para proporciona desempeño y control del vehículo incrementados. El modo de remolque/transporte ajusta el patrón de cambio de la transmisión, la dirección, y el desempeño de StabiliTrak/Control electrónico de estabilidad (ESC).

Si el vehículo se apaga mientras está en modo de Remolque/Transporte y luego se vuelve a arrancar en las siguientes cuatro horas o menos, permanecerá activo. De otra manera, el vehículo arrancará en modo Normal.

Si el vehículo tiene un motor diesel, el frenado de escape se activa automáticamente cuando se selecciona el modo de Remolque/transporte. Éste mantiene la velocidad del vehículo, implementando automáticamente un patrón de cambios que utiliza el motor y la transmisión para reducir la velocidad del vehículo. El sistema ordenará cambios descendentes y usará el turbocargador en el motor para reducir la velocidad del vehículo cuando se aplique el freno. El patrón de cambio de Remolque/Transporte normal regresará una vez que el vehículo esté en una pendiente baja o cuando se presione el pedal del acelerador.

Para obtener más información, consulte *Información general sobre remolque* ⇨ *307* o *Transporte de vehículo deshabilitado* ⇨ *390*.



Si está equipado, seleccione el modo Terreno presionando , debajo del botón de la caja de transferencia 4 ↑.

 **Modo Terrain (Terreno):** Use este modo cuando viaje en carreteras muy accidentadas a velocidades muy bajas, como una carretera de dos vías o camino con muchos baches. Este modo también se puede usar para sacar un bote del agua en un remolque. Cuando está en el modo Terreno, el vehículo cambia automáticamente, pero mantendrá una velocidad más baja por más tiempo para maximizar el torque del motor. Este modo tiene un mapa de pedal único y un patrón de cambio de transmisión para un mejor control a velocidades más bajas y en terrenos irregulares. Este modo modifica el mapeo del pedal del acelerador, el patrón de cambios de la transmisión, la altura de conducción y el Diferencial de deslizamiento limitado electrónico (eLSD).

Cuando el vehículo se detiene en una pendiente ascendente, la retención automática del vehículo se activa hasta que el conductor presiona el pedal del acelerador. Paro/Arranque y control de velocidad constante están desactivados en modo Terreno.

Se activará el frenado activo durante la elevación del acelerador. Esta característica aplica automáticamente el frenado ligero para simular el frenado de motor pesado de tracción en las cuatro ruedas baja. También aplica frenado ligero en D (Conducción) hasta que el vehículo está en velocidades de marcha en vacío. En L1 y L2, el frenado ligero generalmente detendrá el vehículo. El Frenado activo durante la elevación del acelerador también reduce el frenado del remolque.

El modo Terreno sale automáticamente a modo Normal si las temperaturas de los frenos se vuelven demasiado calientes, el freno de estacionamiento electrónico deja de funcionar o el vehículo no puede frenar o retener el vehículo.

Para obtener más información sobre conducción todo terreno, incluyendo advertencias y precauciones importantes, consulte *Conducción carretera sin asfalto* ⇨ *195* y *Cuestas y caminos montañosos* ⇨ *200*.

Selección de conducción de modo Terrain (Terreno)	Comportamiento esperado del vehículo	Terreno ideal
Conducción (L3-Lx)	Una desaceleración menor cuando se libera el acelerador y una leve capacidad para modular el acelerador, imita el desempeño de 4 ↓ sin la multiplicación de torque.	Campos con césped, dos carriles moderados, caminos con baches, colinas empinadas largas
L2	Desaceleración moderada cuando se suelta el acelerador y capacidad moderada para modular el acelerador; hace que el vehículo se detenga en la mayoría de los casos.	Subida a rocas moderada, baches severos, pendientes cortas más inclinadas
L1	Desaceleración significativa cuando se suelta el acelerador y capacidad significante para modular el acelerador; hace que el vehículo se detenga en la mayoría de los casos.	Subida a rocas cuesta abajo

Características de sostenimiento de vehículo

- Cuando el vehículo se detiene en una pendiente inclinada en velocidad hacia adelante o en una pendiente en reversa, el Sostenimiento del vehículo se activa hasta que se pisa el pedal del acelerador.
- Cuando el vehículo está en velocidad hacia adelante en una pendiente, se permitirá que el vehículo se deslice cuesta abajo cuando se suelta el pedal del freno sin presionar el pedal del acelerador. El vehículo también avanzará lentamente en un terreno plano.
- Si se quita el cinturón de seguridad del conductor y se abre la puerta del conductor mientras el vehículo se está sosteniendo, se activa el Freno eléctrico de estacionamiento (EPB).
- El EPB se activa si el vehículo se sostiene por un periodo extendido.

El modo Terreno sólo está disponible en vehículos equipados con la caja de transferencia de velocidad sencilla.

El modo Terreno sólo puede estar activo cuando:

- La velocidad del vehículo es menor a 80 km/h (50 mph).
- La caja de transferencia está en 4 ↑.

El uso frecuente de este modo puede causar el desgaste de los frenos debido al frenado ligero.

El vehículo sale automáticamente del modo si los frenos se calientan demasiado. El Modo Terrain (Terreno) se puede volver a activar después de que los frenos se hayan enfriado.

Cuando el modo Terreno está seleccionado:

- Se desactiva el Arranque/paro de motor automático.

- El indicador de modo Terreno se muestra en el cuadro de instrumentos.

Control de viaje magnético

Este vehículo puede tener un sistema de amortiguación semi-activo llamado Magnetic Ride. Con esta característica, se proporciona una conducción y manejo mejorados del vehículo bajo una variedad de condiciones de pasajeros y carga.

Eje trasero de bloqueo

Los vehículos con un eje trasero bloqueado pueden brindar mayor tracción sobre nieve, lodo, arena o grava. Trabaja como un eje estándar la mayoría del tiempo, pero cuando la tracción es baja, esta característica permitirá que la llanta trasera con la mayor tracción mueva el vehículo.

Suspensión de Aire

Si está equipado, la función de Suspensión neumática proporciona capacidad de nivelación de carga a tiempo completo junto con el beneficio de ajustar la altura de manejo para mayor comodidad y capacidad.

⚠ Advertencia

Para ayudar a evitar lesiones personales o la muerte, asegúrese que el área debajo del vehículo y dentro de los pozos de las ruedas esté despejada al bajar el vehículo.

⚠ Advertencia

Para ayudar a evitar lesiones personales o la muerte, seleccione siempre la altura de conducción más baja para las condiciones de conducción actuales. Las alturas de conducción más altas elevan el centro de gravedad del vehículo, lo que aumenta la posibilidad de un vuelco durante maniobras extremas.

⚠ Advertencia

Las cargas pesadas en el portaequipajes elevarán el centro de gravedad del vehículo, lo que aumentará la posibilidad de un vuelco. Para evitar perder el control del vehículo, siempre seleccione la

(Continúa)

Advertencia (Continúa)

configuración de altura normal y evite altas velocidades, arranques repentinos, giros bruscos, frenado repentino o maniobras bruscas cuando transporta carga en el portaequipajes.

Cambio de altura de conducción



Presione el botón Ride Height (altura de conducción) para abrir el menú Ride Height en el tablero de instrumentos.



Gire la perilla hacia la izquierda o hacia la derecha para seleccionar la altura de conducción deseada en el menú. Para finalizar la selección, presione el botón Ride Height nuevamente o espere tres segundos para que se agote el tiempo del menú. Las alturas de conducción que no están disponibles están en gris en el menú.

Descripciones de altura de conducción

La altura normal es la altura estándar del vehículo utilizada para la conducción diaria.

Altura de entrada/salida

La altura de entrada/salida es de 50 mm (2 pulgadas) más baja que la altura normal. Esta altura de conducción baja el vehículo para facilitar la entrada y salida del vehículo y proporciona una altura más baja para cargar y descargar carga de cualquier puerta o la compuerta levadiza trasera.

Esta altura de conducción se puede seleccionar en el menú de Altura de conducción a cualquier velocidad del vehículo. Cuando se selecciona la altura de entrada/salida a velocidades más altas, el vehículo bajará una vez que disminuya la velocidad a menos de 12 km/h (7 mph).

El vehículo se eleva automáticamente a la altura Normal desde la Altura de entrada/salida cuando la velocidad del vehículo supera los 8 km/h (5 mph). Si no se ha abierto ninguna puerta desde que bajó a la Altura de entrada/salida, el vehículo subirá a la altura normal una ve que alcance 30 km/h (19 mph). Esto le da al conductor más flexibilidad al bajar a la altura de entrada/salida para recoger y dejar pasajeros.

El conductor puede activar el modo automático de entrada/salida para bajar automáticamente a la altura de entrada/salida cuando el vehículo se cambia a P (Estacionamiento). El modo de entrada/salida automática se puede activar a través de la pantalla de infoentretenimiento en Configuración > Vehículo >Altura de conducción. Cuando el vehículo es más alto que la altura normal, el modo automático de entrada/salida está desactivado. Cuando el vehículo está en el modo de remolque/transporte, en el modo de todo terreno, o detecta que un remolque está conectado, el modo de entrada/salida automática está desactivado.

Altura incrementada

La altura incrementada es de 25 mm (1 pulgada) más alta que la altura normal. Esta altura de conducción eleva el vehículo para uso todo terreno, permite velocidades más altas que la Altura Máxima y sólo está disponible con contenido opcional específico.

La altura incrementada se puede seleccionar en el menú de altura de conducción mientras la velocidad del vehículo es inferior a 80 km/h (50 mph). Si la velocidad del vehículo excede los 80 km/h (50 mph), el vehículo bajará automáticamente a la altura normal.

El modo Todo terreno y el modo Terreno ajustarán automáticamente el aumento de altura cuando la velocidad del vehículo sea inferior a 80 km/h (50 mph). Si la velocidad

del vehículo excede los 80 km/h (50 mph), el vehículo bajará a la altura normal. El vehículo mantiene la altura normal hasta que disminuya la velocidad a menos de 16 km/h (10 mph) y después el vehículo volverá a elevarse automáticamente a una altura incrementada.

El vehículo baja automáticamente desde la Altura incrementada a Altura normal para proporcionar una estabilidad mejorada si se detectan maniobras agresivas.

Altura máxima

La altura máxima es de 50 mm (2 pulgadas) más alta que la altura normal. Esta altura de conducción eleva el vehículo para uso todo terreno y sólo está disponible con contenido opcional específico.

Para elevar el vehículo a la altura máxima, primero cambie la caja de transferencia a 4↓. Una vez que la caja de transferencia está en 4↓ y la velocidad del vehículo es inferior a 48 km/h (30 mph), seleccione Altura máxima en el menú Altura de conducción. Si la velocidad del vehículo excede los 48 km/h, el vehículo baja automáticamente a la altura incrementada.

El vehículo baja automáticamente desde la Altura máxima a Altura normal para proporcionar una estabilidad mejorada si se detectan maniobras agresivas.

Altura aerodinámica

La altura aerodinámica es de 20 mm (0.75 pulgadas) más baja que la altura normal. Esta altura de conducción baja el vehículo a velocidades más altas para mejorar la aerodinámica.

El vehículo baja automáticamente a la Altura aerodinámica cuando la velocidad del vehículo exceda los 105 km/h (65 mph) por un período de tiempo. El vehículo se eleva a la Altura normal cuando el vehículo disminuye la velocidad a menos de 48 km/h (30 mph).

La altura aerodinámica se desactiva automáticamente cuando un remolque está conectado al vehículo o el modo de Remolque/transporte está activo.

Modos de suspensión

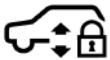

La suspensión neumática tiene dos modos especiales, Servicio y modo de Alineación, ubicados en la pantalla de infoentretenimiento en Configuración > Vehículo > Suspensión. Cuando está activo, este icono ámbar se ilumina en el grupo de instrumentos. Consulte *Luz de suspensión neumática* ⇨ *124*.

Modo de servicio

El modo de Servicio desactiva todas las operaciones de suspensión neumática, incluyendo subir y bajar el vehículo y la operación del compresor de aire. Este modo es útil cuando se remolca el vehículo en una plataforma plana y se recomienda cuando se coloca en un elevador o gato de piso cuando se realiza cualquier trabajo debajo del vehículo.

El modo de Servicio se desactiva automáticamente cuando la velocidad del vehículo excede los 16 km/h (10 mph).

Modo de alineación

El modo de Alineación optimizará la altura del vehículo para proporcionar la alineación de rueda más precisa. Este modo debe activarse una vez que el vehículo se conduce a la estación de alineación.

Para activar el modo de Alineación, asegúrese que el vehículo esté a la altura normal y cambie el vehículo a N (neutral). El modo de Alineación se desactiva automáticamente cuando la velocidad del vehículo excede los 16 km/h (10 mph).

Operación de suspensión neumática con puerta(s) o cofre abiertos

La suspensión neumática suspenderá temporalmente todos los cambios de altura mientras el cofre o cualquier puerta estén abiertos. La suspensión neumática reanuda los cambios de altura una vez que el cofre y todas las puertas se cierran, Una puerta trasera abierta no suspende la operación de la suspensión neumática.

Sobretemperatura del sistema

Si la suspensión neumática se usa mucho, el sistema puede suspender temporalmente todos los cambios de altura para permitir el enfriamiento del compresor. Cuando esto ocurre y se solicita un cambio de altura, se muestra el mensaje "Sistema de nivelación no disponible" en el grupo de instrumentos.

Suspensión disminuida para estabilidad

En caso de pérdida del control electrónico de estabilidad, la suspensión neumática baja el vehículo a velocidades más altas para proporcionar una mayor estabilidad. Esto es acompañado por un mensaje de "Descenso del vehículo para estabilidad" en el grupo de instrumentos.

Carga excesiva del vehículo

Si la suspensión neumática detecta una carga excesiva del vehículo, no se elevará por arriba de la altura normal.

Servicio de suspensión neumática

Si se muestra el mensaje "Dé servicio a Sistema de nivelación" en el grupo de instrumentos, consulte a su distribuidor autorizado de inmediato.

Control de velocidad constante

El control de velocidad constante permite al vehículo conservar una velocidad establecida de 40 km/h (25 mph) o más sin usar el pedal del acelerador. El control de velocidad constante no funciona a velocidades por debajo de los 40 km/h (25 mph).

⚠ Advertencia

El control de velocidad crucero podría ser peligroso en los lugares donde no es posible manejar a una velocidad constante de manera segura. No utilice el control crucero en caminos con cruces o tráfico pesado.

El control de velocidad crucero puede ser peligros en caminos resbalosos. En dichos caminos, los cambios rápidos de tracción en las llantas podrían provocar el giro sin tracción excesivo y podría perder el control del vehículo. No utilice el control de velocidad crucero en caminos resbalosos.

El Control de velocidad constante se desactivará si:

- El Sistema de control de tracción (TCS) o el sistema StabiliTrak/Control electrónico de estabilidad (ESC) comienza a limitar el giro de la rueda. Consulte *Control de tracción/ Control electrónico de estabilidad* ⇨ *228*.
- TCS o StabiliTrak/ESC está apagado.
- Ocurre una alerta de colisión. Consulte *Sistema de alerta de choque de frente (FCA)* ⇨ *283*.
- Se aplican los frenos.



: Presione para encender y apagar el control de velocidad de crucero. Una luz indicadora de color blanco aparece en el tablero de instrumentos cuando el control de velocidad constante está encendido.

+RES **:** Si hay una velocidad establecida en la memoria, presione brevemente hacia arriba y libere para reanudar dicha velocidad o mantenga presionado para acelerar. Si el Control de velocidad constante ya está activado, úselo para incrementar la velocidad del vehículo.

–SET **:** Presione brevemente hacia abajo y suelte para seleccionar la velocidad establecida y activar el control de velocidad constante. Si el Control de velocidad constante ya está activado, úselo para disminuir la velocidad del vehículo.

: Presione este botón para desactivar el control de velocidad constante sin borrar de la memoria la velocidad establecida.

Establecimiento del control de velocidad constante

Si el Control de velocidad constante está encendido cuando no está en uso, el botón se podría presionar en –SET o +RES y activar el control de velocidad constante cuando no lo desee. Apague el control de velocidad constante cuando no esté en uso. Para apagar el control de velocidad constante, presione .

Para elegir la velocidad establecida y activar el control de velocidad constante.

1. Presione .
2. Acelere a la velocidad deseada.
3. Presione y suelte el botón hacia abajo hasta –SET. La velocidad establecida se muestra brevemente en el grupo de instrumentos.
4. Quite su pie del pedal acelerador.

Cuando el control de velocidad constante se ha activado, la luz indicadora del control de velocidad constante se muestra en verde en el grupo de instrumentos.

Volver a una velocidad establecida

Si el control de velocidad constante está activado y a continuación presiona el freno o se presiona , el control de velocidad constante se desactiva sin borrar la velocidad de la memoria.

Una vez que la velocidad del vehículo alcanza aproximadamente 40 km/h (25 mph) o más, presione y libere el botón hacia arriba hasta +RES. El vehículo regresa a la velocidad establecida anteriormente.

Aumentar la velocidad usando el control de velocidad constante

Si el Control de velocidad constante ya está activado:

- Presione sin soltar el botón hacia arriba a +RES hasta que se alcance la velocidad deseada, después suéltelo.
- Para aumentar la velocidad del vehículo en incrementos pequeños, oprima brevemente el botón hacia arriba hasta +RES y después suéltelo. Cada vez que se presiona, la velocidad del vehículo se incrementa 1 km/h (1 mph).

Se puede visualizar la lectura del velocímetro ya sea en unidades inglesas o del sistema métrico. Consulte *Cuadro de instrumentos* ⇨ *108*. El valor del incremento utilizado depende de las unidades que se estén proyectando.

Reducir la velocidad usando el control de velocidad constante

Si el Control de velocidad constante ya está activado:

- Presione sin soltar −SET hasta que se alcance la velocidad deseada más baja, después suéltelo.
- Para disminuir la velocidad del vehículo en incrementos pequeños, oprima brevemente el botón hacia abajo hasta −SET y después suéltelo. Cada vez que se presiona, la velocidad del vehículo disminuye 1 km/h (1 mph).

Rebasar utilizando el control de velocidad constante

Utilice el pedal del acelerador para aumentar la velocidad del vehículo. Al retirar el pie del pedal del acelerador, el vehículo reducirá la velocidad hasta llegar a la velocidad crucero previamente establecida.

Mientras presiona el pedal del acelerador o poco después de liberarlo para anular el control de velocidad constante, presionar brevemente el botón hacia abajo a −SET cambiará la velocidad establecida a la velocidad actual del vehículo.

Uso del control de velocidad constante en pendientes

El comportamiento del Control de velocidad constante en una pendiente depende de la velocidad y carga del vehículo, y de la inclinación de la pendiente. Cuando conduzca en una pendiente inclinada, puede necesitar aplicar el pedal del acelerador para mantener su velocidad.

Al conducir cuesta abajo, la transmisión puede hacer cambios descendentes para usar el frenado del motor para desacelerar el vehículo y mantener la velocidad establecida, a menos que esté en el Modo de selección de rango.

Para otras formas de control de descenso, consulte *Luz de control de descenso de pendiente (HDC)* ⇨ *230*, *Transmisión automática* ⇨ *215* y la sección "Modo de remolque/arrastre" en *Control de modo del conductor* ⇨ *231*.

Terminar el control de velocidad constante

Hay cuatro formas de terminar el Control de velocidad constante:

- Presione ligeramente el pedal del freno.
- Presione .

- Presione .
- Coloque la transmisión en N (neutral).

Borrar la velocidad de la memoria

La velocidad establecida en el control de velocidad constante se borra de la memoria si presiona el botón o cuando apaga el vehículo.

Control de velocidad adaptativo

Si está equipado, el Control de velocidad constante adaptativo (ACC) le permite seleccionar la velocidad establecida del Control de velocidad constante y el espacio de seguimiento. Lea esta sección completa antes de utilizar este sistema. El espacio de seguimiento es el tiempo de seguimiento (o distancia) entre su vehículo y el vehículo que se detecta directamente adelante en su camino, moviéndose en la misma dirección. Si se detecta un vehículo en su camino, el Control de velocidad constante adaptativo (ACC) funciona como un control crucero normal ACC utiliza sensores de cámara y de radar para detectar otros vehículos. Consulte *Norma de Radiofrecuencia* ⇨ *424*.

Si se detecta un vehículo en su camino, el ACC puede aplicar aceleración o un frenado limitado y moderado para mantener el espacio de seguimiento seleccionado. Para desconectar el ACC, puede presionar el pedal del freno en cualquier momento. Si ACC está controlando la velocidad del vehículo cuando se activa el Sistema de control de tracción (TCS) o el sistema StabiliTrak/Control Electrónico de Estabilidad (ESC), el ACC puede desactivarse automáticamente. Consulte *Control de tracción/Control electrónico de estabilidad* ⇨ *228*. Cuando las condiciones del camino permitan utilizar de forma segura el ACC, el ACC se puede volver a activar.

Al desactivar el sistema TCS o StabiliTrak/ESC se desconectará y evitará el accionamiento de ACC.

ACC puede reducir la necesidad de que frene y acelere frecuentemente, en especial cuando se usa en autopistas, carreteras y vías interestatales. Cuando se usa en otros caminos, puede necesitar retomar el control del frenado o aceleración más a menudo.

⚠ Advertencia

El ACC tiene capacidad limitada de frenado y puede no tener tiempo para desacelerar el vehículo lo suficiente para evitar una colisión con otro vehículo al que usted esté siguiendo. Esto puede ocurrir cuando los vehículos que van adelante desaceleran o se detienen repentinamente, o entran a su carril. Vea también "Alertando al conductor" más adelante en esta sección. Se necesita atención total siempre durante la conducción y usted debe estar listo para tomar acciones y aplicar los frenos. Consulte *Conducción defensiva* ⇨ *192*.

⚠ Advertencia

El ACC no detectará ni frenará por la presencia de niños, peatones, animales, u otros objetos.

No use el ACC cuando:

(Continúa)

Advertencia (Continúa)

- Se encuentre en caminos ventosos o inclinados o cuando los sensores estén bloqueados por nieve, hielo, o suciedad. El sistema puede no detectar un vehículo que va delante. Mantenga limpio el frente completo del vehículo.
- La visibilidad es deficiente debido a la lluvia, nieve, niebla, suciedad, residuos de insectos o polvo; cuando otros objetos extraños oscurecen la cámara y/o el radar; o cuando el vehículo enfrente o el tráfico que viene en sentido contrario ocasiona obstrucciones ambientales, como el rocío de la carretera. El desempeño del ACC está limitado en estas condiciones.
- En caminos resbalosos, donde los cambios rápidos en la tracción de las llantas pueden causar deslizamiento excesivo de las ruedas.



: Presione para encender o apagar el control de velocidad constante. Cuando ACC es el modo de control de velocidad constante seleccionado, la luz de ACC se ilumina en blanco en el grupo de instrumentos.

+RES : Oprima el botón hacia arriba brevemente para reanudar la velocidad establecida anteriormente o use para aumentar la velocidad del vehículo si ya está activado el ACC. Para incrementar la velocidad aproximadamente 1 km/h (1 mph), presione brevemente el botón hacia arriba a +RES y libérelo. Para incrementar la velocidad a la siguiente marca de 5 km/h (5 mph) en el velocímetro, presione hacia arriba a +RES y sostenga.

–SET : Oprima el botón hacia abajo brevemente para elegir la velocidad establecida y activar el ACC o para disminuir la velocidad del vehículo si ya está activado el ACC. Para disminuir la velocidad 1 km/h (1 mph), presione brevemente el botón hacia abajo a –SET y libérelo. Para disminuir la velocidad a la siguiente marca de 5 km/h (5 mph) en el velocímetro, presione hacia abajo a –SET y sostenga.

: Presione este botón para desactivar el ACC sin borrar de la memoria la velocidad establecida seleccionada. Presione y sostenga para cambiar el modo de control de velocidad constante entre ACC y el control de velocidad constante regular.

: Presione brevemente el botón hacia abajo y suelte para seleccionar una configuración de espacio de seguimiento para ACC. Los ajustes disponibles incluyen: Lejos, Mediano, o Cerca.

Se puede visualizar la lectura del velocímetro ya sea en unidades inglesas o del sistema métrico. Consulte *Cuadro de instrumentos* ⇨ *108*. El valor del incremento utilizado depende de las unidades que se estén proyectando.

Cambiar entre ACC y Control de velocidad constante regular

Para cambiar entre ACC y control de velocidad constante regular, presione sin soltar. Se muestra un mensaje en la Pantalla de información del conductor (DIC) que indica el modo de control de velocidad constante actual. Consulte *Mensajes del vehículo* ⇨ *135*.

⚠ Advertencia

Siempre revise el indicador de control de velocidad constante en el grupo de instrumentos para determinar en cuál modo de control de velocidad constante está antes de usar la función. Si ACC no está activo, el vehículo no frenará automáticamente por otros vehículos, lo que podría causar un accidente si los frenos no se aplican manualmente. Usted y otros podrían resultar gravemente heridos o muertos.



Indicador de ACC



Indicador de Control de velocidad constante regular

Cuando ACC está activo, se enciende una luz indicadora ACC verde en el grupo de instrumentos y se muestra el ajuste de distancia de seguimiento. Cuando el control de velocidad constante normal está activo, una luz indicadora de control de velocidad constante verde se enciende en el grupo de instrumentos, sin embargo, el ajuste de espacio de seguimiento no se muestra.

Cambie de ACC a control de velocidad constante regular únicamente cuando no haya vehículos al frente de su vehículo.

Cuando se enciende el vehículo, el modo de control de velocidad constante se establecerá al último modo utilizado antes de que el vehículo se apagara.

Configurar del Control de velocidad constante adaptativo

Si ACC está encendido cuando no está en uso, el botón se podría presionar en –SET o +RES y activar el ACC cuando no lo desee. Mantenga el ACC apagado cuando no lo utilice. Presione para apagar el ACC.

Seleccione la velocidad establecida deseada para ACC. La velocidad establecida es la velocidad del vehículo que el ACC mantendrá cuando no se detecte ningún vehículo en su camino.

La velocidad establecida de ACC mínima seleccionable es de 25 km/h (15 mph).

Puede activar ACC cuando la velocidad del vehículo sea de 5 km/h (3 mph) o más. Cuando presiona –SET para activar ACC, su vehículo comenzará a acelerar a la velocidad establecida mínima de 25 km/h (15 mph) si la velocidad actual de su vehículo es menor a 25 km/h (15 mph).

Para elegir la velocidad establecida y activar ACC mientras se mueve:

1. Presione .
2. Acelere a la velocidad deseada.

3. Presione brevemente hacia abajo el botón hacia –SET y libérelo.
4. Quite su pie del pedal acelerador.

Cuando se active el ACC, puede aplicar inmediatamente los frenos si se detecta que un vehículo adelante está más cerca del espacio de seguimiento seleccionado.

ACC también se puede establecer mientras el vehículo está detenido si ACC está encendido y el pedal del freno está aplicado.



Indicador de ACC

La luz indicadora del ACC se muestra en el grupo de instrumentos y la Pantalla transparente (HUD), si está equipado. Cuando ACC está encendido, el indicador se ilumina en blanco. Cuando ACC está activo, el indicador se ilumina en verde.

Sea consciente de los límites de velocidad, de las velocidades del tráfico circundante, y las condiciones meteorológicas cuando seleccione la velocidad establecida.

Volver a una velocidad establecida

Si el ACC está configurado a la velocidad deseada y a continuación presiona el freno, ACC se desactiva sin borrar la velocidad de la memoria.

Para comenzar a usar ACC nuevamente, presione brevemente el botón hasta +RES y suéltela:

- Si el vehículo se está moviendo a más de 5 km/h (3 mph), ACC regresa a la velocidad anterior establecida.
- Si el vehículo se detiene con el pedal del freno aplicado, presione hacia arriba a +RES y suelte el pedal del freno. ACC sostendrá el vehículo hasta que se presione +RES o el pedal del acelerador.

Una luz indicadora de ACC verde y la velocidad establecida se muestran en el grupo de instrumentos. La luz indicadora de vehículo adelante puede parpadear si hay un vehículo adelante y se mueve. Consulte "Aproximación y seguimiento de un vehículo" más adelante en esta sección.

Una vez que se haya reanudado el ACC, la velocidad del vehículo aumentará a la velocidad establecida en las siguientes condiciones:

- No hay vehículo adelante.
- El vehículo que va adelante está más allá del espacio de seguimiento seleccionado.
- La velocidad del vehículo no se limita debido a una curva cerrada.

Aumentando la velocidad mientras ACC se encuentra en una velocidad establecida

Si el ACC ya está activo, haga uno de los siguientes:

- Utilice el pedal del acelerador para acelerar a la velocidad crucero más alta deseada. Presione y suelte brevemente el botón hacia abajo hasta –SET y libere el pedal del acelerador. El vehículo tendrá ahora el crucero en la velocidad establecida más alta. Cuando se presiona el pedal del acelerador, el ACC no frenará porque usted está anulando el ACC. Mientras está anulado, la luz indicadora ACC se enciende en azul en el grupo de instrumentos.
- Presione sin soltar el botón hacia arriba a +RES hasta que se muestre la velocidad establecida deseada, después suéltelo.
- Para aumentar la velocidad del vehículo en incrementos menores, oprima brevemente el botón hacia arriba hasta +RES y después suéltelo. Cada vez que se presiona, la velocidad del vehículo se incrementa 1 km/h (1 mph).
- Para aumentar la velocidad del vehículo en incrementos más grandes, presione y sostenga el botón hacia arriba hasta +RES. Mientras sostiene hacia arriba hasta +RES, la velocidad del vehículo aumenta a la siguiente marca de 5 km/h (5 mph) en el velocímetro, después continúa aumentando en 5 km/h (5 mph) mientras sostiene el botón.

La velocidad establecida también se puede aumentar mientras el vehículo está detenido:

- Si está detenido con el pedal de freno aplicado, presione el botón hasta +RES hasta que se muestre la velocidad establecida deseada.
- Si ACC está sosteniendo el vehículo en una parada y hay otro vehículo directamente adelante, presionar el botón a +RES aumentará la velocidad establecida.
- Presionar el botón hacia arriba hasta +RES reanudará el ACC sólo cuando ya no haya ningún vehículo adelante o el vehículo de adelante se esté alejando y el pedal del freno no esté aplicado.

Cuando se determine que no hay un vehículo al frente o que el vehículo al frente está más allá del espacio de seguimiento seleccionado, entonces el ACC incrementará la velocidad del vehículo a la velocidad establecida.

Reducir la velocidad mientras ACC se encuentra en una Velocidad establecida

Si el ACC ya está activo, haga uno de los siguientes:

- Utilice el pedal del freno para desacelerar a la velocidad de crucero menor deseada. Suelte el pedal del freno y presione y suelte brevemente el botón hacia abajo hasta –SET. El vehículo tendrá ahora el crucero en la velocidad establecida más baja.
- Presione sin soltar el botón hacia abajo a –SET hasta que se alcance la velocidad menor deseada, después suéltelo.
- Para disminuir la velocidad del vehículo en incrementos más pequeños, presione brevemente y suelte el botón hacia abajo hasta –SET. Cada vez que se presiona, la velocidad del vehículo disminuye 1 km/h (1 mph).
- Para disminuir la velocidad del vehículo en incrementos más grandes, presione y sostenga el botón hacia abajo hasta –SET. Mientras sostiene el botón hacia abajo hasta –SET, la velocidad del vehículo disminuye a la siguiente marca de 5 km/h

(5 mph) en el velocímetro, después continúa disminuyendo en 5 km/h (5 mph) mientras sostiene el botón.

La velocidad establecida también se puede disminuir mientras el vehículo está detenido. Si se detiene con el freno aplicado, presione o sostenga el botón hacia abajo a –SET hasta que se muestre la velocidad establecida deseada, y después libérela.

Establecer el espacio de distancia de seguimiento

Cuando se detecta un vehículo adelante moviéndose más lento dentro del espacio de seguimiento seleccionado, el ACC ajustará la velocidad del vehículo e intentará a mantener la distancia de seguimiento seleccionada.

Oprima el botón hacia abajo en el volante para ajustar el espacio de seguimiento. Cada vez que presione, cambiará por los tres ajustes disponibles: Lejos, Mediano, o Cerca.

Presionar brevemente el botón hacia abajo muestra el ajuste de distancia actual en el grupo de instrumentos y la pantalla transparente (HUD), si está equipado.

El ajuste de distancia de seguimiento se mantiene hasta que lo cambie.



Ajuste de espacio alejado



Ajuste de espacio medio



Ajuste de espacio cercano

Si está equipado, y un remolque está conectado eléctricamente, se muestra un símbolo de remolque con el ajuste de distancia de seguimiento.



Ajuste de espacio alejado con remolque



Ajuste de espacio medio con remolque



Ajuste de espacio cercano con remolque

Como cada ajuste de espacio de seguimiento corresponde a un tiempo de seguimiento (Lejos, Mediando, o Cerca) la distancia de seguimiento variará con base en la velocidad del vehículo. Entre más rápida sea la velocidad del vehículo, mayor será la distancia que su vehículo tendrá respecto al vehículo que se detectó adelante. Considere las condiciones de tráfico y del clima al seleccionar el ajuste de espacio de seguimiento. El rango de espacio seleccionable puede no ser adecuado para todos los conductores y condiciones de conducción.

Cambiar el ajuste de espacio de seguimiento cambia automáticamente la sensibilidad del tiempo de alerta (Lejos, Medio, o Cerca) para la función de Alerta de colisión frontal (FCA). Consulte *Sistema de alerta de choque de frente (FCA)* ⇨ *283*.

Espacio de cortesía

Mantenga presionado el botón hacia abajo en el volante cuando su vehículo esté en movimiento para aumentar temporalmente la distancia de seguimiento con el vehículo que se encuentra adelante para permitir integrarse al tráfico.

Mantenga presionado el botón hacia abajo cuando su vehículo se detenga para cancelar que ACC se reanude automáticamente, si el alto es breve, y para permanecer detenido. Éste se puede usar para permitir que el tráfico se integre entre su vehículo y el vehículo que está adelante.

Cuando esté listo para reanudar ACC, presione el botón hacia arriba hasta +RES o presione el pedal del acelerador.

El ACC volverá a mantener el espacio de seguimiento seleccionado después de detener el vehículo.

Alertando al conductor



Con Pantalla superior



Sin Pantalla superior

Mientras el ACC está activo, se puede requerir la acción del conductor cuando el ACC no puede aplicar suficiente frenado debido a que su vehículo se aproxima a un vehículo al frente demasiado rápido.

Cuando ocurre esta condición, el símbolo de alerta de colisión parpadeará en el parabrisas o en la pantalla transparente (HUD), si está equipado. Sonarán ocho pitidos desde la parte delantera, o ambos lados del Asiento de alerta de seguridad, si está equipado, pulsarán cinco veces. Para ver las configuraciones disponibles desde la pantalla de inicio de infoentretenimiento, toque Configuración > Vehículo > Sistemas de colisión/detección.

Consulte *Conducción defensiva* ⇨ *192*.

Acercándose y siguiendo un Vehículo



La luz indicadora de vehículo adelante se muestra está en el grupo de instrumentos y en la pantalla transparente (HUD), si está equipado. La luz indicadora de vehículo adelante se muestra únicamente cuando se detecta un vehículo en la trayectoria de su vehículo y está moviéndose en la misma dirección. Si no se muestra esta luz indicadora, el ACC no responderá, ni frenará cuando haya vehículos adelante.

El ACC desacelera automáticamente el vehículo y ajustará la velocidad del vehículo para seguir un vehículo detectado al frente en el espacio de seguimiento seleccionado. La velocidad del vehículo aumenta o disminuye para seguir a un vehículo detectado enfrente de su vehículo cuando dicho vehículo viaja más lento que la velocidad establecida de ACC de su vehículo. Cuando está activo, el ACC puede aplicar frenado limitado, si es necesario. Cuando el frenado está activo, las luces de freno se encenderán. El frenado automático se puede sentir o sonar diferente que si los frenos fueran aplicados manualmente. Esto es normal.

Rebasar un vehículo mientras utiliza ACC

Si la velocidad establecida es lo suficientemente alta, y si se utiliza la señal direccional izquierda para rebasar un vehículo en el siguiente espacio seleccionado, ACC puede ayudar acelerando gradualmente el vehículo antes del cambio de carril.

⚠ Advertencia

Cuando se usa ACC para rebasar un vehículo o realizar un cambio de carril, se puede reducir la siguiente distancia al vehículo que se está rebasando. ACC no puede aplicar suficiente aceleración o frenado cuando pasa un vehículo o realiza un cambio de carril. Siempre esté listo para acelerar o frenar manualmente para completar el rebase o cambio de carril.

Objetos estacionario o con Movimiento muy lento

⚠ Advertencia

El ACC puede no detectar ni reaccionar a vehículos que estén detenidos o con movimiento muy lento por delante de usted. Por ejemplo, el sistema podría no frenar un vehículo que no haya detectado que se mueva. Esto pude ocurrir en el tráfico de paradas constantes o cuando un vehículo aparece repentinamente adelante debido a que haya cambiado carriles. Su vehículo

(Continúa)

Advertencia (Continúa)

puede no detenerse y podría ocasionar un choque. Sea cuidadoso al utilizar el ACC. Se necesita su atención completa siempre durante la conducción y debe estar listo para tomar acciones y aplicar el freno.

Objetos irregulares que afectan ACC

ACC puede tener dificultad para detectar los siguientes objetos:

- Vehículos con carga que se extiende desde el extremo trasero.
- Vehículos con forma no estándar, tales como transporte de vehículo, vehículos con un carro lateral conectado, o carruajes de caballos.
- Objetos que están cerca al frente de su vehículo.

El ACC se desactiva automáticamente

ACC se puede desactivar automáticamente y el conductor necesitará aplicar los frenos manualmente para desacelerar el vehículo si:

- Los sensores estén bloqueados.
- El sistema TCS o StabiliTrak/ESC se ha activado o desactivado.
- Hay una falla en el sistema.
- El radar falsamente reporta bloqueo cuando se conduce en un desierto o área remota, sin otros vehículos u objetos en la carretera. Un mensaje del DIC puede mostrarse para indicar que ACC está temporalmente no disponible.

La luz indicadora ACC se iluminará en blanco cuando el ACC ya no esté activo.

En algunos casos, cuando ACC no está disponible temporalmente, se puede usar el control de velocidad constante regular. Consulte "Cambio entre ACC y Control de velocidad constante regular" anteriormente en esta sección. Siempre considere las condiciones de conducción antes de usar el sistema de control de velocidad constante.

Notificación para reanudar el ACC

Mientras está activo, el ACC mantendrá una distancia de espacio de seguimiento detrás de un vehículo detectado y puede desacelerar la velocidad de su vehículo hasta detenerse detrás de dicho vehículo.

Si el vehículo detenido adelante se ha alejado y no se ha reanudado el ACC, la luz indicadora de vehículo adelante destellará en el grupo de instrumentos como recordatorio de revisar el tráfico adelante antes de proceder. Además, los lados izquierdo y derecho del Asiento de alerta de seguridad, si está equipado, pulsarán tres veces, o sonarán tres pitidos. Para ver las configuraciones disponibles, desde la pantalla de inicio de infoentretenimiento, toque Configuración > Vehículo > Sistemas de colisión/detección, y después toque "Tipo de alerta" o "Go Notifier de Crucero Adaptativo".

Si está equipado con el Sistema de atención del conductor (DAS), ubicado en la parte superior de la columna de dirección, cuando el vehículo al frente se aleja, y DAS determina que la atención del conductor está en el camino al frente, ACC se reanuda automáticamente. Consulte "Atención al camino" en *Super Cruise* ⇨ *253*.

Si es necesario, presione brevemente el botón hacia arriba a +RES y libérelo, o presione el pedal del acelerador para reanudar ACC. Si se encuentra detenido por más de dos minutos o si se abre la puerta del conductor y el cinturón de seguridad del conductor no está abrochado, ACC aplica automáticamente el Freno de

estacionamiento eléctrico (EPB) para retener el vehículo. La luz de estado de EPB se encenderá. Consulte *Freno de estacionamiento eléctrico* ⇨ *226*. Para liberar el EPB, presione el pedal del acelerador.

Un mensaje de advertencia del DIC podría indicar que cambie a P (estacionamiento) antes de salir del vehículo. Consulte *Mensajes del vehículo* ⇨ *135*.

⚠ Advertencia

Si el ACC ha detenido el vehículo, y si el ACC está desactivado, apagado o cancelado, el vehículo ya no se mantendrá detenido. El vehículo podría moverse. Cuando el ACC esté manteniendo el vehículo detenido, prepárese siempre para aplicar los frenos manualmente.

⚠ Advertencia

Dejar el vehículo sin colocarlo en P (Estacionamiento) puede ser peligroso. No deje el vehículo cuando esté siendo

(Continúa)

Advertencia (Continúa)

detenido por el ACC. Siempre coloque el vehículo en P (Estacionamiento) y apague la ignición antes de salir del vehículo.

Anulación del ACC

Si usa el pedal de acelerador mientras ACC está activo, la luz indicadora ACC se enciende en azul en el grupo de instrumentos y el HUD, si está equipado, para indicar que el frenado automático no ocurrirá. ACC reanudará la operación cuando no se presione el pedal del acelerador.

⚠ Advertencia

El ACC no aplicará automáticamente los frenos si su pie está apoyándose sobre el pedal del acelerador. Usted puede colisionar con un vehículo adelante de usted.

Curvas en la carretera

⚠ Advertencia

En las curvas, el ACC puede no detectar un vehículo que va adelante en su carril. Usted podría ser tomado por sorpresa si el vehículo acelera hasta la velocidad establecida, especialmente al seguir a un vehículo que entra o sale por las rampas de salida. Usted podría perder el control del vehículo o chocar. No utilice el ACC al conducir en una rampa de entrada o salida. Siempre esté listo para utilizar los frenos si es necesario.

⚠ Advertencia

En curvas, el ACC puede responder a un vehículo en otro carril, o puede no tener tiempo para reaccionar a un vehículo en su carril. Usted podría chocar con un vehículo que va por delante de usted, o perder el control de su vehículo. Ponga especial atención en las curvas y prepárese para utilizar los frenos si es necesario. Seleccione una velocidad adecuada al conducir en curvas.

El ACC puede funcionar de forma diferente en una curva cerrada. Puede reducir la velocidad del vehículo brevemente si entra a una curva que es demasiado cerrada.

Si está equipado, la luz indicadora de control de velocidad en curva puede iluminarse en verde cuando el ACC detecta una curva cerrada en el camino y está controlando activamente la velocidad del vehículo.

El ACC puede disminuir automáticamente la velocidad del vehículo al entrar en la curva. El ACC podrá acelerar al salir de la curva, pero no superará la velocidad establecida.

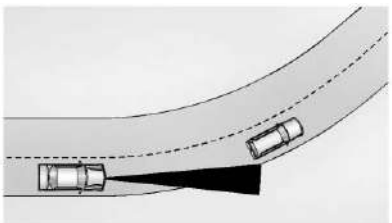

Al seguir a un vehículo y entrar en una curva, el ACC puede no detectar un vehículo que va adelante y acelerar a la velocidad establecida. Cuando esto sucede, la luz indicadora del vehículo que va delante no se muestra.

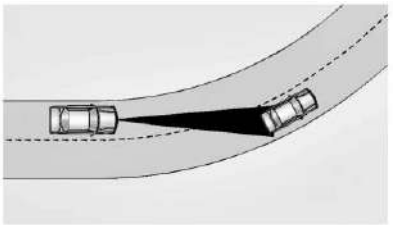

El ACC puede detectar un vehículo que no esté en su carril y aplicar los frenos.

El ACC puede proporcionar ocasionalmente una alerta y/o frenado que se considere innecesario. Podría responder a vehículos en diferentes carriles u objetos estacionarios al entrar o salir de una curva. Esto es un funcionamiento normal. El vehículo no necesita servicio.

Otros cambios de carril de vehículos

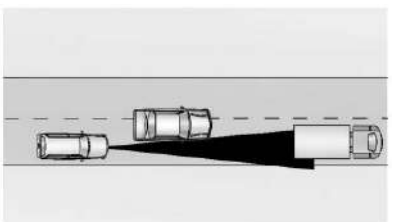

El ACC no detectará a un vehículo por delante hasta que esté completamente en el carril. Debe estar preparado para aplicar los frenos manualmente si es necesario.

Objetos que no están directamente al frente de su vehículo

La detección de objetos enfrente de su vehículo puede no ser posible si:

- El vehículo u objeto al frente no está dentro de su carril.
- El vehículo al frente es cambiado, no está centrado, o se cambió a un lado del carril.

Conducción en carriles angostos

Los vehículos en carriles de tráfico adyacentes u objetos al lado del camino pueden detectarse incorrectamente cuando se localizan a lo largo del camino.

No use ACC en colinas

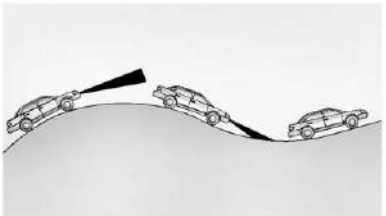

No use ACC cuando conduzca en colinas inclinadas ya que ACC puede no detectar un vehículo al frente.

Remolque con ACC

El ACC se puede usar cuando se arrastra un remolque cuando el remolque conectado está dentro de los límites de peso y tamaño permitidos aprobados por GM. Consulte *Información general sobre remolque* ⇨ *307*.

Al transportar un remolque, si está equipado, y mientras se usa el ACC, las características de conducción del ACC, como el espacio de seguimiento, las tasas de aceleración y las tasas de frenado, pueden modificarse para brindar una mejor experiencia de remolque.

No se recomienda transportar un remolque con ACC con un controlador de freno post-venta. Es posible que los controladores de freno posventa no funcionen correctamente con el sistema ACC.

Al transportar un remolque con ACC, es importante configurar correctamente la ganancia del remolque. Consulte la sección "Sistema de control de freno integrado del remolque" en *Información general sobre remolque* ⇨ *307* para información adicional sobre el procedimiento de ajuste de ganancia del remolque.

Utilice el modo Remolcar/transportar cuando conduzca por colinas empinadas o pendientes de montaña o cuando transporte cargas pesadas. Consulte *Control de modo del conductor* ⇨ *231*.

El ACC mantiene la velocidad establecida cuando conduce cuesta arriba y cuesta abajo mientras remolca un remolque. Sin embargo, el ACC puede hacer cambios ligeros en la velocidad crucero mientras conduce en colinas moderadas si el peso combinado del vehículo y el remolque está cerca de la clasificación de peso bruto combinado máximo (GCWR). Consulte *Información general sobre remolque* ⇨ *307*. Ésta es la operación normal del ACC y es necesaria para mantener la velocidad establecida.

El ACC puede desactivarse si detecta que la temperatura del freno excede el rango normal.

Desactivando ACC

Hay tres formas de desactivar el ACC:

- Presione ligeramente el pedal del freno.
- Presione .
- Presione .

Borrar la velocidad de la memoria

La velocidad establecida de ACC se borra de la memoria si presiona el botón o cuando apaga el vehículo.

Condiciones de clima que afectan el ACC

El funcionamiento del sistema puede ser limitado en condiciones de nieve, lluvia pesada o rocío en el camino.

Instalaciones de accesorios y modificaciones del vehículo

No instale o coloque ningún objeto alrededor del área del parabrisas de la cámara delantera que obstruiría la vista de la cámara delantera.

No instale objetos en la parte superior del vehículo que cuelguen y obstruyan la cámara delantera, tales como canoas, káyak, u otros artículos que se puedan transportar en el sistema portaequipajes. Consulte *Sistema portaequipajes* ⇨ *98*.

No modifique el cofre, las luces delanteras, o las luces antiniebla, ya que esto puede limitar la capacidad de la cámara para detectar un objeto.

No coloque nada en la facia delantera o trasera, ya que esto puede interferir con el funcionamiento del sensor de radar.

⚠ Advertencia

Las calcomanías o accesorios adheridos en o alrededor de la facia delantera o trasera de su vehículo pueden dañar los sensores de radar y provocar daños al vehículo o lesiones personales. Su vehículo podría frenar repentinamente. No sujete nada

(Continúa)

Advertencia (Continúa)

sobre o alrededor de la facia delantera o trasera, incluyendo la matrícula, la defensa o la rejilla. Utilice únicamente accesorios originales GM.

Limpiar el sistema de percepción

El sensor de la cámara en el parabrisas detrás del espejo retrovisor, y los sensores en la parte delantera del vehículo se pueden bloquear por la nieve, el hielo, suciedad, lodo o desechos. Esta área necesita limpiarse para que el ACC funcione correctamente.

Si el ACC no funciona, puede estar disponible un control de velocidad constante regular. Consulte "Cambio entre ACC y Control de velocidad constante regular" anteriormente en esta sección. Siempre considere las condiciones de conducción antes de usar el sistema de control de velocidad constante.

Para instrucciones de limpieza, vea "Lavado del vehículo" bajo *Cuidado exterior* ⇨ *395*.

Super Cruise

⚠ Advertencia

Super Cruise no realiza todos los aspectos de la conducción, ni hace todo lo que un conductor puede hacer. Super Cruise sólo dirige para mantener la posición del vehículo en el carril actual o, en algunas circunstancias, para cambiar de carril. Super Cruise sólo se puede usar con Control de velocidad constante adaptativo.

Super Cruise:

- No evita accidentes ni advierte sobre posibles accidentes.
- No conduce para evitar vehículos detenidos o de movimiento lento, tráfico cruzado, barreras o conos de construcción, motocicletas, niños, peatones, animales u otros objetos en el camino.
- No conduce en respuesta a vehículos u objetos al lado de su vehículo, incluyendo los vehículos que intentan ingresar a su carril.

(Continúa)

Advertencia (Continúa)

- No responde a semáforos, señales de alto u otros dispositivos de control de tráfico.
- No responde al cruce de tráfico.
- No hacer giros.
- No conduce para unirse o salir de las autopistas.
- No dirige para evitar, o conduce a través de zonas de construcción.
- No funciona en calles de superficie.
- No responde al tráfico que se aproxima.
- No funciona en condiciones de manejo en la ciudad.

⚠ Advertencia

Si no se supervisa la tarea de conducir y no se responde adecuadamente, incluso mientras Super Cruise está en funcionamiento, puede provocar un accidente. Super Cruise puede no responder

(Continúa)

Advertencia (Continúa)

como usted lo haría a todas las situaciones de manejo y puede no mantener la posición del carril en todas las condiciones.

Es extremadamente importante prestar atención al funcionamiento del vehículo, incluso mientras se utiliza Super Cruise. No use un dispositivo portátil mientras conduce, incluso con Super Cruise activado. Para evitar lesiones graves o la muerte:

- Siempre permanezca sentado correctamente en el asiento del conductor con el cinturón de seguridad abrochado.
- Nunca quite las manos del volante cuando Super Cruise no esté funcionando.
- Siempre asegúrese que las condiciones del tráfico sean seguras antes de usar Super Cruise.
- Mantenga siempre todo el vehículo y los sensores limpios. Los sensores están en la parte delantera, lateral y trasera del vehículo.

(Continúa)

Advertencia (Continúa)

- Siempre observe los límites de velocidad publicados. Sólo use Super Cruise en o debajo del límite de velocidad publicado.

Super Cruise no debe usarse en condiciones de manejo complejas o inciertas, que incluyen:

- No debe usarse en zonas de construcción.
- No debe usarse al acercarse o salir de las estaciones de peaje.
- No debe usarse cuando se acerca a una intersección que se controla con un semáforo, una señal de alto u otro dispositivo de control de tráfico.
- No debe usarse cuando las marcas de carril no están presentes o no se pueden detectar. Por ejemplo, hay demasiado resplandor, las condiciones climáticas son malas o los carriles están mal marcados.

(Continúa)

Advertencia (Continúa)

- No debe usarse en carreteras resbaladizas o heladas.
- No debe usarse en condiciones climáticas adversas, como lluvia, aguanieve, niebla, hielo o nieve.
- No debe usarse en carreteras sinuosas o montañosas.
- No debe usarse para conducir en la ciudad.
- No debe usarse durante el frenado intenso o de emergencia.
- No debe usarse en calles de superficie.
- No debe usarse en un acotamiento, unidad de servicio o debajo de una autopista elevada.
- No debe usarse al transportar un remolque que no cumpla las pautas aprobadas por GM.
- No debe usarse en el carril de salida de carretera.

⚠ Advertencia

Super Cruise sólo puede ayudar a mantener la posición del carril, o dirigir para cambiar de carril, al conducir en carreteras compatibles. Debe supervisar la tarea de conducir y monitorear las condiciones del camino. Es posible que deba responder a los eventos de tráfico al conducir, frenar o acelerar. Consulte Conducción defensiva.

Super Cruise:

- No es un sistema de conducción autónoma
- No es un sistema de prevención o advertencia de accidentes
- No es un sustituto de la supervisión adecuada de la tarea de conducir

⚠ Advertencia

Algunas leyes estatales y locales pueden requerir que las manos se mantengan en el volante en todo momento. Sólo retire las manos del volante si Super Cruise está activado, es seguro hacerlo y está permitido por las leyes estatales y locales.

⚠ Advertencia

Para evitar lesiones graves o la muerte, esté alerta y preste especial atención al pasar las salidas, entradas y cruces de autopistas con Super Cruise, y esté listo para tomar el control del vehículo cuando sea necesario. Los cambios en las marcas de los carriles alrededor de las salidas y entradas pueden ocasionar que Super Cruise no detecte el carril correcto. Si esto ocurre, Super Cruise puede intentar ingresos de dirección para devolver el vehículo al carril correcto y, en circunstancias excepcionales, podría corregir en exceso y hacer que el vehículo cruce momentáneamente en un carril al lado de su vehículo a menos que conduzca manualmente para mantener su posición en el carril

Si está equipado, Super Cruise es una tecnología avanzada de asistencia al conductor que permite la conducción a manos libres en caminos compatibles. Además, ofrece soporte para remolque, cambios de carril y conducción a manos libres a través de un conjunto ampliado de caminos. Super Cruise funciona con Control de velocidad constante adaptativo

para mantener la velocidad establecida del vehículo y la distancia de seguimiento. El Sistema de Atención al Conductor monitorea la postura de su cabeza y su mirada para asegurar que esté poniendo atención al camino. El Sistema de Atención al Conductor no graba ni guarda video.

Super Cruise está diseñado para operar sólo cuando:

- Conductor adolescente no está activo.
- La cámara y los sensores de radar funcionan y no están cubiertos, obstruidos ni dañados.
- El Sistema de Atención del Conductor detecta que la cabeza y los ojos del conductor están dirigidos hacia el camino al frente.
- Las marcas de carril son claramente visibles y detectables por el sistema.
- Si está equipado con altura de conducción ajustable; se selecciona la altura de conducción permitida de Super Cruise.
- Si la temperatura exterior no es demasiado fría.
- No hay ninguna otra condición que impida que el sistema funcione.

Cuando Super Cruise no está disponible, se mostrará un mensaje con la razón. Consulte "Resumen de mensaje de Super Cruise" más adelante en esta sección.

También puede presionar y sostener en el volante para que el sistema muestre el mensaje de no disponibilidad.

Activación de Super Cruise

⚠ Advertencia

Super Cruise es un sistema de asistencia al conductor y no puede detectar o predecir con precisión todas las situaciones. Super Cruise no es un sistema para evitar accidentes. Para evitar lesiones graves o la muerte, debe supervisar la tarea de conducir y monitorear las condiciones de la carretera. Es posible que deba responder a los eventos de tráfico al conducir, frenar o acelerar. Consulte *Conducción defensiva* ⇨ *192*. Super Cruise tampoco puede determinar si está despierto, dormido, con incapacidad o enfocado adecuadamente en la conducción segura. El vehículo podría chocar con otros vehículos, salir

(Continúa)

Advertencia (Continúa)

del carril o salir de la carretera. Siempre se requiere atención completa mientras conduce, incluso mientras usa Super Cruise. Esté preparado para hacerse cargo de la dirección o aplicar los frenos en cualquier momento.

⚠ Advertencia

Es posible que Super Cruise no comience a conducir de inmediato, incluso cuando Super Cruise esté disponible y se presione . Para evitar lesiones graves o la muerte, sólo quite las manos del volante si la barra de luces del volante, la luz Super Cruise , y la luz del Control de velocidad constante adaptativo (ACC) son verdes.

1. Asegúrese de que el vehículo esté encendido y el Control de velocidad constante adaptativo esté activado. Usted verá uno de dos iconos: un blanco iluminado o un verde iluminado con el límite de velocidad establecido. Si no ve cualquiera de los mismos, presione en el volante.
2. Presione en el volante para activar Super Cruise.
3. Establezca la velocidad deseada del vehículo utilizando el botón SET+/RES−.

El sistema activa automáticamente el nivel adecuado de asistencia en base a la disponibilidad y condiciones de operación. Hay tres posibles niveles de asistencia:

Control de velocidad constante adaptativo: Cuando el Control de velocidad constante adaptativo está activo, aparece en verde en el grupo de instrumentos. Consulte *Control de velocidad adaptativo* ⇨ *241*.

Manos libres: Cuando el vehículo está centrado en el carril, y se muestra en verde en el grupo de instrumentos, el vehículo se mantendrá centrado en el carril. Mientras esta luz esté encendida, debe mantener sus manos en el volante.

Manos libres: Cuando el vehículo está centrado en el carril, se muestra en verde en el grupo de instrumentos, y la barra de luz del volante se vuelve verde, puede retirar sus manos del volante. Este es el único nivel que permite la conducción a manos libres.

Cambios de carril

⚠ Advertencia

Para ayudar a prevenir accidentes antes de hacer un cambio de carril:

- Siempre revise los espejos.
- Mira por encima de tu hombro.
- Usa las direccionales.

⚠ Advertencia

El cambio de carril Super Cruise puede no detectar un vehículo en un carril adyacente. Siempre supervise la tarea

(Continúa)

Advertencia (Continúa)

de conducir y monitoree las condiciones del tráfico cuando use la función Cambio de carril Super Cruise. Sólo solicite un cambio de carril cuando las condiciones del tráfico sean seguras para un cambio de carril, y siempre esté listo para conducir manualmente el vehículo.

Super Cruise permite cambios de carril manuales, automáticos, o activados con direccionales. Los cambios de carril automáticos y activados con direccionales solo están disponibles en funcionalidad a manos libres de Super Cruise. La funcionalidad de Cambio de carril Super Cruise se puede desactivar cuando se detecten un remolque u otros accesorios (por ejemplo, portabicicletas, parrillas de carga, etc.). No use el Cambio de carril Super Cruise al arrastrar un remolque.

Para ver las configuraciones disponibles, desde la pantalla de inicio de la pantalla de infoentretenimiento, toque Configuración > Vehículo > Cambio de carril Super Cruise.

Cambios de carril automáticos

El sistema inicia los cambios de carril automáticos en las siguientes condiciones para:

- rebasar a un vehículo más lento.
- salir de un carril que esté finalizando.
- permitir espacio para que otros vehículos se incorporen desde una rampa de entrada a la autopista.
- seguir una ruta establecida en el sistema de navegación integrado. Consulte *Información general sobre remolque* ⇨ *307*.

Para cancelar un cambio de carril automático, active la palanca de direccionales o dirija manualmente.

El Cambio de carril automático no está disponible cuando se detecta una zona de construcción.

Cambios de carril activados por direccionales

Para iniciar este tipo de cambio de carril:

1. Asegúrese de que el carril adyacente esté libre de tráfico.
2. Active la direccional en la dirección a la que desea ir.
3. El sistema dirigirá el vehículo para realizar el cambio de carril.

Para cancelar un cambio de carril activado con direccional, desconecte la palanca de direccionales, o dirija manualmente.

Arrastre de remolque con Super Cruise

Super Cruise se puede usar al arrastrar un remolque cuando el remolque conectado esté dentro de los límites de tamaño y peso designados en la sección Arrastre de remolque. Consulte *Información general sobre remolque* ⇨ *307*.

Cuando Super Cruise se usa con vehículos equipados con un controlador de freno de remolque posventa, desactive Super Cruise antes de aplicar el freno manual del remolque. Super Cruise no se desactivará automáticamente cuando se aplique el freno manual del remolque.

Super Cruise puede reconocer cuando el vehículo está jalando un remolque y ajusta el espacio de seguimiento para una distancia de frenado adicional. Los cambios de carril automáticos y activados por direccionales se desactivan para seguridad al remolcar.

Objetos estacionario o con Movimiento muy lento; tráfico cruzado

⚠ Advertencia

Super Cruise no es un sistema para evitar choques y no girará ni frenará para evitar un choque. Super Cruise no dirige para evitar un choque con vehículos detenidos o de movimiento lento. Debe supervisar la tarea de conducir y es posible que deba girar y frenar para evitar un choque, especialmente en el tráfico de avance lento o cuando un vehículo ingresa repentinamente en su carril. Siempre preste atención cuando use Super Cruise. De lo contrario, podría producirse un accidente con lesiones graves o la muerte.

Curvas en la carretera

⚠ Advertencia

El vehículo podría salir de su carril de circulación. Para evitar accidentes, siempre esté listo para dirigir manualmente. Es posible que Super Cruise no detecte su carril

(Continúa)

Advertencia (Continúa)

en las curvas de la carretera. Es posible que Super Cruise no detecte las marcas que muestran su carril. Es posible que no tenga tiempo para reaccionar a un vehículo en el carril al lado de su vehículo mientras está en curvas en el camino. Super Cruise puede regresar el control al conductor con mayor frecuencia al conducir en una curva cerrada mientras arrastra un remolque.

Super Cruise puede funcionar de manera diferente en curvas cerradas. Puede salirse de su carril si la curva es demasiado pronunciada.

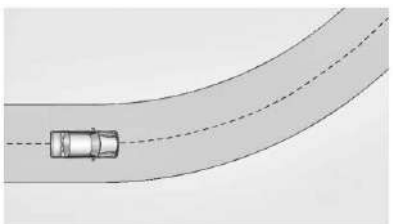

Al ingresar a una curva, Super Cruise puede no detectar las marcas del carril y puede no ajustar la dirección lo suficiente como para permanecer en su carril de circulación. Cuando esto suceda, deberá dirigir el vehículo.

Super Cruise puede detectar otras marcas de carril que no están en su carril y puede o no girar adecuadamente para mantener su carril.

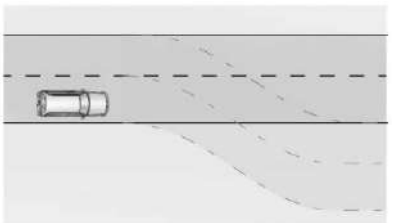

Super Cruise puede proporcionar ocasionalmente una alerta y/o dirección que se consideran innecesarios. Podría responder a marcas de carril en diferentes carriles, a señales, barandales y otros objetos estacionarios al entrar o salir de una curva. Esto es un funcionamiento normal. El vehículo no necesita servicio.

Otros vehículos que ingresan a su carril

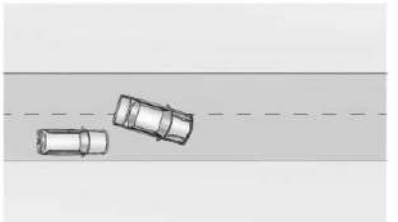

Es posible que Super Cruise no detecte un vehículo que ingrese a su carril o que no frene lo suficientemente rápido como para evitar un choque. Debe frenar y conducir el vehículo manualmente.

Intersecciones y Vehículos cruzando la carretera al frente

Super Cruise no frenará el vehículo cuando se acerque a una intersección controlada por un semáforo o una señal de alto. Super Cruise no detectará vehículos que crucen la carretera al frente, incluso en las intersecciones, y no se dirigirá ni frenará automáticamente para evitar una colisión. Debe frenar y conducir el vehículo manualmente.

Super Cruise en colinas

No use Super Cruise mientras conduce en colinas empinadas.

Desactivación de Super Cruise

Para cancelar o desactivar Super Cruise en su vehículo, puede usar uno de los siguientes métodos:

- Presione en el volante para desconectar Super Cruise.
- Presione el pedal del freno para desconectar Super Cruise y el Control de velocidad constante adaptativo.
- Desactive el Control de velocidad constante adaptativo. Esto también desconecta Super Cruise.
- Utilice la paleta Regen on Demand para desconectar Super Cruise y el Control de velocidad constante adaptativo.

Estado de Super Cruise y Barra de luz

⚠ Advertencia

Super Cruise no mantendrá la velocidad del vehículo mientras la barra de luz del volante parpadee en rojo. Si la barra de luz del volante parpadea en rojo, reanude inmediatamente la dirección manual para evitar lesiones graves o la muerte. Si no reanuda la dirección manual, el vehículo comenzará a disminuir la velocidad en el mismo carril y finalmente se detendrá por completo en la carretera.

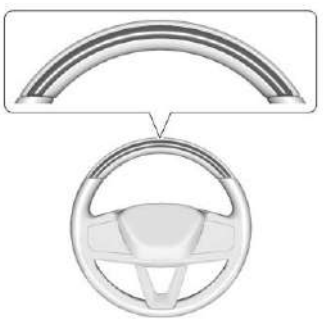

La barra de luz del volante y la luz del grupo de instrumentos proporcionan la siguiente información importante sobre la operación de Super Cruise:

Barra de luz del volante	Luz de grupo de instrumentos	Descripción de Super Cruise
Off (Apagado)	Off (Apagado)	Super Cruise está apagado. No hay dirección automática. Opere el vehículo manualmente.
Off (Apagado)	Blanco	Super Cruise está disponible y se puede activar.
Verde sólido	Verde sólido	Super Cruise está dirigiendo el vehículo. Ponga atención a la carretera y al funcionamiento del vehículo.
Parpadeo verde	Verde sólido	Super Cruise ha detectado que no está prestando suficiente atención a la carretera. Preste atención a la carretera. .
Parpadeo rojo	Rojo sólido	Tome el control de la dirección de inmediato. Super Cruise se desactivará.

Cuando Super Cruise está dirigiendo el vehículo

Cuando el vehículo se coloca en el centro del carril, la barra de luz del volante y la pantalla se volverá verde, indicando que Super Cruise está dirigiendo el vehículo.

Cuando Super Cruise controla la dirección, el tráfico y otras condiciones y leyes lo permiten, y es seguro hacerlo, se pueden quitar las manos del volante.

Siempre preste atención a la carretera y al funcionamiento del vehículo. Siempre vigile y esté atento al tráfico circundante, incluyendo los vehículos que pueden cruzar el camino al frente de su vehículo.

Dirección cooperativa o manual

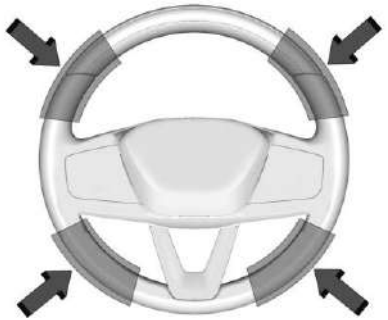

La dirección Super Cruise se puede anular con la dirección manual en cualquier momento. Para comenzar a dirigir manualmente, sostenga el volante firmemente con ambas manos

Puede ajustar la posición del vehículo dentro del carril dirigiendo cooperativamente el vehículo. Si sale del carril, el sistema se desconectará.

Cuando esté listo para permitir que Super Cruise reanude la dirección nuevamente, coloque el vehículo en el centro del carril, sostenga el volante hasta que la barra de luz del volante se ponga verde y luego suelte el volante cuando sea seguro hacerlo.

Escalar requiere que el conductor tome control del control del volante

Cuando se le requiera que tome el control del volante, y la barra de luz del volante se volverán rojos, y se mostrará un mensaje en el Centro de información del conductor. Cuando comience a conducir manualmente, Super Cruise se desactivará.

Además, sonarán alertas audibles, o el Asiento de alerta de seguridad vibrará, si está equipado. Para ver las configuraciones de colisión y detección, desde la pantalla de inicio de infoentretenimiento, toque Configuración > Vehículo > Sistemas de colisión/detección.

La barra de luz del volante que parpadee en rojo podría aparecer en cualquiera de las siguientes condiciones:

- Las marcas de los carriles son deficientes o la visibilidad es limitada.
- El Sistema de Atención al Conductor no detecta que la cabeza y los ojos del conductor están dirigidos hacia el camino al frente.
- El Control de velocidad constante adaptativo está cancelado.
- El vehículo está en una curva cerrada, el carril es demasiado ancho, o el vehículo entra en una curva demasiado rápidamente.
- Termina el camino habilitado con Super Cruise.
- El vehículo se acerca a una intersección controlada por un semáforo, una señal de alto u otro dispositivo de control de tráfico.
- Se produce una falla del sistema Super Cruise.
- Super Cruise no puede completar una maniobra de cambio de carril.
- Super Cruise detecta que la temperatura exterior es demasiado fría para operar correctamente.
- El cinturón de seguridad del conductor se desabrocha.

El sistema se bloqueará si el conductor no realiza el control del vehículo cuando se le solicite. El sistema se puede desactivar por un corto periodo. Si el conductor repetidamente no toma el control del vehículo cuando se le solicite, el sistema se desactivará hasta que se apague el vehículo y se vuelva a encender.

Resumen del mensaje de Super Cruise

Se requiere subscripción – Presione el botón OnStar	• La subscripción de Servicios conectados requerida del propietario puede haber finalizado. • Presione el botón OnStar azul en su vehículo para hablar con un representante OnStar, quien ayudará a determinar el problema y qué acciones tomar
No disponible Encienda el Control de velocidad constante adaptativo	El Control de velocidad constante adaptativo debe estar activado antes de que se pueda activar Super Cruise. • No se requiere establecer la velocidad antes de activar Super Cruise. • No es necesario activar el Control de velocidad constante adaptativo antes de activar Super Cruise.
No disponible, final de carril	Super Cruise está desactivado porque el carril de conducción está terminando.
No disponible, No hay información del camino	• No hay información de mapa disponible para esa parte del camino. La reconstrucción reciente de la carretera puede desactivar Super Cruise para esa sección de la carretera hasta que haya nueva información disponible en el mapa. • El vehículo no está en el tipo correcto de carretera. Se requiere una autopista de acceso controlado o un camino dividido o no dividido compatible para Super Cruise. • Hay carriles que entran o salen del lado izquierdo y derecho del camino.
No disponible, Los sensores no pueden encontrar líneas de carril	• La lluvia o la nieve inhiben la capacidad del sistema para ver líneas de carriles. • La luz solar directa está en la cámara frontal al amanecer o al anochecer. • Hay marcas de líneas de carril faltantes o deficientes en la carretera. • Hay resplandor solar en la superficie de la carretera. • Existen condiciones de lluvia fuerte, charcos, rocío del camino, o clima inclemente que afectan el desempeño del sistema.

No disponible, El sensor no puede ver la cara claramente	• El sol está brillando en la cámara del Sistema de Atención del Conductor. • El resplandor del sol al amanecer o al anochecer está en la cara del conductor. • Tazas, comida, manos u otros objetos oscurecen la vista del Sistema de atención del conductor de la cara del conductor. • La columna de dirección apunta demasiado alto o bajo para que el Sistema de atención del conductor pueda ver al conductor. Ajuste la columna de dirección o el asiento si el mensaje aparece con frecuencia.
No disponible, Se mira en dirección contraria a la carretera por demasiado tiempo	El Sistema de atención del conductor detecta que el conductor no está viendo al camino.
No disponible, Conduciendo demasiado rápido	El vehículo viaja a más de 137 km/h (85 mph). La velocidad máxima de Super Cruise en las curvas variará en función en que tan cerrada sea la curva. El vehículo disminuirá automáticamente la velocidad si es necesario.
No disponible, Conduciendo en carril de salida	El sistema Super Cruise ha detectado que el vehículo está en un carril de salida.
No disponible, Señal GPS perdida	• Hay poca recepción en áreas aisladas. • La recepción es bloqueada por edificios u otras estructuras grandes.
No disponible, Ha tomado el control del vehículo	• Se presiona el pedal del freno. • El Control de velocidad constante adaptativo se canceló o apagó.
No disponible, Sensor bloqueado	Limpie la nieve, el hielo, la suciedad u otros contaminantes de las áreas delantera y trasera del vehículo.

No disponible, Curva cerrada	Algunas curvas son demasiado pronunciadas para ser navegadas por el sistema Super Cruise. Super Cruise estará disponible después de pasar la curva.
No disponible sobre el límite de peso	Super Cruise detectó que el remolque está sobre el límite de peso permisible.
No disponible Remolque demasiado inestable	Super Cruise detectó que el remolque conectado causa una condición inestable. Revise el remolque y/o la carga.
No disponible Remolque demasiado grande	El tamaño del remolque (longitud/ancho) es mayor al soportado para la operación de Super Cruise.
No disponible Carril demasiado angosto	Super Cruise detectó que el ancho del carril al frente es demasiado angosto para la operación de Super Cruise al transportar un remolque.
Super Cruise no disponible	Super Cruise no está disponible por razones no descritas en otros mensajes.
Super Cruise bloqueado, Consulte el Manual del propietario	El conductor no tomó el control del vehículo cuando se lo solicitó el sistema Super Cruise. El sistema Super Cruise se desactivará hasta que se apague el vehículo y vuelva a encenderse.
Cinturón de seguridad no abrochado no disponible	El cinturón de seguridad del conductor no está abrochado.
Modo de conductor adolescente activo no disponible	El modo de Conductor adolescente está activo.
Modo de nieve no disponible	Un quitanieves está conectado.
Intersección no compatible no disponible	Super Cruise ha detectado una intersección no compatible.

Aproximación de Cabina de peaje no disponible	Super Cruise ha detectado que hay una cabina de peaje más adelante.
Altura de manejo fuera de rango no disponible	La altura de manejo del vehículo está fuera del rango operativo de Super Cruise.
Precaución Zona de construcción - Conduzca con cuidado	Super Cruise ha detectado una zona de construcción.

Actualizaciones de mapa

Super Cruise se basa en mapas basados en LIDAR precisos, estos a menudo se llaman Mapas de alta Definición (HD). Estos Mapas HD se actualizan regularmente por GM y se envían a su vehículo. Esto ocurrirá automáticamente conforme se conduzca su vehículo. Esto no requerirá ningún ingreso del usuario. Si hay cualquier problema con estas actualizaciones de mapa HD, se mostrará un mensaje de error Service Driver Assist (Dé servicio a asistencia al conductor). Si se muestra este mensaje, por favor póngase en contacto con un Centro de Servicio GM autorizado.

Conectividad

Se requiere un plan de Servicio Conectado o de servicio conectado activo que incluya servicios Super Cruise para usar Super Cruise. Si el vehículo está equipado con OnStar y tiene un plan de servicio activo, se pueden recopilar datos adicionales a través del sistema OnStar. Esto incluye información sobre: la operación del vehículo; un accidente que involucra el vehículo; el uso del vehículo y sus características; y, en ciertas situaciones, la ubicación y la velocidad aproximada de GPS del vehículo. Consulte los Términos y condiciones de OnStar y la Declaración de privacidad en el sitio web de OnStar.

Servicios de localización

Esta configuración activa o desactiva compartir la ubicación del vehículo fuera del vehículo para ciertos fines. Incluso si la configuración de Servicios de ubicación está desactivada, la información de ubicación del vehículo se seguirá compartiendo para servicios de emergencia y Super Cruise, si está equipado.

Cuidado del sistema

Precaución
El sistema Super Cruise es un sistema altamente sofisticado y sólo se le debe dar servicio por técnicos con la capacitación,

(Continúa)

Precaución (Continúa)

las herramientas y las instrucciones de seguridad adecuadas que tiene su distribuidor. Sin la capacitación y las herramientas adecuadas, el vehículo puede dañarse.

La cámara en la columna de dirección tiene una cubierta de lente que puede ensuciarse con el tiempo y afectar el desempeño de la cámara. Limpie la cubierta de la lente con un paño suave rociado con limpiador de cristales. Limpie el lente suavemente, luego séquelo. Nunca use paños abrasivos/limpiadores o productos químicos corrosivos de ningún tipo en la cubierta del lente.

Super Cruise utiliza el radar delantero, la cámara delantero, el radar trasero, y las cámaras de 360 grados para su operación. Se requieren superficies limpias para la operación de Super Cruise. Consulte *Control de velocidad adaptativo* ⇨ *241*, *Sistema de visión envolvente* ⇨ *270*, y *Asistente de mantenimiento de carril (LKA)* ⇨ *300* para obtener información de cuidado.

Sistemas avanzados de asistencia al conductor

Este vehículo puede tener funciones que trabajan juntas para ayudar a evitar accidentes o para reducir el daño por accidente al conducir, al ir en reversa y al estacionarse. Lea esta sección completa antes de utilizar estos sistemas.

⚠ Advertencia

No se confié a los Sistemas de asistencia al conductor. Estos sistemas no remplazan la necesidad de poner atención y de conducir de manera segura. Puede ser que usted no escuche o no sienta las alertas o advertencias de estos sistemas. No tener el cuidado adecuado al conducir puede dar como resultado lesiones, la muerte o daños al vehículo. Consulte *Conducción defensiva* ⇨ *192*.

Bajo muchas condiciones, estos sistemas no:

- Detectarán niños, peatones, ciclistas o animales.

(Continúa)

Advertencia (Continúa)

- Detectarán vehículos u objetos fuera del área monitoreada por el sistema.
- Funcionarán a todas las velocidades de conducción.
- Le advertirán o proporcionarán el tiempo suficiente para evitar un choque.
- Funcionarán con falta de visibilidad o malas condiciones climáticas.
- Trabajarán si el sensor de detección no se ha limpiado o si está cubierto por hielo, nieve, barro o suciedad.
- Trabaja si el sensor de detección está cubierto, tal como con una calcomanía, imán, o placa metálica.
- Trabaja si el área que rodea el sensor de detección está dañado o no se reparó adecuadamente.

Se necesita siempre la completa atención al conducir, y usted debe estar listo para tomar medidas y aplicar los frenos y/o dar dirección al vehículo para evitar choques.

⚠ Advertencia

Las calcomanías o accesorios adheridos en o alrededor de la facia delantera o trasera de su vehículo pueden dañar los sensores de radar y provocar daños al vehículo o lesiones personales. Su vehículo podría frenar repentinamente. No sujete nada sobre o alrededor de la facia delantera o trasera, incluyendo la matrícula, la defensa o la rejilla. Utilice únicamente accesorios originales GM.

Asiento audible o de alerta de seguridad

Algunas funciones de asistencia al conductor alertan al conductor de obstáculos al sonar una alerta audible. Para ver la configuración disponible para esta función, toque el icono Configuración en la página de inicio de infoentretenimiento. Seleccione "Vehículo" para mostrar la lista de opciones disponibles y seleccione "Comodidad y conveniencia".

Si está equipado con el Asiento de alerta de seguridad, el cojín del asiento del conductor puede proporcionar una alerta de pulso vibratorio en vez de una alerta audible. Para ver la configuración disponible para esta función, toque el icono Configuración en la página de inicio de infoentretenimiento. Seleccione "Vehículo" para mostrar la lista de opciones disponibles y seleccione "Sistemas de colisión/detección".

Limpieza

Dependiendo de las opciones del vehículo, mantenga estas áreas del vehículo limpias para asegurar el mejor desempeño de la función de asistencia al conductor. Se pueden mostrar mensajes del Centro de Información del Conductor cuando los sistemas no estén disponibles o estén bloqueados.





- Las defensas delantera y trasera y el área debajo de las defensas
- Rejilla delantera y faros
- Lentes de cámara delantera en rejilla delantera o cerca del emblema delantero
- Tableros laterales delanteros y laterales traseros
- Fuera del parabrisas enfrente del espejo retrovisor
- Lentes de cámara lateral en la parte inferior de los espejos retrovisores
- Defensas de esquina lateral trasera
- Cámara de vista trasera arriba de la matrícula

Frecuencia de radio

Este vehículo puede estar equipado con sistemas de asistencia del conductor que operan usado frecuencia de radio. Consulte *Norma de Radiofrecuencia* ⇨ *424*.

Alertas de asistencia para Estacionarse o Ir de Reversa

Si está equipado, la cámara de visión trasera, la Asistencia de estacionamiento trasero, la Asistencia de estacionamiento delantero, la Visión panorámica, y la Alerta de tráfico trasero cruzando pueden ayudar al conductor a estacionarse o evitar objetos. Compruebe siempre alrededor del vehículo al estacionar o ir en reversa.

Cámara de visión trasera (RVC)

⚠ Advertencia

Las cámaras no muestran niños, peatones, ciclistas, tráfico cruzando, animales, ni ningún otro objeto fuera del campo de visión de la cámara, debajo de la

(Continúa)

Advertencia (Continúa)

defensa o debajo el vehículo. Las distancias mostradas pueden ser diferentes a las distancias reales. No conduzca ni estacione el vehículo usando solamente estas cámaras. Siempre revise detrás y alrededor del vehículo antes de conducir. No tener el cuidado adecuado puede dar como resultado lesiones, la muerte o daños al vehículo.

Cuando se cambie el vehículo a R (Reversa), la Cámara de vista trasera muestra una imagen del área detrás del vehículo en la pantalla de infoentretenimiento. La pantalla previa muestra cuando el vehículo se cambia desde R (reversa) después de una demora breve. Para regresar a la pantalla anterior más rápido, presione Home (Inicio) o Back (atrás) en el sistema de infoentretenimiento, cambie a P (Estacionamiento), o llegue a una velocidad del vehículo de aproximadamente 12 km/h (8 mph) mientras esté en D (conducción). La cámara de visión trasera está encima de la placa.

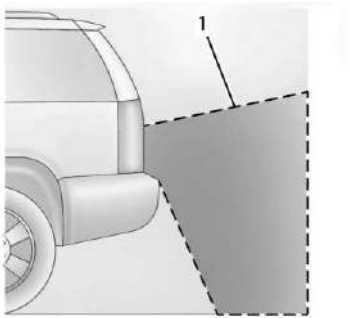

1. Vista proyectada por la cámara

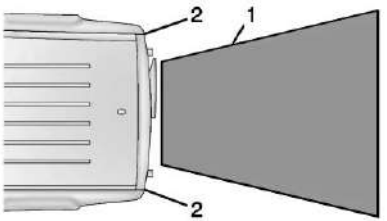

1. Vista proyectada por la cámara
2. Esquinas de la defensa trasera

Las imágenes proyectadas pueden estar más lejos o más cerca de lo que parecen. El área proyectada es limitada y no se proyectan los objetos que estén cercanos a cualquier esquina de la defensa o debajo de la defensa.

Se puede mostrar un triángulo de advertencia para mostrar que la Asistencia de estacionamiento trasero o la Alerta de tráfico trasero cruzando ha detectado un objeto. Este triángulo cambia de ámbar a rojo y aumenta de tamaño cuanto más cerca está el objeto.

Sistema de visión envolvente

Si cuenta con esta característica, el sistema Visión panorámica puede mostrar diversas vistas alrededor del vehículo en la pantalla de infoentretenimiento. Vea a continuación las descripciones de la vista de la cámara y más información.

⚠ ADVERTENCIA

Las cámaras de visión envolvente tienen puntos ciegos y no desplegarán todos los objetos cercanos a las esquinas del vehículo. Los espejos exteriores plegados

(Continúa)

ADVERTENCIA (Continúa)

fuera de su posición pudieran no desplegar correctamente la vista envolvente. Siempre verifique en los alrededores del vehículo cuando se estaciona o va en reversa.

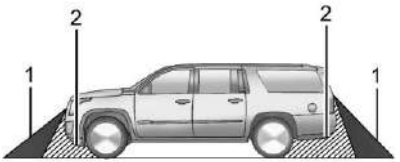

1. Vistas mostradas por las cámaras de vista panorámica
2. Área no mostrada

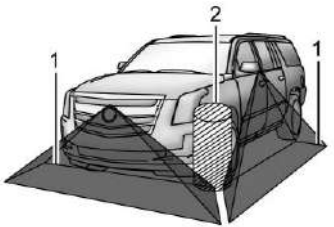

1. Vistas mostradas por las cámaras de vista panorámica
2. Área no mostrada

⚠ Advertencia

Las cámaras no muestran niños, peatones, ciclistas, tráfico cruzando, animales, ni ningún otro objeto fuera del campo de visión de la cámara, debajo de la defensa o debajo el vehículo. Las distancias mostradas pueden ser diferentes a las distancias reales. No conduzca ni estacione el vehículo usando solamente estas cámaras. Siempre revise detrás y alrededor del vehículo antes de conducir. No tener el cuidado adecuado puede dar como resultado lesiones, la muerte o daños al vehículo.

Vistas de cámara

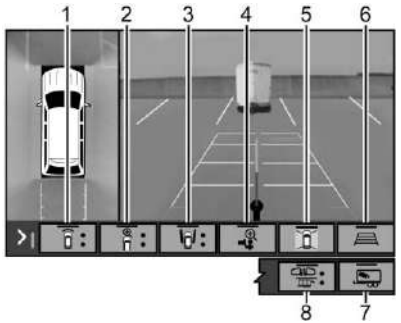

Toque los botones de vista de cámara en la parte inferior de la pantalla de infoentretenimiento para obtener acceso a cada vista (si está equipada):

1. Vista estándar delantera/trasera

   Muestra una imagen del área al frente o detrás del vehículo. Para seleccionar, toque la Vista estándar delantera/trasera en la pantalla de infoentretenimiento cuando la vista de cámara está activa.

   Cuando se selecciona la guía para enganchar, la Vista estándar trasera permanecerá visible entre los cambios de marcha; de lo contrario, la vista alternará entre la Vista estándar delantera y trasera con base en la posición de la marcha. Si está equipado, la Vista estándar delantera también muestra cuando el sistema de Asistencia para estacionamiento detecta un objeto frente del vehículo.

   Para tener acceso a la Vista estándar trasera, seleccione CÁMARA en la pantalla de infoentretenimiento y seleccione Vista estándar trasera. La vista se puede cerrar seleccionando X, Inicio, o Atrás en la pantalla de infoentretenimiento.

2. Vista delantera/trasera arriba-abajo

   Muestra una vista superior delantera o trasera del vehículo. Para ver, seleccione la Vista arriba-abajo delantera/trasera en la pantalla de infoentretenimiento cuando la aplicación de cámara esté activa.

3. Vista lateral delantera/trasera

   Muestra una vista que muestra objetos junto a los lados delantero o trasero del vehículo. Para seleccionar, toque la Vista lateral delantera/trasera en la pantalla de infoentretenimiento cuando la vista de cámara está activa. Toque el botón para alternar entre las vistas de cámara delantera y trasera. Las sobreposiciones de Asistencia de estacionamiento y Alerta de tráfico trasero cruzando no están disponibles cuando está activa la Vista lateral delantera/trasera.

4. Vista de gancho

   Muestra una vista ampliada del área del gancho para ayudar a alinear la bola de enganche del vehículo con el acoplador del remolque y para monitorear la conexión del remolque. Para ver, seleccione la Vista de gancho en la pantalla de infoentretenimiento cuando una vista de cámara esté activa. La vista se puede cerrar seleccionando X, Inicio, o Atrás en la pantalla de infoentretenimiento. Cambiar a P (Estacionamiento) mientras está en esta vista activará automáticamente el freno eléctrico de estacionamiento.

5. Visión panorámica

   Toque el icono de Vista panorámica para activar o desactivar la vista. Muestra una imagen del área que rodea el vehículo. La Vista panorámica se muestra junto con la vista seleccionada actualmente.

6. Líneas de Guía de aplicación de cámara

La aplicación de Cámara es compatible con tres posibles modos de guía: Sin Guía, Guía de vehículo y Guía de remolque. Para cambiar el modo de guía, seleccione el icono de guía apropiado. Dependiendo del modo de guía y la vista seleccionada, pueden aparecer diferentes líneas de guía. Un icono atenuado indica que las líneas guía no están disponibles. Ciertas vistas no son compatibles con las líneas Guía.

- Las Líneas guía estándar están disponibles en las Vistas estándar delantera/trasera, Vistas de arriba-abajo delantera/trasera, y Vista envolvente cuando se selecciona el modo de guía del vehículo. Las Líneas guía estándar muestran la trayectoria actual y pretendida del vehículo.
- La Línea de guía para enganchar está disponible en la Vista estándar trasera cuando se selecciona el modo de Guía para remolcar. La Guía para enganchar muestra una línea guía centrada sencilla sobre la pantalla de infoentretenimiento para ayudar a alinear el gancho del vehículo con el acoplador de remolque. Alinee la Línea de guía para enganchar con el acoplador del remolque maniobrando continuamente la dirección el vehículo para mantener la línea de guía centrada en el acoplador al retroceder. Las vistas superpuestas de Asistencia de estacionamiento no se mostrarán cuando la Línea de guía para enganchar esté activa.
- Las líneas Guía de remolque trasero están disponibles en la Vista de remolque trasera cuando se selecciona el Modo de guía de remolque y se completó con éxito la calibración de la cámara trasera. Las líneas Guía de remolque trasero muestran la trayectoria pretendida (amarilla), y la trayectoria actual (azul) del remolque. Las líneas guía de la trayectoria actual convergerán con las líneas guía de la trayectoria pretendida.

  Esta función sólo funciona con remolques compatibles. Los remolques compatibles son remolques de tipo caja de enganche de defensa convencional.

7. Vista interior de remolque

   Muestra una vista del interior del remolque. La función está disponible cuando está conectado un remolque. La función requiere instalación del usuario de una cámara de remolque de accesorios en el interior del remolque conforme a las instrucciones de instalación de la cámara de remolque de accesorios. Consulte a su distribuidor respecto a la información y las cámaras de remolque de accesorios. Para ver, seleccione la Vista de remolque interior en la pantalla de infoentretenimiento cuando la aplicación de cámara esté activa. Para obtener acceso a esta vista estando en una velocidad de avance de más de 12 km/h (8 mph), seleccione CÁMARA en la pantalla de infoentretenimiento y seleccione Vista de remolque interior. La vista se cerrará después de 8 segundos y se puede cerrar antes de tiempo al seleccionar X, Inicio, o Atrás.

8. Vistas de remolque trasero
   - Vista trasera de remolque

     Muestra una vista del área detrás del remolque cuando hay un remolque conectado. La función requiere instalación del usuario de una cámara de remolque de accesorios en la superficie exterior trasera del remolque conforme a las instrucciones de instalación de la cámara de remolque de accesorios. Consulte a su distribuidor respecto a la información y las cámaras de remolque de accesorios. Para ver, seleccione la Vista de remolque trasero en la pantalla de infoentretenimiento cuando la aplicación de cámara esté activa. La vista se puede cerrar seleccionando X, Inicio, o Atrás en la pantalla de infoentretenimiento.
   - Vista de espejo de remolque

     Muestra una vista dividida hacia atrás de los lados izquierdo y derecho del vehículo y el remolque, cuando hay un remolque conectado. La vista se desplazará automáticamente para mostrar más del lado izquierdo o derecho en base a la posición del remolque cuando se configura y selecciona un perfil compatible. Para ver, seleccione la Vista de espejo de remolque en la pantalla de infoentretenimiento cuando una vista de cámara esté activa. La vista se puede cerrar seleccionando X, Inicio, o Atrás en la pantalla de infoentretenimiento.
   - Vista lateral de imagen en imagen

     Muestra una vista trasera dividida de los lados izquierdo y derecho del vehículo y el remolque con una vista superpuesta del área detrás del remolque cuando un remolque está conectado. La función requiere instalación del usuario de una cámara de remolque de accesorios en la superficie exterior trasera del remolque conforme a las instrucciones de instalación de la cámara de remolque de accesorios. Consulte a su distribuidor respecto a la información y las cámaras de remolque de accesorios. Para ver, seleccione la Vista lateral delantera de imagen en imagen en la pantalla de infoentretenimiento cuando la vista de cámara está activa. La vista se puede cerrar seleccionando X, Inicio, o Atrás en la pantalla de infoentretenimiento.

Vistas y alertas adicionales

- Vistas activadas de direccional

  Muestra una vista hacia atrás del lado izquierdo o derecho del vehículo y el remolque, cuando hay un remolque conectado. Las vistas se proporcionan con base en la activación de la señal direccional; la vista del lado derecho se muestra cuando la señal direccional derecha está activa y la vista del lado izquierdo cuando la señal direccional izquierda está activa. La función se puede habilitar o deshabilitar. Para ver las configuraciones disponibles desde la pantalla de infoentretenimiento, toque Configuración > Vehículo > Sistemas de colisión/detección. La vista se puede cerrar antes seleccionando X, Inicio, o Atrás.

  Una Superposición de indicador de longitud de remolque está disponible en las Vistas activadas de la direccional cuando el remolque está relativamente recto detrás del vehículo y se configura y selecciona

un perfil compatible por medio de la Aplicación de remolque. La superposición no será visible cuando la posición del remolque esté demasiado atrás a la izquierda o la derecha. La superposición se puede activar o desactivar. Para ver las configuraciones disponibles desde la pantalla de infoentretenimiento, toque Configuración > Vehículo > Sistemas de colisión/detección.

- Indicador de ángulo de remolque

  El vehículo puede estar equipado con un Indicador de ángulo de remolque. El Indicador de ángulo de remolque proporciona al conductor una representación visual de la posición del remolque en relación al vehículo. (Disponible únicamente en Reversa, Guías encendidas, Vistas de remolque trasero).

⚠ Advertencia

Use Orientación de enganche sólo para ayudar a retroceder el vehículo a un gancho de remolque o, al viajar a más de 12 km/h (8 mph), para revisar brevemente el estado

(Continúa)

Advertencia (Continúa)

de su remolque. No lo use para ningún otro fin, como tomar decisiones de cambio de carril. Antes de cambiar de carril, siempre revise los espejos y mire sobre su hombro. El uso incorrecto podría resultar en lesiones graves a usted o a otras personas.

Visión panorámica HD con Disposiciones de cámara de remolque

Si está equipado, esta función proporciona vistas adicionales para ayudar en remolques/transporte. El sistema muestra múltiples vistas en la pantalla de infoentretenimiento utilizando cinco cámaras montadas alrededor del vehículo y hasta dos cámaras accesorias adicionales que pueden montarse sobre o en un remolque. La cámara delantera está en la rejilla debajo del emblema delantero, las cámaras laterales están en la parte inferior de los espejos exteriores, la cámara trasera está en la manija de la puerta trasera y la cámara de la plataforma está montada en la parte trasera de la cabina. Además, se pueden montar hasta dos cámaras accesorias en la parte trasera y/o interior del remolque. Consulte a su distribuidor para ver las cámaras accesorias de remolque. Para obtener acceso, toque CAMERA en la pantalla de infoentretenimiento o cambie a R (Reversa). Para volver a la pantalla anterior cuando no esté en reversa, toque los botones Inicio o Atrás en la pantalla de infoentretenimiento.

Ciertas vistas de remolque requieren que se configure y seleccione un perfil de remolque compatible. Un remolque compatible es un remolque tipo caja (carga, casa rodante, etc.) con un gancho compatible.

Vistas de cámara disponibles:

- Vista estándar delantera/trasera
- Vista delantera/trasera arriba-abajo
- Vista lateral delantera/trasera
- Vista de gancho
- Vista trasera de remolque
- Vista lateral trasera con funcionalidad de articulación disponible.
- Vista lateral de imagen en imagen
- Vista interior de remolque
- Visión panorámica
- Líneas de orientación
- Guía para enganchar

Visión panorámica (360 grados)

Si cuenta con esta característica, el sistema de Visión panorámica puede mostrar varias vistas alrededor del vehículo en la pantalla de infoentretenimiento usando cuatro cámaras montadas alrededor del vehículo. La cámara frontal está en la rejilla o debajo del emblema delantero, las cámaras laterales están en la parte inferior de los espejos exteriores y la cámara trasera está en la manija de la puerta trasera.

Se puede acceder al sistema de Visión panorámica seleccionando CAMERA (Cámara) en la pantalla de infoentretenimiento o cuando el vehículo se cambia a R (Reversa). Para regresar a la pantalla anterior más rápido, no estando en R (Reversa), presione el botón Inicio o Atrás en el sistema de infoentretenimiento, cambie a P (Estacionar), o, mientras esté en D (Conducción), llegue a una velocidad del vehículo de aproximadamente 12 km/h (8 mph).

Vistas de cámara disponibles:

- Vista estándar delantera/trasera
- Vista delantera/trasera arriba-abajo
- Vista lateral delantera/trasera
- Vista de gancho
- Visión panorámica
- Líneas de orientación
- Guía para enganchar

Solución de problemas

La calibración de Remolque transparente puede demorar más de lo esperado o no calibrarse si:

- El vehículo se conduce demasiado rápido durante la calibración. La velocidad debe mantenerse por debajo de 50 km/h (31 mph).
- El vehículo no se conduce en línea recta durante la calibración. La dirección debe mantenerse lo más recta posible, maniobras excesivas durante la calibración pueden prolongar el tiempo de calibración.
- La calibración se intenta con poca luz. La calibración debe intentarse cuando haya suficiente luz.
- La calibración se intenta durante condiciones climáticas adversas. Se debe evitar la calibración durante condiciones tales como nieve o lluvia intensa.
- La superficie del camino no es ideal para la calibración. La calibración debe intentarse en una superficie de camino alternativa.
- Las cámaras accesorias del remolque se intercambian en el conector del enganche. Asegúrese de que la cámara montada en la parte trasera del remolque esté conectada a la entrada de la cámara trasera del remolque.
- La cámara accesoria del remolque está montada, inclinada o girada afuera de la ubicación de montaje definida (consulte las instrucciones de instalación de la cámara).

Se puede observar distorsión en la Vista de remolque transparente calibrada si:

- La cámara accesoria del remolque está montada, inclinada o girada afuera de la ubicación de montaje definida (consulte las instrucciones de instalación de la cámara).

El icono del Remolque transparente puede aparecer en gris si:

- No está configurado un perfil de remolque compatible o si se selecciona un perfil de remolque no compatible.
- El vehículo está en R (Reversa).
- El remolque no está conectado.

- La cámara accesoria trasera de remolque no está conectada o está conectada a la entrada incorrecta.

Es posible que no se proporcione la vista previa o que se proporcione una vista previa incorrecta si:

- Las cámaras accesorias no se reconocen. Asegúrese de que la(s) cámara(s) accesoria(s) estén conectadas y apague y encienda el vehículo.
- Las cámaras accesorias del remolque se intercambian en el conector del enganche. Asegúrese de que la(s) cámara(s) accesoria(s) esté(n) conectada(s) a la entrada correcta.
- La(s) cámara(s) accesoria(s) de remolque esté(n) conectada(s) a la entrada de cámara correcta.
- La(s) cámara(s) accesoria(s) de remolque no están instaladas de acuerdo con las instrucciones de instalación.

Es posible que una función no esté disponible o no se active como se espera si:

- La personalización está deshabilitada. Revise la configuración de personalización donde sea aplicable.
- Las cámaras accesorias del remolque se intercambian en el conector del enganche. Asegúrese de que la(s) cámara(s) accesoria(s) esté(n) conectada(s) a la entrada de cámara correcta.

Una vista puede cambiar automáticamente si:

- El vehículo se cambia a otra marcha.

Asistente aparcamiento

El vehículo puede estar equipado con la Asistencia de estacionamiento trasero y la Asistencia de estacionamiento delantero. El sistema de Asistencia de estacionamiento puede proporcionar asistencia al conductor mientras retrocede y se estaciona.
Asistencia de estacionamiento utiliza sensores ultrasónicos en la defensa para medir la distancia entre el vehículo y los objetos. El sistema calcula la distancia entre el vehículo y el objeto midiendo el tiempo que tardan las ondas ultrasónicas en rebotar del objeto. Asistencia de estacionamiento funciona sólo a velocidades de hasta aproximadamente 11 km/h (7 mph). Una luz indicadora iluminada en el sistema de estacionamiento está lista para funcionar. Los sensores en las defensas pueden detectar objetos hasta 1.8 m (6 pies) detrás y 1.25 m (4 pies) adelante del vehículo, así como 25 cm (10 pulg.) sobre el suelo y por debajo del nivel de la defensa. Estas distancias de detección puede ser mas cortas durante climas cálidos o húmedos. Los sensores bloqueados no detectaran objetos y también pueden causar falsas detecciones. Mantenga los sensores limpios de barro, suciedad, nieve, hielo y aguanieve; y limpie los sensores después de un lavado en temperaturas de congelación.

⚠ Advertencia

El sistema de Asistencia de estacionamiento no es substituto para una conducción cuidadosa y atenta. El sistema de asistencia de estacionamiento no detecta niños, peatones, ciclistas, animales ni objetos ubicados debajo de la defensa o que esté demasiado cerca o demasiado alejados del vehículo. No está disponible en velocidades mayores a 11 km/h (7 mph). Para evitar lesiones, la muerte o daños al vehículo, incluso con el sistema de Asistencia de estacionamiento, siempre revise el área alrededor del vehículo y verifique todos los espejos antes de avanzar o retroceder.

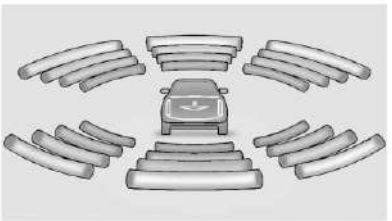

Cómo funciona el sistema

El grupo de instrumentos puede tener una pantalla de Asistencia de estacionamiento con barras que muestran la distancia al objeto, la dirección de conducción e información de ubicación de objeto para el sistema de Asistencia para estacionamiento. Conforme el objeto se acerca, se iluminan más barras y las barras cambian de color de amarillo a ámbar a rojo.

Cuando un objeto está muy cerca de la parte trasera del vehículo (<0.6m (2 pies)), sonarán cinco alertas audibles desde la parte posterior seguidos de una alerta audible continua desde la parte posterior, o ambos lados del Asiento de alerta de seguridad emitirán cinco pulsos. Cuando un objeto está muy cerca del frente del vehículo (<0.3m (1 pie)), sonará una alerta audible continua desde el frente, o ambos lados del Asiento de Alerta de Seguridad emitirán cinco pulsos. Las alertas audibles para Asistencia de estacionamiento delantero son más agudas que para la Asistencia de estacionamiento trasero.

Encendido o apagado de las funciones

El botón P ubicado en el tablero de instrumentos a la izquierda del volante se usa para encender o apagar la Asistencia de estacionamiento.

La Asistencia de estacionamiento delantera y trasera se puede fijar a Apagado, Encendido, o Encendido con barra de remolque a través de la configuración del vehículo. Para ver la configuración disponible para esta función, toque el icono Configuración en la página de inicio de infoentretenimiento. Seleccione "Vehículo" para mostrar la lista de opciones disponibles y seleccione "Sistemas de colisión/detección". Si se apaga Asistencia de estacionamiento a través de la Personalización del vehículo, el botón Asistencia de estacionamiento se desactivará. Para volver a encender la Asistencia de estacionamiento, seleccione On (encendido) en personalización del vehículo. La configuración Encendido con barra de remolque permite que la Asistencia de estacionamiento funcione adecuadamente con un gancho de remolque colocado. Apague la Asistencia de estacionamiento cuando arrastre un remolque.

Para ver la configuración disponible para esta función, toque el icono Configuración en la página de inicio de infoentretenimiento. Seleccione "Vehículo" para mostrar la lista de opciones disponibles y seleccione "Sistemas de colisión/detección". En algunos modelos, seleccione el botón de líneas guía en la pantalla de infoentretenimiento para encenderlas o apagarlas.

Asistencia automática de estacionamiento (APA)

Asistente de Estacionamiento Automático

⚠ Advertencia

Es posible que APA no siempre detecte objetos en el espacio de estacionamiento, objetos que no sean rígidos (por ej., arbustos y cercas de eslabones de cadena), objetos debajo de la defensa, objetos a gran altura del suelo (por

(Continúa)

Advertencia (Continúa)

ej., camiones de plataforma), objetos colgantes, objetos debajo del nivel del suelo. (por ejemplo, baches grandes) u objetos en movimiento (por ejemplo, peatones, ciclistas, vehículos). Siempre verifique que el espacio de estacionamiento sea adecuado para el estacionamiento de un vehículo. APA puede no responder a los cambios en el espacio de estacionamiento, como el movimiento de un vehículo adyacente, o una persona u objeto que entre en el espacio de estacionamiento. APA no detecta ni evita el tráfico que está detrás o al lado del vehículo. Siempre esté preparado para detener el vehículo durante la maniobra de estacionamiento.

Si está equipado, bajo ciertas condiciones, la Asistencia automática de estacionamiento puede usar sensores para detectar un lugar de estacionamiento, y, bajo la supervisión del conductor, estacionar o salir de estacionamiento automáticamente el vehículo. El vehículo controlará la selección de velocidad, la dirección, la aceleración y el frenado, en o cerca de velocidad de marcha en vacío. El conductor siempre debe estar preparado para aplicar el frenado, conforme se necesite. Una pantalla y alertas audibles ayudan a guiar las maniobras de estacionamiento.

Cómo activar el estacionamiento automático

Para activar la Asistencia automática de estacionamiento, presione P AUTO en la pantalla de infoentretenimiento, o P AUTO en el tablero de instrumentos. Mientras conduce hacia adelante a no más de 30 km/h (18 mph), la Asistencia automática de estacionamiento busca espacios de estacionamiento, dentro del rango de detección, a la izquierda o derecha del vehículo. Para buscar un espacio de estacionamiento a la izquierda, active la direccional izquierda o, si está disponible, cambie la selección de lado en la pantalla de infoentretenimiento. Para elegir o cambiar el modo de estacionamiento, haga una selección en la pantalla de infoentretenimiento.

La función de Asistencia automática de estacionamiento no se puede usar en todos los lugares de estacionamiento vacíos. El lugar de estacionamiento debe:

- Ser lo suficientemente grande para que el vehículo quepa cómodamente.
- Tener un vehículo, pared o pilar adyacente para que el sistema se alinee.
- No debe estar demasiado inclinado.

Al pasar completamente un lugar de estacionamiento elegible, suena una alerta audible y se muestra notificación para detener el vehículo en el centro de información del conductor. En general, la Asistencia automática de estacionamiento selecciona el lugar de estacionamiento vacío más cercano detrás del vehículo, pero en algunas condiciones puede seleccionar un espacio más atrás. Reduzca la velocidad y detenga el vehículo completamente para comenzar.

Siga las instrucciones que se proyectan. Cuando el vehículo esté listo para iniciar la maniobra, el volante vibrará brevemente como recordatorio para quitar las manos del volante. Después que se detenga la vibración, revise sus alrededores y libere los frenos para comenzar el estacionamiento automático. Conforme el vehículo maniobre en el lugar de estacionamiento, continúe revisando sus alrededores. Esté preparado para detenerse para evitar vehículos, peatones u objetos.

Una barra de avance muestra el estado de la maniobra de estacionamiento. Una vez que termine el estacionamiento automático y el

vehículo se detenga por completo, la Asistencia automática de estacionamiento hará sonar una alerta audible y mostrará un mensaje que indica que el estacionamiento se completó.

Cómo activar la salida de estacionamiento automática

Para activar la Asistencia automática de estacionamiento, encienda el vehículo y déjelo en P (Estacionar), después presione P AUTO en la pantalla de infoentretenimiento o el botón P AUTO en el tablero de instrumentos. Se mostrará una pantalla con opciones de salida de estacionamiento. Como el estacionamiento automático, siga las instrucciones que se muestran y continúe revisando sus alrededores, prepárese para frenar para evitar vehículos, peatones, u objetos.

Una vez que la salida de estacionamiento automática haya finalizado y el vehículo se haya detenido por completo, la Asistencia automática de estacionamiento mostrará un mensaje que solicita al conductor tomar el control. Presione los frenos y tome el control del vehículo para conducir.

Cómo cancelar el estacionamiento/salida de estacionamiento automáticos

Para cancelar el estacionamiento automático o la salida de estacionamiento automática en cualquier momento, presione P AUTO o X en la pantalla de infoentretenimiento. Esté preparado para retomar el control total del vehículo. La Asistencia automática de estacionamiento sostiene el vehículo hasta que se aplique el freno de estacionamiento o el freno, o el vehículo se cambia a P (Estacionamiento). Para comenzar a conducir, presione los frenos y cambie a D (Conducir).

Ciertas condiciones del vehículo y las interferencias del conductor también pueden cancelar el estacionamiento automático:

- El conductor dirige manualmente el vehículo.
- El conductor cambia de velocidad.
- El conductor presiona el pedal del acelerador.
- Hay una falla en el sistema de Asistencia automática de estacionamiento.
- El control electrónico de estabilidad o los frenos antibloqueo se activan.
- El freno de estacionamiento está aplicado.
- El conductor se desabrocha el cinturón de seguridad y abre la puerta.

Limitaciones del sistema

La asistencia automática de estacionamiento tiene ciertas limitaciones. El sistema no puede:

- Detectar si un espacio de estacionamiento es legal o restringido.
- Detectar marcas o líneas en el pavimento.
- Estacionar en un lugar en ángulo.
- Estacionar exactamente centrado en un lugar muy grande.
- Estacionar en un lugar muy angosto.
- Siempre detectar banquetas cortas.
- Operar mientras remolca cualquier remolque.
- Operar con ciertos accesorios montados en la parte trasera, como portabicicletas.
- Operar en una pendiente inclinada.
- Estacionar el vehículo con el frente primero.

Frenado automático en reversa (RAB)

Advertencia de retroceso y Frenado automático en reversa

⚠ Advertencia

El sistema de Frenado automático en reversa no detecta niños, peatones, ciclistas, animales ni objetos debajo de la defensa o que estén demasiado cerca o demasiado alejados del vehículo. En algunas situaciones, como a velocidades de reversa mayores, puede no haber suficiente tiempo para la aplicación corta y repentina del sistema de frenos del vehículo.

Puede ser que no evite muchos tipos de choques al ir de reversa. No espere a que se aplique el frenado automático. Este sistema no está diseñado para reemplazar el frenado del conductor y solo funciona en R (Reversa) cuando un objeto es detectado directamente detrás del vehículo. Puede ser que no frene o no se detenga a tiempo para evitar un impacto. No frenará por

(Continúa)

Advertencia (Continúa)

objetos cuando el vehículo se mueva a velocidades muy bajas. El sistema no funcionará correctamente bajo condiciones de visibilidad escasa o malas condiciones climáticas, como lluvia o nieve.

Para evitar lesiones, la muerte o daños al vehículo, revise siempre el área alrededor del vehículo y verifique todos los espejos antes de avanzar en reversa.

Precaución

Puede haber casos el los que ocurra frenado automático inesperado o no deseado. Si esto sucede, presione el pedal del freno o presione firmemente el pedal del acelerador para liberar los frenos. Antes de liberar los frenos, compruebe la Cámara de visión trasera y compruebe el área alrededor del vehículo para asegurarse que sea seguro proceder.

Si está equipado y activado, cuando esté en R (Reversa), la Advertencia de retroceso alerta acerca de objetos traseros a velocidades del vehículo mayores a 8 km/h (5 mph). El Frenado automático en reversa puede frenar automáticamente fuerte a velocidades entre 1–32 km/h (0.5–20 mph).

El Sistema de advertencia de reversa hará sonar una alerta audible una vez desde la parte trasera cuando se detecta un objeto por primera vez, o pulsará dos veces en ambos lados del Asiento de alerta de seguridad. Cuando el sistema detecte un choque potencial, se escucharán alertas audibles desde atrás, o se sentirán cinco pulsos en ambos lados del Asiento de alerta de seguridad. Puede también haber una aplicación breve y repentina de los frenos.

Cuando el vehículo está en R (Reversa), si el sistema detecta que el vehículo está retrocediendo demasiado rápido, para evitar un choque con un objeto detectado detrás de la trayectoria de su vehículo, puede automáticamente frenar bruscamente hasta detenerse para ayudar a evitar o reducir el daño causado por un accidente al ir en reversa.

Para ver las configuraciones disponibles desde la pantalla de inicio de infoentretenimiento, toque Configuración > Vehículo > Sistemas de colisión/detección.

Presionar el pedal del freno después de que el vehículo se detenga liberará el Frenado automático en reversa. Si el pedal del freno no se presiona pronto después de detenerse, se puede establecer el Freno eléctrico de estacionamiento. Cuando sea seguro, presione el pedal del acelerador firmemente en cualquier momento para anular el Frenado automático en reversa.

Los eventos de frenado inesperados son posibles con un accesorio instalado estático, como un portabicicletas o un portabicicletas montado en el gancho.

Alerta de peatón trasero

⚠ Advertencia

La Alerta de peatón trasero no frena automáticamente el vehículo. Tampoco proporciona una alerta a menos que detecte a un peatón, y puede no detectar a todos los peatones si:

(Continúa)

Advertencia (Continúa)

- El peatón no está directamente detrás del vehículo, completamente visible para la Cámara de visión trasera (TVC), o parado verticalmente.
- El peatón es parte de un grupo.
- El peatón es un niño.
- La visibilidad es deficiente, incluyendo condiciones nocturnas, neblina, lluvia, o nieve.
- La RVC está bloqueada por suciedad, nieve, o hielo.
- La RVC, las luces traseras, o las luces de reversa no están limpias o en condiciones adecuadas de operación.
- El vehículo no está en R (Reversa).

Para ayudar a evitar la muerte o lesiones, siempre revise si hay peatones alrededor del vehículo antes de retroceder. Prepárese para entrar en acción y aplicar los frenos. Consulte *Conducción defensiva* ⇨ *192*. Mantenga la RVC, luces traseras y luces de reversa limpias y en buenas condiciones.

Si está equipado, bajo ciertas condiciones, esta función puede proporcionar alertas para un peatón dentro del rango del sistema directamente detrás del vehículo. Esta característica solo opera en R (Reversa) por debajo de 12 km/h (8 mph), y detecta a peatones hasta 8 m (26 pies) de distancia durante conducción diurna. Durante la conducción nocturna, el desempeño de la función es muy limitado.



Indicador de Alerta de peatón atrás

Cuando se detecta un peatón dentro del rango del sistema directamente detrás del vehículo, este símbolo parpadea en ámbar en la pantalla de infoentretenimiento, junto con siete alertas audibles desde la parte trasera, o si está equipado, dos pulsos de ambos lados del asiento del conductor. Cuando se detecta un peatón cerca del vehículo, el símbolo parpadea en rojo en la pantalla de infoentretenimiento,

junto con diez alertas audibles desde la parte trasera, o si está equipado, siete pulsos de ambos lados del asiento del conductor.

La Alerta de peatón atrás se puede ajustar en Apagado o Alerta. Para ver las configuraciones disponibles desde la pantalla de infoentretenimiento, toque Configuración > Vehículo > Sistemas de colisión/detección.

Si está equipado, las alertas se pueden ajustar en alertas audibles o pulsaciones del asiento. Para ver las configuraciones disponibles desde la pantalla de infoentretenimiento, toque Configuración > Vehículo > Sistemas de colisión/detección > Tipo de alerta.

Sistema de Alerta de Tráfico Trasero Cruzando (RCTA)

⚠ Advertencia

El Sistema de alerta de tráfico cruzado trasero sólo funciona en velocidades mayores a 8 km/h (5 mph). No detecta niños, peatones, ciclistas, animales ni objetos debajo de la defensa o que estén demasiado cerca o demasiado alejados

(Continúa)

Advertencia (Continúa)

del vehículo. En algunas situaciones, como a velocidades de reversa mayores, puede no haber suficiente tiempo para la aplicación corta y repentina del sistema de frenos del vehículo.

Puede ser que no evite muchos tipos de choques al ir de reversa. No espere a que se aplique el frenado automático. Este sistema no está diseñado para reemplazar el frenado del conductor y solo funciona en R (Reversa) cuando un objeto es detectado directamente detrás del vehículo. Puede ser que no frene o no se detenga a tiempo para evitar un impacto. No frenará por objetos cuando el vehículo se mueva a velocidades muy bajas. El sistema no funcionará correctamente bajo condiciones de visibilidad escasa o malas condiciones climáticas, como lluvia o nieve.

Para evitar lesiones, la muerte o daños al vehículo, revise siempre el área alrededor del vehículo y verifique todos los espejos antes de avanzar en reversa.

Si está equipado, la Alerta de tráfico cruzado trasero muestra un triángulo de advertencia rojo con una flecha que apunta a la izquierda o derecha en la pantalla de infoentretenimiento para advertir sobre el tráfico que viene de la izquierda o derecha. Este sistema detecta objetos que se aproximan desde 20 m (65 pies) desde el lado izquierdo o derecho del vehículo. Cuando se detecta algún objeto, suenan tres alertas audibles desde la izquierda o derecha o tres pulsos del Asiento de alerta de seguridad del lado izquierdo o derecho, dependiendo de la dirección del vehículo detectado.

Frenado por Cruce de Tráfico Trasero

Si está equipado, el Frenado de tráfico cruzado trasero muestra un triángulo de advertencia rojo con una flecha que apunta a la izquierda o derecha en la pantalla de infoentretenimiento para advertir sobre el tráfico que viene de la izquierda o derecha. El sistema detecta objetos que se aproximan desde 20 m (65 pies) desde el lado izquierdo o derecho del vehículo. Cuando se detecta un objeto, suenan tres alertas audibles desde el lado izquierdo o derecho, dependiendo de la

dirección del vehículo detectado. El Frenado por tráfico cruzado trasero detendrá el vehículo por completo si una colisión es inminente.

Conducción con un remolque

Tenga precaución al retroceder cuando arrastre un remolque. La Alerta de tráfico cruzado trasero y el Frenado de tráfico cruzado trasero se desactivan automáticamente cuando se conecta un remolque al vehículo.

Encendido o apagado de la característica

Para ver las configuraciones disponibles desde la pantalla de infoentretenimiento, toque Configuración > Vehículo > Sistemas de colisión/detección.

Sistemas de asistencia para conducción.

Si está equipado, al conducir el vehículo en una velocidad de avance, la Alerta de colisión delantera, el Frenado por peatón al frente, la Asistencia de mantenimiento de carril, la Alerta de zona ciega lateral, la Alerta de cambio de carril y/o el Frenado automático de emergencia pueden ayudar a evitar un choque o a reducir el daño por choque.

Sistema de alerta de choque de frente (FCA)

Si está equipado, el sistema de Alerta de colisión frontal puede ayudar a evitar o reducir los daños causados por colisiones frontales. Cuando se aproxime a un vehículo al frente demasiado rápido, la Alerta de colisión frontal proporciona una alerta roja intermitente en el parabrisas y una alerta audible rápida o pulsos en el asiento del conductor. El sistema también ilumina una alerta visual ámbar si sigue a otro vehículo demasiado cerca.

La Alerta de colisión frontal detecta los vehículos dentro de una distancia aproximada de 60 m (197 pies) y funciona en velocidades superiores a 8 km/h (5 mph). Si el vehículo cuenta con Control de velocidad constante adaptativo, puede detectar vehículos a distancias de aproximadamente 110 m (360 pies) y funciona en todas las velocidades. Consulte *Control de velocidad adaptativo* ⇨ *241*.

⚠ Advertencia

FCA es un sistema de advertencia y no aplica los frenos. Al acercarse a un vehículo más lento o completamente detenido demasiado rápido, o al seguir a un vehículo muy de cerca, el FCA podría no proporcionar una advertencia con suficiente tiempo para evitar un choque. Es posible que tampoco pueda dar ninguna advertencia. El FCA no advierte sobre peatones, animales, letreros, barandales, puentes, barriles de construcción u otros objetos. Prepárese para entrar en acción y aplicar los frenos. Consulte *Conducción defensiva* ⇨ *192*.

La Alerta de colisión frontal se puede desactivar a través de la configuración del vehículo. Para ver las configuraciones disponibles desde la pantalla de inicio de infoentretenimiento, toque Configuración > Vehículo > Sistemas de colisión/detección.

Detectar al vehículo adelante



Las advertencias de Alerta de colisión frontal no ocurrirán a menos que el sistema detecte un vehículo al frente. Cuando se detecta un vehículo, el indicador de vehículo adelante se mostrará verde. Los vehículos pueden no ser detectados en curvas, rampas de salida de autopista, o colinas, debido a poca visibilidad; o si un vehículo al frente está bloqueado parcialmente por peatones u otros objetos. La Alerta de colisión frontal no detectará otro vehículo al frente hasta que éste se encuentre completamente en el carril de conducción.

⚠ Advertencia

FCA no proporciona una advertencia para ayudar a evitar un accidente, a menos que detecte un vehículo. FCA puede no detectar un vehículo al frente si el sensor FCA está

(Continúa)

Advertencia (Continúa)

bloqueado por suciedad, nieve, o hielo, o si el parabrisas está dañado. También es posible que no detecte un vehículo en caminos con curvas o con colinas, o en condiciones que puedan limitar la visibilidad, como niebla, lluvia o nieve, o si los faros o el parabrisas no están limpios o en buenas condiciones. Mantenga el parabrisas, los faros, y los sensores FCA limpios y en buenas condiciones.

Alerta de colisión



Con Pantalla superior



Sin Pantalla superior

Cuando su vehículo se aproxime a otro vehículo detectado demasiado rápido, la Alerta de colisión frontal roja parpadeará en el parabrisas. Además, sonarán ocho alertas audibles rápidas de tono agudo desde la parte delantera, o ambos lados del Asiento de alerta de seguridad pulsarán cinco veces. Cuando se produce esta Alerta de colisión, el sistema de frenos puede prepararse para que el frenado del conductor ocurra más rápidamente, lo cual puede causar una desaceleración breve y suave. Continúe aplicando el pedal de freno según se requiera.

Alerta por seguir demasiado cerca



El indicador de vehículo adelante se mostrará en ámbar cuando usted esté siguiendo a un vehículo que vaya adelante mucho muy cerca.

Seleccionar el tiempo de alerta



El control de alerta de colisión se encuentra en el volante. Presione para ajustar el tiempo de Alerta de colisión frontal a Lejos, Medio, o Cerca. La primera presión de botón muestra el ajuste actual en el Centro de información del conductor. Presionar más veces el botón cambiará este ajuste. La configuración elegida permanecerá hasta que se cambie y afectará el tiempo tanto a la función de Alerta de colisión como a la de seguir muy cerca. El tiempo de ambas alertas varía basándose en la velocidad del vehículo. A mayor velocidad del vehículo, más alejada ocurrirá la alerta. Considere las condiciones de tráfico y del clima al seleccionar el tiempo de la alerta. El rango del tiempo de selección de la alerta puede no ser adecuado para todos los conductores y condiciones de conducción.

Si su vehículo está equipado con Control de velocidad constante adaptativo, el cambio de la configuración de sincronización de Alerta de colisión frontal cambia automáticamente el ajuste de distancia de seguimiento del Control de velocidad constante adaptativo (Lejos, Medio o Cerca).

Alertas innecesarias

La Alerta de colisión frontal puede proporcionar alertas innecesarias por vehículos que dan vuelta, vehículos en otros carriles, objetos que no son vehículos, o sombras. Estas alertas son una operación normal y el vehículo no requiere servicio.

Limpiar el sistema

Si el sistema de Alerta de colisión frontal no parece operar adecuadamente, esto puede corregir el problema:

- Limpie el exterior del parabrisas al frente del espejo retrovisor.
- Limpie el frente completo del vehículo.
- Limpie los faros.

Para instrucciones de limpieza, vea "Lavado del vehículo" bajo *Cuidado exterior* ⇨ *395*.

El funcionamiento del sistema puede ser limitado en condiciones de nieve, lluvia pesada o rocío en el camino.

Frenado automático de emergencia (AEB)

Si está equipado, el sistema de Frenado automático de emergencia puede ayudar a evitar o reducir los daños causados por colisiones frontales. El Frenado automático de emergencia también incluye Asistencia de frenado inteligente. Cuando el sistema detecta un vehículo al frente en su camino que viaja en la misma dirección con el que pudiera chocar, puede proporcionar un refuerzo al frenado o frenar el vehículo

automáticamente. Esto puede ayudar a evitar o aminorar la severidad de accidentes cuando se conduce en velocidad hacia el frente. Dependiendo de la situación, el vehículo puede frenar automáticamente de forma moderada o fuerte. Siempre use el cinturón de seguridad y asegúrese que todos los pasajeros estén asegurados adecuadamente. Este frenado autónomo de emergencia solo puede ocurrir si se detecta un vehículo. Esto se muestra por el indicador de vehículo al frente de la Alerta de colisión frontal iluminado. Consulte *Sistema de alerta de choque de frente (FCA)* ⇨ *283*.

El sistema funciona al conducir hacia adelante entre 8 km/h (5 mph) y 80 km/h (50 mph) o en vehículos con Control de velocidad constante adaptativo, a más de 4 km/h (2 mph). Puede detectar vehículos hasta aproximadamente 60 m (197 pies).

⚠ Advertencia

AEB es una función de emergencia de preparación para choque y no está diseñada para evitar choques. No confíe en AEB para

(Continúa)

Advertencia (Continúa)

frenar el vehículo. AEB no frenará fuera de su rango de velocidad de operación y sólo responde a los vehículos detectados.

AEB puede no:

- Detectar un vehículo que va adelante en caminos ventosos o colinas.
- Detectar todos los vehículos, en especial vehículos con un remolque, tractores, vehículos enlodados, etc.
- Detectar un vehículo cuando el clima limita la visibilidad, como en niebla, lluvia, o nieve.
- Detectar un vehículo al frente si está bloqueado parcialmente por peatones u otros objetos.

Se necesita siempre la completa atención al conducir, y usted debe estar listo para tomar medidas y aplicar los frenos y/o dar dirección al vehículo para evitar choques.

El Frenado automático de emergencia puede desacelerar el vehículo hasta detenerlo completamente para tratar de evitar un choque potencial. Si esto sucede, el Frenado automático de emergencia puede mantener detenido el vehículo momentáneamente. Presione firmemente el acelerador para continuar conduciendo.

⚠ Advertencia

AEB puede frenar automáticamente el vehículo repentinamente en situaciones en las que es inesperado y no deseado. Podría responder a un vehículo por delante dando vuelta, barandales, señales y otros objetos inmóviles. Para anular el AEB, presione firmemente el pedal del acelerador, si es seguro hacerlo.

Asistencia de frenado inteligente (IBA)

IBA se puede activar cuando se aplica rápidamente el pedal del freno brindando un refuerzo al frenado con base en la velocidad de acercamiento y la distancia al vehículo que va por delante.

Las pulsaciones leves del pedal del freno o el movimiento del pedal durante este tiempo son normales y se debe continuar aplicando el pedal del freno conforme sea

necesario. La Asistencia de frenado inteligente se desactivará automáticamente sólo cuando se suelte el pedal del freno.

⚠ Advertencia

IBA puede aumentar el frenado del vehículo en situaciones en la que pueda no ser necesario. Usted podría bloquear el flujo del tráfico. Si esto ocurre, quite su pie del pedal del freno y después aplique los frenos según sea necesario.

El Frenado automático de emergencia y la Asistencia de frenado inteligente se pueden desactivar a través de la personalización del vehículo. Para ver la configuración disponible para esta función, toque el icono Configuración en la página de inicio de infoentretenimiento. Seleccione "Vehículo" para mostrar la lista de opciones disponibles y seleccione "Sistemas de colisión/detección".

⚠ Advertencia

Utilizar AEB o IBA mientras está arrastrando un remolque podría causarle que pierda el control del vehículo y choque. Apague el sistema o cámbielo a alerta al arrastrar un remolque. Si el vehículo está equipado con Super Cruise o Control de velocidad constante adaptativo, AEB e IBA se puede usar mientras arrastra un remolque.

Se puede desplegar un mensaje system unavailable (sistema no disponible) si:

- El frente del vehículo o el parabrisas no está limpio.
- Lluvia fuerte o nieve interfiere con la detección de objetos.
- Hay un problema con el sistema StabiliTrak/Control electrónico de estabilidad.

El sistema de Frenado automático de emergencia activo no necesita servicio.

Sistema de Frenado de emergencia automático en intersección

⚠ Advertencia

I-AEB es una característica de preparación para choques de emergencia. No confíe en I-AEB para frenar o evitar choques. I-AEB no frena fuera de su rango de velocidad operativa y sólo responde a los vehículos que se cruzan detectados. El I-AEB no podrá:

- detectar un cruce o un vehículo que se aproxima en carreteras sinuosas o montañosas.
- detectar todos los vehículos, en especial vehículos con un remolque, tractores, vehículos enlodados, etc.
- detectar un vehículo cuando el clima limita la visibilidad, como en niebla, lluvia, o nieve.
- detectar un vehículo al frente si está bloqueado parcialmente por peatones u otros objetos.

(Continúa)

Advertencia (Continúa)

Se necesita siempre la completa atención al conducir, y usted debe estar listo para tomar medidas y aplicar los frenos y/o dar dirección al vehículo para evitar choques.

Si está equipado, el sistema de Frenado automático de emergencia en intersección puede ayudar a evitar o reducir el daño causado por colisiones frontales con vehículos que cruzan.

El sistema funciona cuando se conduce en velocidad de avance mayor a 15 km/h (9 mph) y menor a 80 km/h (50 mph). Puede detectar vehículos que se aproximan hasta aproximadamente 60 m (197 pies).

Vehículo cruzando el camino al frente

Cuando se detecta un vehículo que cruza acercándose desde el lado derecho o izquierdo que puede provocar una colisión, el Frenado automático de emergencia en intersección proporciona una alerta roja intermitente en el parabrisas y una alerta audible rápida o pulsa el Asiento de alerta de seguridad. Consulte *Sistemas avanzados de asistencia al conductor* ⇨ *267*. El Frenado automático de emergencia en intersección puede proporcionar un refuerzo al frenado o frenar automáticamente el vehículo.

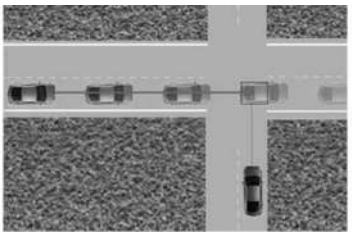

El Frenado automático de emergencia en intersección se puede establecer en Apagado, Alerta o Alerta y freno. Para ver las configuraciones disponibles desde la pantalla de infoentretenimiento, toque Configuración > Vehículo > Sistemas de colisión/detección.

Alerta de tráfico de cruzando

Cuando su vehículo se acerca demasiado rápido a un vehículo que se cruza y existe riesgo de colisión, un gráfico de advertencia rojo parpadeará en el parabrisas. Además, sonarán ocho alertas audibles rápidas de tono agudo, o el asiento del conductor pulsará cinco veces. El lado del asiento que recibe el pulso y la ubicación de las alertas audibles dependerán de la dirección desde la que se detecte el vehículo que cruza. Cuando se produce esta alerta de colisión, el sistema de frenos puede prepararse para que el frenado del conductor ocurra más rápidamente, lo cual puede causar una desaceleración breve y suave. Continúe aplicando el pedal de freno según se requiera.



Con Pantalla superior



Sin Pantalla superior

Alerta de tráfico que se aproxima

Cuando su vehículo se aproxime a otro vehículo detectado demasiado rápido, una gráfica roja parpadeará en el parabrisas. Además,

sonarán ocho alertas audibles rápidas de tono agudo desde la parte delantera, o ambos lados del Asiento de alerta de seguridad pulsarán cinco veces. Cuando se produce esta Alerta de colisión, el sistema de frenos puede prepararse para que el frenado del conductor ocurra más rápidamente, lo cual puede causar una desaceleración breve y suave. Continúe aplicando el pedal de freno según se requiera.



Con Pantalla superior



Sin Pantalla superior

Frenado Automático

⚠ Advertencia

I-AEB puede frenar automáticamente o aumentar el frenado del vehículo en situaciones en las que puede no ser necesario o deseado. Su vehículo podría bloquear el flujo de tráfico. I-AEB puede responder a vehículos estacionarios o estacionados, señales y otros objetos inmóviles. Para anular el AEB, presione firmemente el pedal del acelerador, si es seguro hacerlo.

⚠ Advertencia

Utilizar I-AEB mientras está arrastrando un remolque podría causarle que pierda el control del vehículo y choque. Apague el sistema o cámbielo a alerta al arrastrar un remolque.

Si el Frenado automático de emergencia en intersección detecta que está a punto de chocar contra un vehículo que cruza y no se han aplicado los frenos, puede frenar automáticamente de forma moderada o fuerte. Esto puede ayudar a evitar algunos choques o disminuir el impacto al reducir la velocidad del vehículo. Siempre use el cinturón de seguridad y verifique que todos los pasajeros estén asegurados adecuadamente. El Frenado automático de emergencia en intersección puede frenar automáticamente entre 15 km/h (9 mph) y 80 km/h (50 mph). Los niveles de frenado automático pueden reducirse bajo ciertas condiciones, tales como velocidades mayores.

El Frenado automático de emergencia en intersección puede desacelerar el vehículo hasta detenerlo completamente para tratar de evitar un choque potencial. Si esto sucede, el Frenado automático de emergencia en intersección puede activar el freno eléctrico de estacionamiento para detener el vehículo. Libere el freno eléctrico de estacionamiento o presione firmemente el pedal del acelerador para continuar conduciendo.

El Frenado automático de emergencia en intersección también puede aplicar los frenos automáticamente cuando hay un vehículo que se cruza con riesgo de colisión y el sistema determina que el conductor no está frenando con suficiente fuerza.

Las pulsaciones menores del pedal del freno o el movimiento del pedal durante este tiempo son normales y el pedal del freno debe continuar aplicándose conforme sea necesario.

Limpiar el sistema

Si el Frenado automático de emergencia en intersección no parece funcionar adecuadamente, limpiar el exterior del parabrisas en frente del espejo retrovisor puede corregir este problema.

Sistema de frenado ante peatón al frente (FPB)

⚠ Advertencia

El FPB no proporciona una alerta ni frena automáticamente el vehículo, a menos que detecte un peatón o ciclista. El FPB podría no detectar peatones, incluyendo niños o ciclistas, en estos casos:

- Cuando el peatón o ciclista no está directamente al frente, totalmente visible o en posición vertical, o cuando es parte de un grupo.

(Continúa)

Advertencia (Continúa)

- Debido a la visibilidad reducida, incluyendo la noche, niebla, lluvia o nieve.
- SI el sensor FPB está bloqueado por suciedad, nieve o hielo.
- Si los faros o el parabrisas no están limpios o en las condiciones adecuadas.

Prepárese para entrar en acción y aplicar los frenos. Para obtener más información, consulte *Conducción defensiva* ⇨ *192*. Mantenga el parabrisas, los faros, y el sensor FPB limpios y en buenas condiciones.

Si está equipado, el sistema de Frenado de peatón al frente puede ayudar a evitar o reducir el daño causado por colisiones frontales con peatones cercanos al conducir hacia adelante. El Frenado de peatón al frente muestra un indicador ámbar, cuando se detecta un peatón cercano al frente. Cuando se aproxime a un peatón detectado demasiado rápido, el Frenado de peatón al frente proporciona una alerta roja intermitente en el parabrisas y una alerta audible rápida o pulsos en el asiento del conductor. El Frenado de peatón al frente puede proporcionar un refuerzo al frenado o frenar automáticamente el vehículo. Este sistema incluye la Asistencia inteligente de frenado, y el sistema de Frenado automático de emergencia también podría responder a los peatones. Siempre use el cinturón de seguridad y asegúrese que todos los pasajeros estén asegurados adecuadamente. Consulte *Frenado automático de emergencia (AEB)* ⇨ *285*.

El sistema de Frenado de peatón al frente puede detectar y alertar sobre peatones cuando esté en una velocidad de avance y a velocidades de entre 8 km/h (5 mph) y 80 km/h (50 mph). Durante la conducción diurna, el sistema detecta peatones a una distancia de hasta aproximadamente 40 m (131 pies). Durante la conducción nocturna, el desempeño del sistema es muy limitado.

El Frenado de peatón al frente puede configurarse como Apagado, Alerta, o Alerta y frenado, mediante la configuración del vehículo. Para ver las configuraciones disponibles desde la pantalla de infoentretenimiento, toque Configuración > Vehículo > Sistemas de colisión/detección.

Detectar al peatón adelante



Las alertas y el frenado automático del Frenado de peatón al frente no se producirán a menos que el sistema detecte un peatón. Cuando se detecta un peatón que pueda entrar en la trayectoria hacia el frente del vehículo, el indicador de peatón al frente se mostrará en ámbar.

Alerta de peatón delante



Con Pantalla superior



Sin Pantalla superior

Cuando el vehículo se acerca a un peatón al frente demasiado rápido, la alerta de Frenado de peatón al frente parpadeará en rojo en el parabrisas. Sonarán ocho alertas audibles rápidas de tono agudo desde la parte delantera, o ambos lados del Asiento de alerta de seguridad pulsarán cinco veces. Cuando se produce esta Alerta de peatón, el sistema de frenos puede prepararse para que el frenado del conductor ocurra más rápidamente, lo cual puede causar una desaceleración breve y suave. Continúe aplicando el pedal de freno según se requiera. El Control de velocidad constante puede desactivarse con la alerta de peatón delante.

Frenado Automático

⚠ Advertencia

El FPB puede alertar o automáticamente frenar el vehículo repentinamente en situaciones en las que es inesperado y no deseado. Podría alertar o frenar en falso al detectar objetos con forma o tamaño similar a un peatón, incluyendo sombras. Esta es una operación normal y el vehículo no requiere servicio. Para anular el Frenado automático, presione firmemente el pedal del acelerador, si es seguro hacerlo.

Si el Frenado de peatón al frente detecta que está por chocar con un peatón directamente adelante, y no se han aplicado los frenos, puede frenar automáticamente en forma moderada o fuerte. Esto puede ayudar a evitar algunos choques con peatones a muy baja velocidad, o a reducir las lesiones al peatón. El Frenado de peatón al frente puede frenar automáticamente con peatones detectados entre 8 km/h (5 mph) y 80 km/h (50 mph). Los niveles de frenado automático pueden reducirse bajo ciertas condiciones, tales como velocidades mayores.

El Frenado de peatón al frente puede desacelerar el vehículo hasta detenerlo completamente para intentar evitar una colisión potencial con un peatón. Si esto sucede, el vehículo puede mantenerse detenido momentáneamente. Presione firmemente el acelerador para conducir hacia el frente.

⚠ Advertencia

Utilizando el Sistema FPB mientras está arrastrando un remolque podría causarle que pierda el control del vehículo y choque. Apague el sistema o cámbielo a alerta al arrastrar un remolque. Si el vehículo está equipado con Super Cruise o Control de velocidad constante adaptativo, el FPB se puede usar mientras arrastra un remolque.

El Frenado automático se puede desactivar por medio de la configuración del vehículo. Para ver las configuraciones disponibles desde la pantalla de infoentretenimiento, toque Configuración > Vehículo > Sistemas de colisión/detección > Detección de peatón al frente.

Limpiar el sistema

Si el Frenado de peatón al frente no parece funcionar adecuadamente, limpiar el exterior del parabrisas en frente del espejo retrovisor puede corregir este problema.

Alerta de cambio de carril (LCA)

Si está equipado, el sistema de Alerta de cambio de carril es un apoyo de cambio de carril que puede ayudar al conductor a evitar choques por cambio de carril con vehículos en movimiento en el área de la zona ciega, o punto ciego lateral o con vehículos que se acercan rápidamente a estas áreas por detrás. Cuando se detecta un vehículo en la zona ciega, la pantalla de advertencia de Alerta de cambio de carril se iluminará en el espejo lateral correspondiente y parpadeará si la señal de direccional está encendida. El sistema de Alerta de zona ciega lateral se incluye como parte del sistema de Alerta de cambio de carril.

⚠ Advertencia

LCA no alerta al conductor sobre vehículos que estén fuera de las zonas de detección de sistema, peatones, ciclistas o animales. Puede no proveer alertas al cambiar de carril bajo algunas condiciones de manejo. No tener el cuidado adecuado al cambiar de carril puede dar como resultado lesiones, la muerte o daños al vehículo. Antes de hacer un cambio de carril, siempre revise todos los espejos, mire sobre su hombro, y use las direccionales.

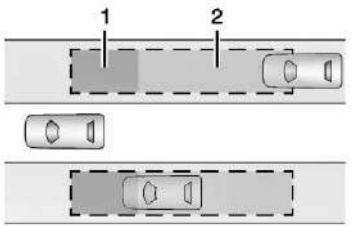

Zonas de detección de Alerta de cambio de carril

1. Zona de detección de Alerta de zona ciega lateral

2. Zona de detección de Alerta de cambio de carril

Cuando arrastre un remolque, la función de Alerta de cambio de carril está desactivada. Cuando no arrastre un remolque, el sensor de Alerta de cambio de carril cubre una zona de aproximadamente un carril a ambos lados del vehículo o 3.5 m (11 pies). La altura de la zona se encuentra aproximadamente entre 0.5 m (1.5 pies) y 2 m (6 pies) arriba del piso. También se le advierte al conductor de vehículos que se acercan rápidamente a esta área desde aproximadamente 70 m (230 pies) detrás del vehículo.

Área de zona ciega lateral del remolque

Si está equipado, el sistema de Alerta de zona ciega lateral del remolque es una ayuda para cambios de carril que apoya al conductor evitando colisiones que ocurren con vehículos en movimiento que se encuentran en la zona ciega lateral, o áreas de punto ciego. El área de la zona ciega lateral del remolque agrega el área de la zona ciega a lo largo del costado de un remolque que el jala el vehículo anfitrión.

Cuando el vehículo está en velocidad de avance, el despliegue del espejo lateral izquierdo y derecho se ilumina si se detecta un vehículo en movimiento en esa zona ciega del remolque. Si se activa la señal direccional y también se detecta un vehículo en el mismo lado, el despliegue destella como una advertencia extra para que no cambie de carril. Debido a que el sistema es parte del sistema de Alerta de cambio de carril, lea toda la sección de Alerta de cambio de carril antes de usar esta función.

⚠ Advertencia

TSBZA no alerta al conductor sobre vehículos que estén fuera de las zonas de detección de sistema, peatones, ciclistas o animales. Puede no proveer alertas al cambiar de carril bajo algunas condiciones de manejo. No tener el cuidado adecuado al cambiar de carril puede dar como resultado lesiones, la muerte o daños al vehículo. Antes de hacer un cambio de carril, siempre revise todos los espejos, mire sobre su hombro, y use las direccionales.

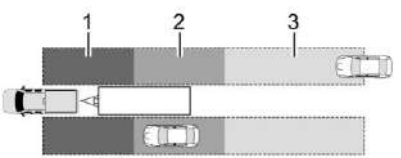

Zonas de detección de alerta de zona ciega lateral del remolque

1. Zona de detección de Alerta de zona ciega lateral
2. Zona de detección de alerta de zona ciega lateral del remolque
3. Zona de detección de Alerta de cambio de carril

El área de advertencia de Alerta de zona ciega lateral comienza aproximadamente a la mitad del vehículo y se extiende hacia atrás a 5 m (16 pies). El área de advertencia de Alerta de zona ciega lateral del remolque comienza aproximadamente a 3 m (10 pies) del borde posterior del vehículo y retrocede hasta 21 m (69 pies) detrás del vehículo. La longitud máxima del remolque es de 12 m (39 pies).

Funcionamiento del sistema

El símbolo de Alerta de cambio de carril/Alerta de zona ciega lateral del remolque se enciende en los espejos laterales cuando el sistema detecta un vehículo en movimiento en el siguiente carril que está en la zona ciega lateral del remolque. Esto indica que puede ser inseguro cambiar de carriles. Antes de hacer

un cambio de carril, revise la pantalla de Alerta de zona ciega lateral, revise los espejos, mire sobre su hombro, y use las direccionales.



Despliegue del espejo lateral izquierdo



Despliegue del espejo lateral derecho

Cuando se arranca el vehículo, ambas pantallas de Alerta de cambio de carril/Alerta de zona ciega lateral del remolque de los espejos exteriores se encienden brevemente para indicar que el sistema está operando. Cuando el vehículo está en velocidad de avance, el despliegue del espejo lateral izquierdo y derecho se ilumina si se detecta un vehículo en movimiento en esa zona ciega. Si la dirección se activa en la misma dirección como un vehículo detectado, esta pantalla parpadeará como una advertencia adicional para no cambiar de carril.

Las pantallas de Alerta de cambio de carril/Alerta de zona ciega lateral del remolque pueden no encenderse cuando pase a un vehículo rápidamente, o cuando pase un vehículo detenido. La Alerta de cambio de carril/Alerta de zona ciega lateral del remolque puede alertar sobre objetos conectados al vehículo, como bicicletas, o un objeto que se extienda hacia afuera en cualquier lado del vehículo o remolque. Éste es el funcionamiento normal del sistema; el vehículo no necesita servicio.

La Alerta de cambio de carril/Alerta de zona ciega lateral del remolque se puede desactivar a través de la configuración del vehículo. Para ver las configuraciones disponibles desde la pantalla de infoentretenimiento, toque Configuración > Vehículo > Sistemas de colisión/detección. Si la Alerta de zona ciega lateral es desactivada por el conductor, el espejo de Alerta de zona ciega lateral del remolque no se ilumina.

Cuando el sistema parece no funcionar de manera adecuada

Las pantallas de Alerta de cambio de carril/Alerta de zona ciega lateral del remolque pueden no encenderse cuando pase a un vehículo rápidamente, o cuando pase un vehículo detenido. Las zonas de detección de Alerta de cambio de carril/Alerta de zona ciega lateral del remolque que se extienden hacia atrás desde el lado del vehículo no se extienden más atrás cuando se arrastra un remolque. Tenga precaución mientras cambie carriles cuando arrastre un remolque. La Alerta de cambio de carril/Alerta de zona ciega lateral del remolque puede alertar sobre objetos conectados al vehículo, como un remolque, bicicletas, o un objeto que se extienda hacia afuera en cualquier lado del vehículo o remolque. Éste es el funcionamiento normal del sistema; el vehículo no necesita servicio.

La Alerta de cambio de carril/Alerta de zona ciega lateral del remolque puede no siempre alertar al conductor sobre vehículos en la zona ciega lateral, especialmente en condiciones húmedas. El sistema no necesita que se le de servicio. El sistema puede iluminarse debido a barandales, señales, árboles, arbustos, y otros objetos inmóviles. Éste es el funcionamiento normal del sistema; el vehículo no necesita servicio.

La Alerta de cambio de carril/Alerta de zona ciega lateral del remolque puede no funcionar cuando los sensores de Alerta de cambio de

carril/Alerta de zona ciega lateral del remolque en las esquinas izquierda o derecha de la defensa trasera están cubiertos con lodo, suciedad, nieve, hielo, o nieve semi derretida o en tormentas fuertes. Para instrucciones de limpieza, vea "Lavando el vehículo" bajo *Cuidado exterior* ⇨ *395*. Si el Centro de información del conductor muestra el mensaje de sistema no disponible después de limpiar ambos lados del vehículo hacia las esquinas traseras del vehículo, consulte a su distribuidor.

Si el Centro de información del conductor muestra el mensaje de sistema no disponible después de limpiar ambos lados del vehículo hacia las esquinas traseras del vehículo, consulte a su distribuidor

Si las pantallas de Alerta de cambio de carril/Alerta de zona ciega lateral del remolque no se iluminan cuando hay vehículos en la zona ciega y el sistema está limpio, el sistema puede necesitar servicio. Lleve el vehículo con su distribuidor.

Cuando la Alerta de zona ciega lateral del remolque se desactive por cualquier motivo distinto a que el conductor lo haya apagado, la opción de Alerta de zona ciega del remolque encendida no estará disponible en el menú de personalización.

Manejo con un remolque

Aunque este sistema está destinado a ayudar a los conductores a evitar accidentes de cambio de carril, no reemplaza la visión del conductor y, por lo tanto, debe considerarse una ayuda para el cambio de carril. Incluso con el sistema de Alerta de zona ciega lateral del remolque, el conductor debe verificar cuidadosamente si hay objetos fuera de la zona de notificación (por ejemplo, un vehículo que se acerca rápidamente) o un vehículo a lo largo del costado del remolque antes de cambiar de carril.

Tenga precaución mientras cambie carriles cuando arrastre un remolque.

Detección lateral de bicicleta

Si está equipado, el sistema puede detectar un ciclista que se aproxima desde el costado o la parte trasera del vehículo.

Si esto ocurre, sonará una alerta audible en la dirección de la detección y el Asiento de alerta de seguridad pulsará si está activado a través de la configuración del vehículo. Para ver las configuraciones disponibles desde la pantalla de infoentretenimiento, toque Configuración > Vehículo > Sistemas de colisión/detección.

La detección de ciclistas está disponible cuando el vehículo está en D (Conducción), P (Estacionamiento) y durante un breve periodo de tiempo después de apagar el vehículo.

Si el vehículo detecta un ciclista cuando está apagado, se puede mostrar un mensaje en el Centro de información del conductor y alertar acerca de la dirección de la detección. En algunos casos, puede aparecer un mensaje No disponible. Esto es normal y no significa que el sistema esté descompuesto.

Zonas de detección

Cuando el vehículo está en P (estacionamiento) o está apagado, se puede detectar un ciclista a 11 m (36 pies) detrás del vehículo o 10 m (33 pies) al costado del vehículo.

Cuando el vehículo está en D (Conducción), se puede detectar un ciclista a 3 m (10 pies) detrás del vehículo o al costado del vehículo.

Encendido o apagado de la característica

La Detección de ciclista se puede activar o desactivar a través de la configuración del vehículo. Para ver las

configuraciones disponibles desde la pantalla de infoentretenimiento, toque Configuración > Vehículo > Sistemas de colisión/detección.

Asistencia de dirección de zona ciega (BZSA)

⚠ Advertencia

No dependa de la Asistencia de dirección con zona ciega (BZSA) para evitar choques. Este sistema no reemplaza la necesidad de prestar atención y conducir con seguridad. No tener el cuidado adecuado al conducir puede dar como resultado daños al vehículo, lesiones o la muerte.

- El desempeño de BZSA se puede ver afectado por la condiciones meteorológicas y de la carretera.
- BZSA no proporciona asistencia a la dirección para evitar un vehículo que se encuentre o haya ingresado al carril en el que usted se desplaza.

(Continúa)

Advertencia (Continúa)

- Si arrastra un remolque, BZSA no evitará que este cruce al carril adyacente. Vigile siempre la posición del remolque durante el arrastre para cerciorarse de que esté en el mismo carril que su vehículo. BZSA solo está diseñada para detectar cuando su vehículo cruza involuntariamente las líneas delimitadoras de carril que se han detectado.

Si está equipado, el sistema de Asistencia de dirección de zona ciega puede detectar un choque potencial contra un vehículo en movimiento en el carril al que está ingresando. Proporciona un giro breve y súbito del volante para alertarlo de que tome medidas para evitar una colisión.

La Asistencia de dirección de zona ciega funciona con Asistencia de conservación de carril y Alerta de cambio de carril. Opera cuando el vehículo está en una velocidad hacia adelante, y sólo cuando la Asistencia de conservación de carril y la Alerta de cambio de carril están activadas y pueden proporcionar asistencia. Consulte *Asistente de mantenimiento de carril (LKA)* ⇨ *300*. Consulte *Alerta de cambio de carril (LCA)* ⇨ *292*.

La Asistencia de dirección de zona ciega proporcionará una corrección de la dirección cuando su vehículo esté a punto de abandonar el carril en el que se desplaza en ese momento y existe la probabilidad de una colisión con un vehículo que se encuentra en el carril adyacente. A diferencia de la Asistencia de conservación de carril, la corrección de dirección con Asistencia de dirección de zona ciega ocurrirá incluso si su direccional está encendida en la dirección de desvío del carril.

Además de la intervención de dirección de Asistencia de dirección de zona ciega,  se volverá ámbar, se escucharán seis alertas audibles o seis pulsos de asiento, si está equipado con Asiento de alerta de seguridad, y  o  parpadeará en el espejo retrovisor exterior.

Asistente de señales de tráfico

Si está equipado, el Asistente de señales de tráfico reconoce las señales de tráfico designadas a través de la cámara frontal ubicada detrás del parabrisas frente al

espejo retrovisor interior y muestra el límite de velocidad detectado en el Centro de información del conductor. El Asistente de señales de tráfico requiere una subscripción OnStar activa. Además, se puede utilizar la información de límite de velocidad de la base de datos de mapas del sistema de navegación.

Precaución

El sistema está diseñado para ayudar al conductor dentro de un rango de velocidad definido a discernir ciertas señales de tráfico. Siempre preste atención a las señales de límite de velocidad colocadas.

No ignore las señales de tráfico que no muestra el sistema.

El sistema no percibe ninguna señal distinta a las señales de tráfico convencionales que puedan dar o poner fin a un límite de velocidad. Es posible que no detecte algunas señales de velocidad electrónicas.

Dependiendo de las condiciones meteorológicas o los problemas con las señales de tráfico, es posible que no se

(Continúa)

Precaución (Continúa)

reconozca una señal de tráfico o que se muestre una señal diferente de la señal de tráfico real.

No deje que esta característica especial lo tiente a tomar riesgos al conducir.

Siempre adapte la velocidad del vehículo a las condiciones del camino.

Los sistemas de asistencia al conductor no eximen al conductor de la responsabilidad total de la operación del vehículo.

Las señales de tráfico que se detectan son:

- Límite de velocidad
- Señales de limitación

Indicación de pantalla

El límite de velocidad detectado actualmente se muestra en el Centro de información del conductor hasta que se detecte el siguiente límite de velocidad o la señal de fin de límite de velocidad. Dependiendo del vehículo, el límite de velocidad válido actual se muestra permanentemente en el Centro de información del conductor o en la parte superior izquierda del cuadro de instrumentos.

Un símbolo **(--)** en un marco indica que se ha detectado una señal que el sistema no puede identificar claramente.

Un símbolo **(/)** en un marco indica que la función está desactivada o ha fallado.

Consulte *Cuadro de instrumentos* ⇨ *108*.

Función de alerta

Si está equipado, puede sonar una alerta audible cuando haya excedido el límite de velocidad indicado o si se detecta un nuevo límite de velocidad.

La función de alerta puede encenderse o apagarse. Para ver las configuraciones disponibles desde la pantalla de infoentretenimiento, toque Configuración > Pantalla > Grupo de instrumentos.

Cada vez que arranque el vehículo, se activarán las opciones de personalización.

Restablecimiento de sistema

El contenido de la pantalla de señales de tráfico se puede borrar. Para ver las configuraciones disponibles desde la pantalla de infoentretenimiento, toque Configuración > Pantalla > Grupo de instrumentos.

Después de un reinicio exitoso, se muestra un símbolo **(--)** hasta que la siguiente señal de tráfico es detectada o proporcionada por los datos del mapa del sistema de navegación. En algunos casos, el sistema borra automáticamente la memoria de las señales de tráfico.

La función de alerta se activará automáticamente cuando se reinicie el sistema.

Detección de señales de tráfico del sistema de navegación

La señal que se muestra actualmente puede originarse a partir de la detección de señales utilizando la cámara o de los datos del mapa del sistema de navegación. Si la señal que se muestra actualmente se origina en los datos del mapa y la información del mapa cambia, se mostrará una nueva señal. Esto puede llevar a la detección de una nueva señal, aunque es posible que no se haya pasado ninguna señal en la carretera. Si los datos del mapa no están disponibles, el asistente de señales de tráfico se apagará automáticamente.

Limitaciones

Es posible que la memoria de señales de tráfico no funcione correctamente si:

- El área del parabrisas, donde se encuentra la cámara frontal, no está limpia o está afectada por objetos extraños, por ej. calcomanías, tinte de ventanas, etc.
- Las señales de tráfico están cubiertas total o parcialmente, son demasiado bajas o altas o son difíciles de distinguir.
- Las señales de tráfico están mal montadas o dañadas.
- Las señales de tráfico no cumplen con los estándares de señales de tráfico aprobados.
- El límite de velocidad se muestra mediante ciertos tipos de señales de velocidad electrónicas.
- Existen condiciones ambientales adversas, por ej., lluvia intensa, nieve, luz solar directa o sombras.
- Los faros están sucios o mal alineados cuando se conduce de noche.
- Los datos del mapa de navegación son obsoletos.
- El mapa de navegación no está disponible.

Asistencia de atención de conductor

Si está equipado, la Asistencia de Atención del Conductor alerta al conductor para que preste más atención al camino al frente. La Asistencia de atención del conductor utiliza un sistema de monitoreo del conductor basado en una cámara. El Sistema de monitoreo del conductor en la columna de dirección monitorea continuamente los movimientos de la cabeza y la ubicación de la vista del conductor para determinar si está somnoliento o distraído. Dependiendo del nivel de distracción o somnolencia del conductor, la Asistencia de Atención del Conductor proporcionará advertencias visuales, alertas audibles y vibraciones de Asiento de alerta de seguridad para guiar suavemente al conductor para volverse a enfocar en la tarea de conducción.

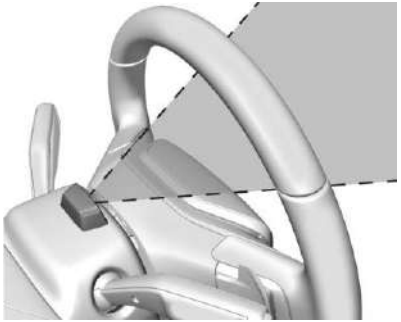

Las gafas de sol, sombreros u otros tipos de ropa que cambien la forma de la cabeza pueden interferir con el desempeño de la cámara. Para mejorar el desempeño de la cámara, suba o baje el volante, use gafas entintadas más ligeras, o cambie la posición del asiento.

La Asistencia de atención del conductor no graba video ni audio. Sólo está activo mientras se conduce con la función activada.

Cómo activar la Asistencia de atención del conductor

La función se puede activar o desactivar a través de la configuración del vehículo. Para ver las configuraciones disponibles desde la pantalla de infoentretenimiento, seleccione Configuración > Vehículo > Asistencia de atención al conductor

Conducción distraida

Dependiendo del nivel de atención, la Asistencia de atención del conductor mostrará alertas crecientes en el grupo de instrumentos que avanzan del nivel uno al nivel dos a medida que el nivel de atención disminuye. Dependiendo del nivel de distracción del conductor, el sistema también enviará alertas audibles o vibraciones de Asiento de alerta de seguridad, si está equipado con Asiento de alerta de seguridad. Consulte *Luz de asistencia de atención del Conductor* ⇨ *128*.

Si el sistema detecta que usted está severamente distraído, mostrará un temporizador para que usted tome acción. Si usted permanece sin responder, el sistema activará el Frenado automático de emergencia y la Asistencia de conservación de carril, incluso si están desactivados actualmente, y reduce la velocidad del vehículo. La Asistencia de atención del conductor puede ajustar automáticamente la sensibilidad del Frenado automático de emergencia y la Asistencia de conservación de carril. Ver *Asistente de mantenimiento de carril (LKA)* ⇨ *300* y *Frenado automático de emergencia (AEB)* ⇨ *285*.

Si está equipado con Super Cruise, el sistema en cambio iniciará Super Cruise, Llamar a OnStar, y detendrá el vehículo. Consulte *Super Cruise* ⇨ *253*.

El conductor siempre retiene el control total del vehículo y puede cancelar estas intervenciones en cualquier momento. Cuando el sistema detecta que se restauró la suficiente atención, regresará al estado original del monitoreo de atención.

Conducción de somnolencia

El sistema monitorea al conductor respecto a señales de fatiga extrema, como bostezar o un cambio en la frecuencia de parpadeo. La Asistencia de atención del conductor proporciona alertas crecientes que pueden incluir alertas audibles y, si está equipado con Asiento de alerta de seguridad, vibraciones. Las alertas crecientes ocurrirán con aumento de frecuencia. No todos los tipos de alertas pueden ocurrir durante un evento de somnolencia. El rango de alertas provisto desde cuando el conductor se considera severamente cansado,

y requiere esfuerzo para mantenerse despierto, para luchar por mantenerse despierto o derivar entre dormir y despertar.

Cuando se produce la alerta de somnolencia máxima, al conductor se le presentarán las siguientes opciones en la pantalla de infoentretenimiento:

- Llamar a un amigo
- Iniciar una lista de reproducción
- Navegar al punto de interés más cercano

Seleccione una opción de la lista y siga las instrucciones que se muestran en la pantalla de infoentretenimiento.

Cuando esté extremadamente somnoliento o dormido, aparecerá un temporizador para que tome medidas. Si permanece sin respuesta, el sistema activará el Frenado automático de emergencia y la Asistencia de conservación de carril, incluso si están desactivados actualmente, y reduce la velocidad del vehículo. La Asistencia de atención del conductor puede ajustar automáticamente la sensibilidad del Frenado automático de emergencia y la Asistencia de conservación de carril. Ver *Asistente de mantenimiento de carril (LKA)* ⇨ *300* y *Frenado automático de emergencia (AEB)* ⇨ *285*.

Si está equipado con Super Cruise, el sistema en cambio iniciará Super Cruise, Llamar a OnStar, y detendrá el vehículo. Consulte *Super Cruise* ⇨ *253*.

Limpieza de la cámara

La cubierta de la lente de la cámara en la columna de dirección puede ensuciarse con el tiempo. Si esto ocurre, limpie la cubierta de la lente con un paño suave rociado con limpiador de cristales. Limpie el lente suavemente, luego séquelo. Nunca use paños abrasivos, limpiadores o productos químicos corrosivos de ningún tipo en la cubierta del lente.

Limitaciones

Algunos factores pueden afectar el desempeño de la función de Asistencia de atención del conductor, provocando que no funcione conforme lo previsto. Éstas incluyen (pero no se limitan a):

- Daños al Sistema de monitoreo del conductor, la cámara o la lente.
- La cámara está bloqueada por el volante, las manos u objetos.

Si hay un problema con el sistema, es posible que aparezca un mensaje o icono del Centro de información del conductor en el grupo de instrumentos.

Asistente de mantenimiento de carril (LKA)

⚠ Advertencia

El sistema LKA no dirige continuamente el vehículo. Puede que no mantenga el vehículo en el carril o proporcione una alerta de Advertencia de alejamiento del carril (LDW), incluso si se detecta un carril marcado.

Los sistemas LKA y LDW podrían no:

- Proporcionar una alerta o suficiente asistencia a la dirección para evitar una salida del carril o un accidente.
- Detectar las marcas de carril en condiciones meteorológicas o de visibilidad malas. Esto puede ocurrir si el parabrisas o los faros están bloqueados

(Continúa)

Advertencia (Continúa)

por suciedad, nieve o hielo; si no están en condiciones adecuadas; o si el sol brilla directamente en la cámara.

- Detectar bordes de la carretera.
- Detectar los carriles sobre carreteras sinuosas o montañosas.

Si LKA sólo detecta marcas de carril en un lado del camino, sólo le ayudará o proporcionara una alerta LDW cuando se acerque al carril en el lado que detectó el marcador de carril. Incluso con LKA y LDW, debe dirigir el vehículo. Siempre mantenga su atención en el camino y conserve la posición adecuada del vehículo dentro del carril, o podría ocurrir daño al vehículo, lesiones o muerte. Siempre mantenga el parabrisas, los faros, y los sensores de cámara limpios y en buenas condiciones. No utilice LKA en condiciones de mal tiempo.

⚠ Advertencia

Usando LKA mientras arrastra un remolque o en caminos resbalosos podría ocasionar la pérdida del control del vehículo y un accidente. Apague el sistema.

Si está equipado, la Asistencia de conservación de carril puede ayudar a evitar choques debido a desvíos involuntarios del carril. Este sistema usa una cámara para detectar las marcas de carril. El sistema puede estar listo para ayudar arriba de aproximadamente 50 km/h (31 mph). La Asistencia de conservación de carril puede asistir al girar suavemente el volante si el vehículo se aproxima a una marca de carril detectada. También puede proporcionar una alerta de Advertencia de desvío de carril si el vehículo cruza inadvertidamente una marca de carril detectada. La Asistencia de conservación de carril no asistirá o alertará si la direccional está activa en la dirección del desvío del carril, o si detecta que está acelerando, frenando o dirigiendo activamente. La Asistencia de conservación de carril se puede anular girando el volante. Si el sistema detecta que dirige intencionalmente a través de un marcador de carril, la Advertencia de desvío de carril puede no proporcionarse. No espere que la Advertencia de desvío de carril ocurra cuando cruce intencionalmente un marcador de carril.

Funcionamiento del sistema

El sensor de la cámara de Asistencia de conservación de carril se encuentra en el parabrisas, adelante del espejo retrovisor.

Para encender o apagar la Asistencia de conservación de carril, presione en el tablero de instrumentos al lado izquierdo del volante.

La Asistencia de conservación de carril puede no estar disponible en temperaturas extremadamente frías de menos de aproximadamente −30° F (−34° C).

Cuando está encendido, es blanco y cambia a verde si la Asistencia de conservación de carril está disponible para asistir y proporcionar alertas de Advertencia de desvío de carril. Puede ayudar haciendo girar suavemente el volante y mostrar en ámbar si el vehículo se acerca a un carril detectado marcado sin necesidad de utilizar una señal de giro en esa dirección. También puede proporcionar una alerta de Advertencia de desvío de carril parpadeante ámbar al

cruzar la marca de carril. Además, podría escuchar tres alertas audibles a la derecha o izquierda, dependiendo de la dirección de salida del carril.

Tome la dirección

El sistema de Asistencia de conservación de carril no dirige continuamente el vehículo. Si la Asistencia de conservación de carril no detecta la dirección activa del conductor, se puede proporcionar una alerta audible o un mensaje en el Centro de información del conductor. Mueva el volante de dirección para descartar.

Cuando el sistema parece no funcionar de manera adecuada

El rendimiento del sistema puede verse afectado por:

- Vehículos cercanos adelante.
- Cambios repentinos de iluminación, como cuando se conduce a través de túneles.
- Carreteras ladeadas.
- Caminos con marcas pobres de carril, como las carreteras de dos carriles.

Si el sistema de Asistencia de conservación de carril no funciona correctamente cuando las marcas de carril son claramente visibles, limpiar el parabrisas puede ayudar.

Un mensaje de sistema no disponible se puede mostrar si la cámara está bloqueada. El sistema de Asistencia de conservación de carril no necesita servicio.

Las alertas de Asistencia de conservación de carril y/o Advertencia de desvío de carril pueden ocurrir debido a marcas de alquitrán, sombras, grietas en la carretera, marcas de carril temporales o en construcción, u otras imperfecciones del camino. Éste es el funcionamiento normal del sistema; el vehículo no necesita servicio. Apague la Asistencia de conservación de carril si estas condiciones continúan.

Grabador de visión panorámica

Si está equipado, la Grabadora de vista panorámica puede grabar video del vehículo en las siguientes situaciones:

- Continuamente, hasta dos horas, al sobrescribir automáticamente los vídeos más antiguos para continuar la grabación.
- Si se detecta un accidente.
- Si se activa el sistema de alarma del vehículo.
- Cuando el usuario activa el sistema para la transmisión móvil.

Las grabaciones se guardan en un dispositivo USB con las especificaciones de:

- Capacidad de almacenamiento de 64GB.
- Un sistema de archivos FAT32 o MS-DOS (FAT) en Mac.
- USB Tipo C o A.
- USB3.0 o mayor.

Con una suscripción OnStar activa, o cuando esté disponible, las grabaciones se pueden cargar a su cuenta OnStar. Consulte *Descripción general OnStar* ⇨ *427*. Las grabaciones de accidente del vehículo y alarma anti-robo se cargarán como archivo codificado cuando el vehículo tenga conectividad.

Las grabaciones se pueden ver en un dispositivo móvil conectado utilizando la aplicación myChevrolet.

Configuración del Sistema

Para tener acceso a la configuración, seleccione  en la pantalla de inicio de infoentretenimiento.

Siempre revise la configuración cuidadosamente antes de usarla. Cuando esté disponible, también puede hacer cambios a la configuración de su dispositivo móvil autorizado a través de la aplicación myChevrolet. Si cambia la configuración mientras el vehículo estaba apagado, el conductor será informado de los cambios la siguiente vez que el vehículo se encienda.

Grabación de seguridad

Si la Grabación de seguridad está activada, las cámaras graban automáticamente el exterior del vehículo y, cuando se seleccione en settings (Configuración), el interior, cuando se active la alarma antirrobo. Esta grabación será un vídeo de cuando se active la alarma.

Grabación de accidente

La grabación de accidente automáticamente graba el exterior del vehículo cuando ocurre un accidente. El vídeo será de poco antes a poco después del accidente. Algunos accidentes del vehículo pueden tener impacto o inhibir la capacidad de grabar, y cuando esté disponible, cargar archivos de video a una cuenta OnStar. La grabación automática del accidente depende de las señales de impacto y accidente detectadas, lo que significa que algunos incidentes no pueden grabarse.

Vista en vivo

Cuando está activado, se puede solicitar un vídeo en vivo a través de la aplicación myChevrolet en un dispositivo móvil autorizado cuando el vehículo está apagado.

La pantalla de infoentretenimiento mostrará una ventana emergente para aceptar o rechazar la solicitud de transmisión en caso que la cámara interior esté activada a través de configuración. La solicitud se aceptará automáticamente después de un corto tiempo. Si hay ocupantes dentro del vehículo, pueden cancelar la transmisión a través de la pantalla de infoentretenimiento.

Limitaciones

Ciertas funciones pueden no estar disponibles en todos los lugares y bajo todas las condiciones del vehículo. No se incluye sonido en la grabación de video. Las grabaciones cargadas a un dispositivo móvil conectado estarán disponibles en su cuenta por un tiempo limitado.

Las funciones están sujetas a cambios. Algunas características se pueden activar con un servicio de suscripción adicional.

Declaración de privacidad

Cuando la carga en la nube está disponible, el uso de la aplicación requiere la aceptación de los Términos y Condiciones de la aplicación, así como de los Términos y la Declaración de Privacidad de los Servicios Conectados de OnStar.

Cada intento de transmisión requiere el permiso del cliente, ya sea en la configuración o por solicitud. Sólo se puede solicitar transmisión de dispositivos móviles autorizados. El cliente es responsable de informar a los demás que se está realizando una grabación y de cumplir con todas las leyes y normas de seguridad al utilizar la aplicación. GM no tiene acceso a ningún material de video.

Combustible

Combustible Top Tier

GM recomienda el uso de Gasolina aprobada TOP TIER para mantener el motor limpio, reducir depósitos del motor, y mantener el desempeño óptimo del vehículo. Busque el

Logotipo TOP TIER o vea www.toptiergas.com respecto a una lista de comercializadores de Gasolina aprobada TOP TIER y países aplicables.

TOP TIER
Approved Gasoline

CATÉGORIE SUPÉRIEURE
Essence Approuvée

Combustible recomendado (Motor 5.3L)

Para vehículos con motor Diesel, vea "Combustible para motores Diesel" en el suplemento Duramax Diesel.



Se recomienda gasolina sin plomo regular que cumpla la especificación D4814 de ASTM con una clasificación de octanaje publicada (R+M)/2 de 87 o mayor. No use gasolina con una clasificación de octanaje publicada menor a 87 ya que resultará en desempeño y capacidad de conducción reducida. Si se escucha un golpeteo fuerte al utilizar gasolina de 87 octanos o mayor, el motor necesita servicio.

No use ningún combustible etiquetado como E85 o FlexFuel. No utilice gasolina con niveles de etanol mayor a 15% en volumen.

Combustible recomendado (Motor 6.2L)

Para vehículos con motor Diesel, vea "Combustible para motores Diesel" en el suplemento Duramax Diesel.



Se recomienda gasolina sin plomo Premium que cumpla la especificación D4814 de ASTM con una clasificación de octanaje publicada (R+M)/2 de 91 o mayor. Si no está disponible, se puede usar gasolina sin plomo con una clasificación de octanaje publicada de 87, pero resultará en un desempeño y capacidad de conducción reducidos. Si se escucha un golpeteo fuerte al utilizar gasolina de 91 octanos o mayor, el motor necesita servicio.

No utilice ningún combustible etiquetado como E85 o FlexFuel. No utilice gasolina con niveles de etanol mayor a 15% en volumen.

Combustibles prohibidos

Precaución

No utilice combustibles con cualquiera de las siguientes condiciones; ya que podría dañar el vehículo y anular su garantía:

- Para vehículos que no son FlexFuel, combustible etiquetado con más de 15% de etanol por volumen, tal como mezclas de etanol de nivel medio (etanol de 16–50%), E85, o FlexFuel.

(Continúa)

Precaución (Continúa)

- Combustible con cualquier cantidad de metanol, metilal, ferroceno, y anilina. Estos combustibles pueden corroer las partes metálicas del sistema de combustible o dañar las partes de plástico o hule.
- Combustible que contenga metales como manganeso metilciclopentadienil tricarbonilo (MMT), los cuales pueden dañar el sistema de control de emisiones y las bujías.
- Combustible con un octanaje publicado de menos que el combustible recomendado. El uso de este combustible reducirá la economía de combustible y el rendimiento, y puede disminuir la vida útil del catalizador de emisiones.

Combustible en países extranjeros

Estados Unidos, Canadá y México publican clasificaciones de octanaje de combustible en el Índice antidetonante (AKI). Para combustible no para su uso en un país extranjero, consulte *Combustibles prohibidos* ⇨ *304*.

Aditivos del combustible

Se recomienda ampliamente el uso de Gasolina aprobada TOP TIER para uso con su vehículo. Si su país no tiene Gasolina aprobada TOP TIER, agregue Limpiador de Sistema de Combustible ACDelco al tanque de combustible de gasolina del vehículo en cada cambio de aceite o 12 000 km (7,500 mi), lo que ocurra primero. La Gasolina aprobada TOP TIER y el Limpiador de Sistema de Combustible ACDelco ayudarán a mantener el combustible del motor de su vehículo libre de depósitos y desempeñarse de manera óptima.

Llenado del tanque

Si el vehículo tiene un motor Diesel, consulte el suplemento Diesel Duramax.

Una flecha en el indicador de combustible indica en qué lado del vehículo está la puerta de combustible. Consulte *Indicador de combustible* ⇨ *110*.

⚠ Advertencia

Los vapores de combustible y combustible se incendian violentamente y puede causar lesiones o la muerte.

Siga estos reglamentos para ayudar a evitar lesiones a usted y a otros:

- Lea y siga todas las instrucciones en la isla de la bomba de combustible.
- Apague el motor al cargar gasolina.
- Mantenga las chispas, flamas y materiales humeantes lejos de la gasolina.
- No deje la bomba de gasolina sin atención.
- Evite usar dispositivos electrónicos cuando cargue combustible.
- No vuelva a entrar en el vehículo mientras carga gasolina.
- Mantenga a los niños alejados de la bomba de gasolina; y nunca permita que los niños carguen gasolina.

(Continúa)

Advertencia (Continúa)

- Antes de tocar la boquilla de relleno, toque un objeto metálico para descargar la electricidad estática de su cuerpo.
- El combustible se puede rociar si la boquilla de relleno se inserta demasiado rápido. Este rocío de gasolina puede suceder si el tanque está casi lleno, y es más común en clima caluroso. Inserte la boquilla de relleno despacio y espere a que se detenga cualquier ruido de silbido antes de comenzar el flujo de combustible.

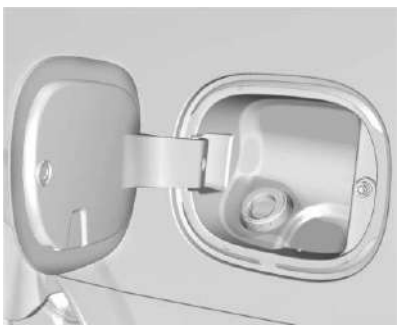

Para abrir la puerta del combustible, presione y suelte el borde central hacia atrás de la puerta.

El sistema de relleno de combustible sin tapa no tiene una tapa de combustible. Inserte lenta y completamente y asegure la boquilla de relleno.

⚠ Advertencia

Llenar el tanque de combustible en exceso más de tres clics de una boquilla de llenado estándar puede causar:

- Problemas de desempeño del vehículo, incluyendo paro del motor y daño en el sistema de combustible.
- Derrames de combustible.
- Incendio potencial de combustible.

Tenga cuidado de no derramar gasolina. Espere cinco segundos al terminar de cargar antes de retirar la boquilla. Limpie la gasolina de las superficies pintadas lo más rápido posible. Consulte *Cuidado exterior* ⇨ *395*.

⚠ Advertencia

Si comienza un incendio mientras está cargando gasolina, no retire la boquilla. Corte el flujo de gasolina apagando la bomba o notificando al encargado de la estación. Aléjese del área de inmediato.

Llenado del tanque con un bote portátil de combustible

Si el vehículo se queda sin combustible y debe ser llenado con un bote portátil de combustible:



1. Localice el adaptador de embudo sin tapa.
2. Inserte y asegure el embudo dentro del sistema de combustible sin tapa.

⚠ Advertencia

Intentar reabastecer de combustible sin usar el adaptador de embudo puede causar un derrame y dañar el sistema de combustible sin tapa. Esto puede causar un incendio y usted u otros pueden resultar con quemaduras graves y el vehículo puede dañarse.

3. Quite y limpie el adaptador de embudo y regréselo a su ubicación de almacenaje.

Cómo llenar un contenedor portátil combustible

⚠ Advertencia

Nunca llene un contenedor de combustible portátil dentro del vehículo. La descarga de electricidad estática del contenedor podría encender el vapor del combustible. Usted u otras personas pueden sufrir quemaduras graves y el vehículo se puede dañar. Para evitar lesiones a usted o a terceros:

(Continúa)

Advertencia (Continúa)

- Llene combustible únicamente en contenedores aprobados.
- No rellene un contenedor mientras está dentro de un vehículo, en la cajuela de un vehículo, sobre la plataforma de una camioneta pickup o sobre cualquier superficie que no sea el suelo.
- Ponga la boquilla en contacto con el interior de la abertura del contenedor antes de operarla. Mantenga el contacto hasta que se complete el relleno.
- Mantenga las chispas, flamas y materiales humeantes lejos de la gasolina.
- Evite usar dispositivos electrónicos cuando cargue combustible.

Arrastre de remolque

Información general sobre remolque

⚠ Advertencia

Podría perder el control al arrastrar un remolque si no se utiliza el equipo correcto o si el vehículo no se maneja de manera adecuada. Por ejemplo, si el remolque es demasiado pesado o los frenos del remolque son inadecuados para la carga, el vehículo puede no detenerse como se espera. Usted y otros podrían resultar gravemente heridos. El vehículo también podría resultar dañado y las reparaciones no serán cubiertas por la garantía del vehículo. Únicamente jale un remolque si ha seguido todos los pasos en el Suplemento de remolque. Solicite a su distribuidor consejos e información sobre cómo jalar un remolque con el vehículo.

Para encontrar información detallada de la preparación, consulte el Suplemento de Remolque en línea:

Para Estados Unidos: www.chevrolet.com/support/vehicle/manuals-guides

Para Canadá: www.chevrolet.ca/en/support/vehicle/manuals-guides

Para México: my.gm.com.mx/chevrolet/es/ayuda-y-soporte/manual

Para remolcar un vehículo desactivado, consulte *Transporte de vehículo deshabilitado* ⇨ *390*.

Para remolcar el vehículo detrás de otro vehículo tal como una casa rodante, consulte *Remolcar vehículo recreativo* ⇨ *391*.

Conversiones y adiciones

Equipo eléctrico incorporado

⚠ Advertencia

El Conector de enlace de datos se usa para servicio del vehículo y pruebas de Inspección/mantenimiento de emisiones. Consulte *Luz del indicador de falla (Luz*

(Continúa)

Advertencia (Continúa)

Revise el motor) ⇨ *116*. Un dispositivo conectado al Conector de enlace de datos — tal como un dispositivo de rastreo de flotilla o comportamiento del conductor posventa — puede interferir con los sistemas del vehículo. Esto podría afectar la operación del vehículo y causar un accidente. Tales dispositivos también pueden tener acceso a la información guardada en los sistemas del vehículo.

Precaución

Algunos equipos eléctricos pueden dañar el vehículo o hacer que los componentes no funcionen y no estarían cubiertos por la garantía del vehículo. Siempre verifique con su distribuidor antes de agregar equipos eléctricos.

⚠ Advertencia

Ciertos equipos de radio móviles, como amplificadores y antenas utilizados para la comunicación bidireccional, pueden interferir con algunos sistemas del vehículo. Siempre asegúrese que este equipo se suministre con una conexión a tierra local adecuada. Siga todas las instrucciones que vienen con el equipo y consulte a su distribuidor GM para obtener instrucciones adicionales de instalación de radio móvil.

El equipo agregado puede descargar la batería de 12 volts del vehículo, incluso cuando éste no esté en operación.

El vehículo cuenta con un sistema de bolsas de aire. Antes de intentar agregar algún dispositivo eléctrico al vehículo, consulte *Dar servicio a vehículos equipados con bolsa de aire* ⇨ *77* y *Agregar equipo a vehículos equipados con bolsa de aire* ⇨ *77*.

Cuidado del vehículo

Información general
Información general 310
Requisitos de materiales de perclorato de California 310
Accesorios y modificaciones 310

Verificaciones del vehículo
Realizar su propio servicio 311
Cofre 311
Vista general del compartimiento del motor 313
Aceite del motor 316
Sistema de duración del aceite del motor 318
Líquido de la transmisión automática 319
Sistema de vida de filtro de aire del motor 319
Depurador/filtro de aire motor 320
Sistema de enfriamiento 321
Sobrecalentamiento del motor 325
Ventilador del motor 326
Líquido del lavaparabrisas 327
Frenos 328
Sistema de vida de balata 329
Líquido de frenos 330
Batería - Norteamérica 331
Doble tracción 331
Eje delantero 332
Eje trasero 332
Revisión del freno y el mecanismo de estacionamiento P (estacionamiento) 333
Cambio de la pluma limpiaparabrisas 333
Cambio de cristal 334
Reemplazo del parabrisas 334
Puntal(es) neumáticos 334

Alineación de los faros.
Alineación de faros delanteros 335

Reemplazo de focos
Iluminación de LED 336

Sistema eléctrico
Sobrecarga del sistema eléctrico 336
Fusibles y cortacircuitos 337
Bloque de fusibles del compartimiento del motor 338
Bloque de fusibles del tablero de instrumentos 344
Bloque de fusibles del compartimiento trasero 348

Ruedas y llantas
Llantas 351
Neumáticos para todas las estaciones 352
Llantas para invierno 352
Llantas de perfil bajo 353
Llantas todo terreno 353
Etiqueta de pared lateral de la llanta 353
Designaciones de llanta 355
Terminología y definiciones de llanta 355
Presión de llantas 357
Presión de las llantas para manejo a alta velocidad 359
Sistema de monitoreo de la presión de las llantas 360
Funcionamiento del sistema de monitoreo de presión de las llantas 361
Inspección de llantas 364
Rotación de la llanta 364
Cuándo se deben reemplazar las llantas 366
Compra de llantas nuevas 366
Diferentes tamaños de llantas y ruedas 368
Graduación de calidad uniforme de llanta 368
Alineación de ruedas y balanceo de llantas 370
Reemplazo de rueda 370
Cadenas para llantas y otros dispositivos de tracción 371
Si se poncha una llanta 372
Cambio de llanta 374
Llanta de refacción de tamaño completo 386

Arranque con cables pasacorríente
Arranque con cables pasacorríente - Norteamérica 387

Remolque del vehículo
Transporte de vehículo deshabilitado 390
Remolcar vehículo recreativo 391
Cuidado Apariencia
Cuidado exterior 395
Cuidado interior 400
Tapetes 403

Información general

Si necesita servicio o partes, visite a su distribuidor. Usted recibirá partes GM genuinas y servicio de personal capacitado por GM y que cuenta todo el respaldo de GM.

Las partes GM genuinas tienen una de las siguientes marcas:

Requisitos de materiales de perclorato de California

Ciertos tipos de accesorios de uso en automóviles, como los activadores de las bolsas de aire, los pretensores de los cinturones de seguridad y las baterías de litio de las llaves electrónicas pueden contener materiales con perclorato. Material con perclorato – puede aplicar el manejo especial. Consulte www.dtsc.ca.gov/hazardouswaste/perchlorate.

Accesorios y modificaciones

Precaución

Al agregar accesorios u otro equipo después de adquirir su vehículo, asegúrese que no exceda las clasificaciones de peso del eje del vehículo o las clasificaciones de peso generales. Sobrecargar el vehículo puede causar daño. Las reparaciones no estarían cubiertas por la garantía del vehículo. No cargue excesivamente el vehículo. Consulte *Límites de carga del vehículo* ⇨ *203* y *Información general sobre remolque* ⇨ *307* para tales clasificaciones de peso específicas.

Instalar en el vehículo accesorios no aprobados por GM o hacer modificaciones al vehículo puede afectar el desempeño y la seguridad del mismo, incluyendo bolsas de aire, frenado, estabilidad, conducción y manejo, sistemas

de emisiones, aerodinámica, durabilidad, Sistemas avanzados de asistencia al conductor y sistemas electrónicos, como los de frenos antibloqueo, control de tracción y control de estabilidad. Estos accesorios o modificaciones pueden causar fallas o daños no cubiertos por la garantía del vehículo.

El daño a los componentes de la suspensión causados por modificar la altura del vehículo fuera de los ajustes de fábrica no estará cubierto por la garantía del vehículo.

Los daños a los componentes del vehículo que sean resultado de la modificación o instalación o el uso de partes no certificadas por GM, incluyendo las modificaciones al módulo de control o software, no están cubiertos bajo los términos de la garantía del vehículo y pueden afectar la cobertura restante de la garantía para las partes afectadas.

Vea también *Agregar equipo a vehículos equipados con bolsa de aire* ⇨ *77*.

Verificaciones del vehículo

Realizar su propio servicio

⚠ Advertencia

Puede resultar peligroso realizar reparaciones en el vehículo sin el conocimiento, manual de servicio, herramientas y piezas adecuadas. Siempre siga los procedimientos del manual del propietario y consulte el manual de servicio de su vehículo antes de hacer cualquier trabajo de servicio.

Precaución

Incluso cantidades pequeñas de contaminación pueden causar daños a los sistemas del vehículo. No permita que contaminantes entren en contacto con los fluidos, tapas de depósitos o varillas de medición.

Este vehículo cuenta con un sistema de bolsas de aire. Antes de intentar realizar usted mismo las tareas de servicio, vea *Dar servicio a vehículos equipados con bolsa de aire* ⇨ *77*.

Si está equipado con arranque remoto, abra el cofre antes de realizar cualquier trabajo de servicio para prevenir el arranque remoto del vehículo accidentalmente. Vea *Arranque remoto* ⇨ *14*.

Lleve un registro de todos los recibos de partes y anote el kilometraje y la fecha de todas las tareas de servicio realizadas.

Cofre

⚠ Advertencia

Para vehículos con paro/arranque de motor automático, apague el vehículo antes de abrir el cofre. Si el vehículo está encendido, el motor arrancará cuando se abra el cofre. Usted u otras personas pueden sufrir lesiones.

⚠ Advertencia

Los componentes debajo del cofre se pueden calentar por la operación del motor. Para ayudar a evitar el riesgo de quemaduras de piel desprotegida, nunca

(Continúa)

Advertencia (Continúa)

toque estos componentes hasta que se enfríen, y siempre use un guante o toalla para evitar contacto directo con la piel.

Limpie cualquier nieve del cofre antes de abrir.

Para abrir el cofre:

1. Jale la palanca de liberación del cofre con el símbolo . Está en el lado inferior izquierdo del tablero de instrumentos.

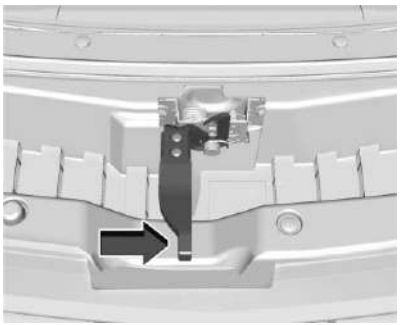

2. Vaya al frente del vehículo y localice la palanca de liberación secundaria debajo del centro delantero del cofre. Empuje la palanca de liberación secundaria del cofre a la derecha para liberar.
3. Después que haya levantado parcialmente el cofre, el sistema de puntal neumático levantará automáticamente el cofre y lo sostendrá en la posición completamente abierta.

Para cerrar el cofre:

1. Antes de cerrar el cofre, asegúrese que todas las tapas de relleno estén colocadas adecuadamente y se hayan retirado todas las herramientas.
2. Jale el cofre hacia abajo hasta que el sistema de puntal neumático ya no esté sosteniendo el cofre.

⚠ Advertencia

No conduzca el vehículo si el cofre no está asegurado adecuadamente. El cofre se podría abrir completamente, bloquear su visión, y causar un accidente. Usted

(Continúa)

Advertencia (Continúa)

u otras personas pueden sufrir lesiones. Siempre cierre el cofre completamente antes de conducir.

3. Permita que el cofre baje. Verifique que el cofre esté completamente asegurado. Repita este proceso con fuerza adicional si es necesario.

El Centro de información del conductor mostrará un mensaje si el cofre no está completamente cerrado, y el vehículo está en movimiento. Deténgase y apague el vehículo, revise el cofre en busca de obstrucciones y vuelva a cerrar el cofre. Verifique si el mensaje sigue apareciendo en el Centro de información del conductor.

Vista general del compartimiento del motor

Si el vehículo tiene motor diesel, vea el Suplemento Duramax diesel.

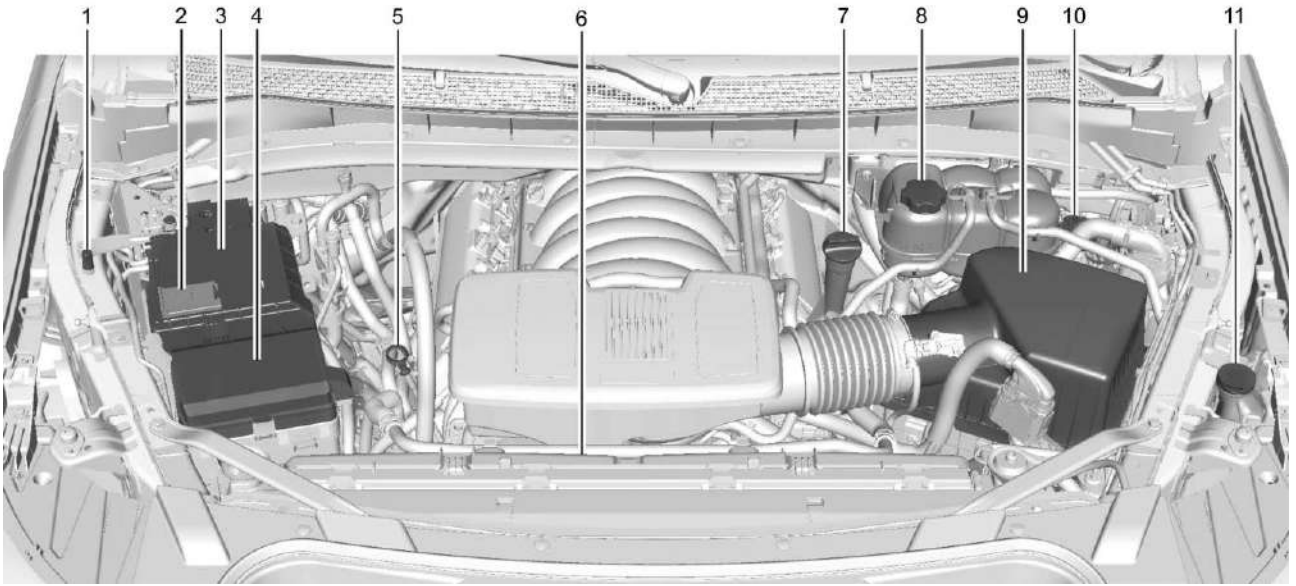

Motor 5.3L V8 (L84)

1. Ubicación Negativa (-) remota. Vea *Arranque con cables pasacorríente - Norteamérica* ⇨ *387*.
2. Terminal positiva (+) (Debajo de la cubierta). Vea *Arranque con cables pasacorríente - Norteamérica* ⇨ *387*.
3. Batería. Vea *Batería - Norteamérica* ⇨ *331*.
4. Caja de Fusibles. Vea *Bloque de fusibles del compartimiento del motor* ⇨ *338*.
5. Varilla de medición del aceite del motor. Vea "Revisión del aceite del motor" en *Aceite del motor* ⇨ *316*.
6. Ventiladores de enfriamiento del motor (no visibles). Vea *Sistema de enfriamiento* ⇨ *321*.
7. Tapón del depósito del aceite del motor. Vea "Cuándo agregar aceite al motor" en *Aceite del motor* ⇨ *316*.
8. Tanque de compensación y tapón de presión del refrigerante. Vea *Sistema de enfriamiento* ⇨ *321*.
9. Ensamble de limpiador/filtro de aire del motor. Vea *Depurador/filtro de aire motor* ⇨ *320*.
10. Depósito del líquido de frenos. Vea *Líquido de frenos* ⇨ *330*.
11. Depósito del líquido del lavaparabrisas. Vea "Agregar líquido de lavador", en *Líquido del lavaparabrisas* ⇨ *327*.

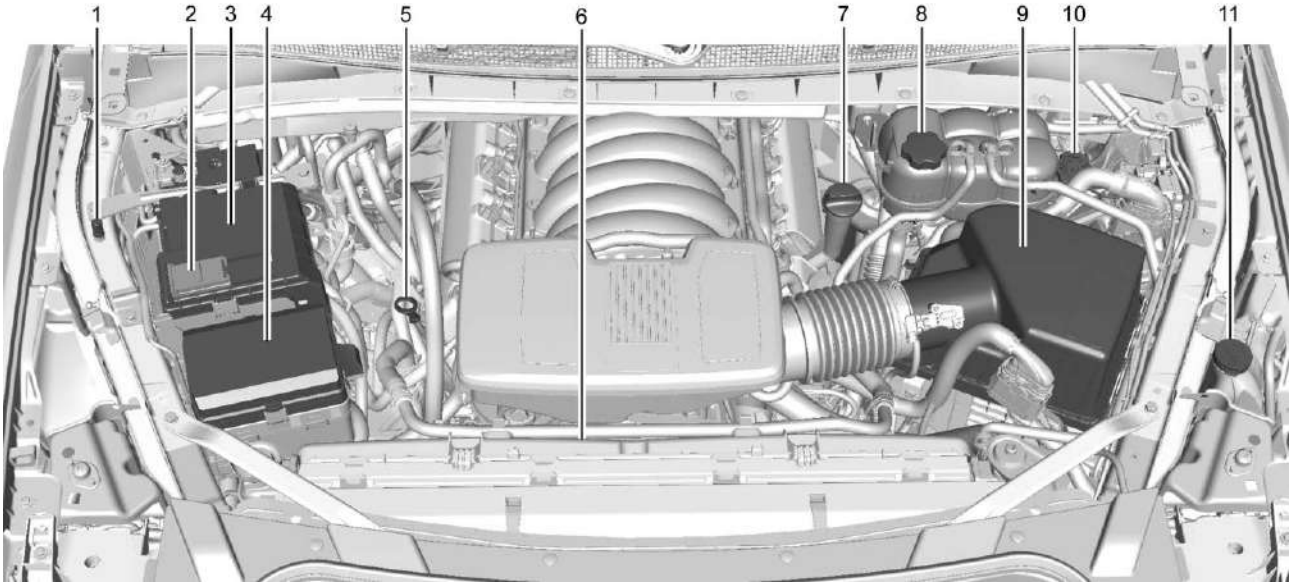

Motor 6.2L V8 (L87)

1. Ubicación Negativa (-) remota. Vea *Arranque con cables pasacorríente - Norteamérica* ⇨ *387*.
2. Terminal positiva (+) (Debajo de la cubierta). Vea *Arranque con cables pasacorríente - Norteamérica* ⇨ *387*.
3. Batería. Vea *Batería - Norteamérica* ⇨ *331*.
4. Caja de Fusibles. *Bloque de fusibles del compartimiento del motor* ⇨ *338*.
5. Varilla de medición del aceite del motor. Vea "Revisión del aceite del motor" en *Aceite del motor* ⇨ *316*.
6. Ventiladores de enfriamiento del motor (no visibles). Vea *Sistema de enfriamiento* ⇨ *321*.
7. Tapón del depósito del aceite del motor. Vea "Cuándo agregar aceite al motor" en *Aceite del motor* ⇨ *316*.
8. Tanque de compensación y tapón de presión del refrigerante. Vea *Sistema de enfriamiento* ⇨ *321*.
9. Ensamble de limpiador/filtro de aire del motor. Vea *Depurador/filtro de aire motor* ⇨ *320*.
10. Depósito del líquido de frenos. Vea *Líquido de frenos* ⇨ *330*.
11. Depósito del líquido del lavaparabrisas. Vea "Agregar líquido de lavador", en *Líquido del lavaparabrisas* ⇨ *327*.

Aceite del motor

Para vehículos con motor diesel, vea "Aceite de motor" en el suplemento Duramax diesel.

Para asegurar que el motor tenga el desempeño adecuado y prolongar su vida útil debe prestarse mucha atención al aceite del motor. Seguir estos pasos, sencillos pero importantes, contribuirá a proteger su inversión:

- Use aceite para motores aprobado para la especificación indicada y del grado de viscosidad correcto. Ver "Para seleccionar el aceite del motor correcto" en esta sección.
- Revise periódicamente el nivel del aceite del motor y mantenga el nivel adecuado. Vea "Revisión del aceite del motor" y "Cuándo añadir aceite del motor" en esta sección.
- Cambie el aceite del motor a los intervalos adecuados. Vea *Sistema de duración del aceite del motor* ⇨ *318*.
- Deseche siempre el aceite del motor adecuadamente. Vea "Qué hacer con el aceite usado" en esta sección.

Revisión del aceite de motor

Verifique el nivel de aceite del motor regularmente, cada 650 km (400 mi), en especial antes de un viaje prolongado. La manija de la varilla de aceite del motor es un aro. Vea *Vista general del compartimiento del motor* ⇨ *313* respecto a la ubicación.

⚠ Advertencia

El mango de la varilla de medición del aceite del motor puede estar caliente; lo puede quemar. Use una toalla o guante para tocar el mango de la varilla de medición.

Si se muestra un mensaje low oil (poco aceite) en el Centro de información del conductor (DIC), revise el nivel de aceite.

Siga estas reglas:

- Para obtener una lectura precisa, estacione el vehículo en terreno nivelado. Revise el nivel de aceite del motor después de apagar el motor durante al menos dos horas. Revisar el nivel de aceite del motor en pendientes prolongadas o demasiado pronto después de haber apagado el motor puede resultar en lecturas imprecisas. La precisión mejora cuando se revisa un motor frío antes de arrancar. Retire la varilla de medición y revise el nivel.
- Si no puede esperar dos horas, el motor debe estar apagado durante por lo menos 15 minutos si el motor está caliente, o por lo menos 30 minutos si el motor no está caliente. Saque la varilla de medición, límpiela con un papel o un trapo limpio y vuelva a introducirla hasta el fondo. Sáquela nuevamente, manteniendo la punta hacia abajo, y revise el nivel.

Cuándo añadir aceite de motor



Si el aceite está debajo del área sombreada en la punta de la varilla de medición y el motor ha estado apagado durante por lo menos 15 minutos, agregue 1 L (1 qt) del aceite recomendado y después vuelva a verificar el nivel. Vea la explicación sobre qué tipo de aceite usar en "Elección del aceite correcto para el motor" más adelante en esta sección. Para conocer la capacidad del cárter de aceite, consulte *Capacidades/especificaciones ⇨ 413*.

Precaución

No agregue demasiado aceite. Los niveles de aceite por arriba o por debajo del rango de operación aceptable indicado en la varilla son perjudiciales para el motor. Si el nivel del aceite está por arriba del rango de operación (es decir, el motor tiene tanto

(Continúa)

Precaución (Continúa)

aceite que el nivel rebasa el área de líneas cruzadas que indica el rango de operación adecuado), el motor puede dañarse. Drene el exceso de aceite o limite el uso del vehículo, y busque ayuda de un profesional de servicio para eliminar el exceso de aceite.

Consulte *Vista general del compartimiento del motor ⇨ 313* para ubicar el tapón de llenado de aceite de motor.

Añada suficiente aceite para ajustar el nivel dentro de los límites de funcionamiento adecuados. Introduzca la varilla hasta el fondo cuando haya terminado.

Elección del aceite correcto para el motor

La elección del aceite correcto para el motor depende tanto de la especificación adecuada del aceite, como de su grado de viscosidad.

Especificación

Utilice aceites para motor sintéticos completos que cumplan con la especificación dexos1. Los aceites para motor aprobados por GM que cumplen con la especificación dexos1 están marcados con el logo de aprobación de dexos1.



Precaución
De no usarse el aceite para motores recomendado o un aceite equivalente, pueden provocarse daños en el motor que no están cubiertos por la garantía del vehículo.

El grado de viscosidad

Use aceite de motor con grado de viscosidad SAE 0W-20.

Aditivos para el aceite del motor/purga del aceite del motor

No añada ningún aditivo al aceite. Los aceites recomendados que cumplen con la especificación dexos1 son lo único que se necesita para un buen desempeño y protección del motor.

No se recomiendan los enjuagues del sistema de aceite del motor, ya que podrían ocasionar daños al motor no cubiertos por la garantía del vehículo.

Qué hacer con el aceite usado

El aceite de motor usado contiene ciertos elementos que pueden ser nocivos para la piel y que incluso pueden causar cáncer. No permita que el aceite usado permanezca mucho tiempo sobre la piel. Lávese la piel y las uñas con agua y jabón o con un buen limpiador de manos. Lave o deseche adecuadamente la ropa o los trapos que tengan aceite para motores usado. Consulte las advertencias del fabricante sobre el uso y el desecho de productos de aceite.

El aceite usado puede ser una amenaza para el ambiente. Si usted mismo realiza el cambio de aceite, asegúrese de drenar todo el aceite del filtro antes de desecharlo. Nunca deseche el aceite echándolo a la basura ni vertiéndolo en el suelo, drenajes o corrientes y cuerpos de agua. Recíclelo, llevándolo a un sitio de recolección de aceite usado.

Sistema de duración del aceite del motor

Cuándo cambiar el aceite del motor

Se debe cambiar el aceite y filtro del motor, y el sistema se debe restablecer por lo menos una vez al año.

CAMBIAR PRONTO EL ACEITE DE MOTOR muestra cuando el aceite y el filtro del motor necesitan servicio. Los factores que incluyen el tiempo de operación, la temperatura del motor y la distancia recorrida afectan qué tan pronto aparece esta luz. Por lo tanto, la hora y distancia entre los servicios de cambio de aceite pueden variar.

Una vez que se muestre el mensaje CAMBIAR PRONTO EL ACEITE DE MOTOR, cambie el aceite tan pronto como sea posible dentro de los siguientes 1 000 km (600 mi). Revise el aceite regularmente entre servicios y manténgalo en el nivel adecuado. Su distribuidor cuenta con técnicos de servicio capacitados que pueden realizar este trabajo.

Restablecimiento de sistema de duración del aceite del motor

Después de cada cambio de aceite debe restablecer el sistema de duración del aceite del motor a 100%. Vea *Estado del vehículo* ⇨ *131*.

Si CAMBIAR PRONTO EL ACEITE DE MOTOR se muestra cuando se arranca el vehículo y/o VIDA DE ACEITE RESTANTE está cerca de 0%, el sistema de duración del aceite del motor no se restableció correctamente. Repita el procedimiento.

Si el sistema se restablece por accidente, hay que cambiar el aceite 5 000 km (3,000 mi) después del último cambio de aceite.

Líquido de la transmisión automática

Cómo revisar el fluido de la transmisión automática

No es necesario revisar el nivel del fluido de la transmisión. La única razón de una pérdida de fluido es una fuga del fluido de la transmisión. En caso de fuga, lleve el vehículo al distribuidor y haga que lo reparen tan pronto como sea posible.

Existe un procedimiento especial para revisar y cambiar el fluido de la transmisión. Puesto que se trata de un procedimiento difícil, esto debe realizarse con el distribuidor. Contacte a su distribuidor para obtener información adicional.

Precaución
El uso de un líquido de transmisión automática incorrecto puede dañar el vehículo y el daño puede no estar cubierto por la garantía del mismo. Siempre use el fluido de transmisión automática correcto. Vea *Líquidos y lubricantes recomendados* ⇨ *410*.

Cambie el fluido y el filtro a los intervalos señalados en *Programa de mantenimiento* ⇨ *406*, y asegúrese de usar el fluido indicado en *Líquidos y lubricantes recomendados* ⇨ *410*.

Sistema de vida de filtro de aire del motor

Si está equipado, esta función proporciona la vida restante del filtro de aire del motor y el mejor tiempo para el cambio. El tiempo para cambiar un filtro de aire del motor depende en las condiciones de conducción y ambientales.

Los vehículos equipados con el Sistema de admisión de aire de desempeño no utilizan el sistema de monitor de limpieza de filtro de aire. Consulte el *Programa de mantenimiento* ⇨ *406*.

Cuándo cambiar el filtro de aire motor

Cuando el Centro de información del conductor muestre un mensaje para reemplazar el filtro de aire del motor pronto, reemplace el filtro de aire del motor tan pronto como sea posible.

El sistema se debe restablecer después que se cambie el filtro de aire del motor.

Si el Centro de información del conductor muestra un mensaje para verificar el sistema de filtro de aire del motor, consulte a su distribuidor.

Cómo Restablecer el sistema de duración de filtro de aire del motor

Para restablecer:

1. Coloque el vehículo en P (estacionamiento).
2. En la pantalla de inicio de infoentretenimiento, seleccione Estado del vehículo > Mantenimiento > Vida de filtro de aire del motor.

   Vea *Estado del vehículo* ⇨ *131* para instrucciones sobre navegación y selección de elementos.
3. Toque Restablecer.
4. Toque Sí para confirmar.

Depurador/filtro de aire motor

El depurador/filtro de aire del motor está en el lado del conductor del compartimiento del motor. Vea *Vista general del compartimiento del motor* ⇨ *313*.

Cuándo revisar el depurador/filtro de aire motor

Si el vehículo no está equipado con sistema de duración de filtro de aire del motor, consulte *Programa de mantenimiento* ⇨ *406* respecto a intervalos sobre la revisión y reemplazo del depurador/filtro de aire del motor.

Cómo revisar/reemplazar el depurador/filtro de aire del motor

No arranque el motor o tenga el motor en operación con el alojamiento del depurador/filtro de aire motor abierto. Antes de retirar el depurador/filtro de aire motor, asegúrese que el alojamiento del depurador/filtro de aire motor y los componentes cercanos estén libres de suciedad y desechos. No limpie el depurador/filtro de aire motor o los componentes con agua o aire comprimido.

Para revisar o cambiar el depurador/filtro de aire motor:

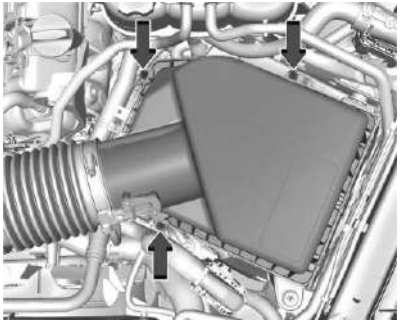

Se ilustra el motor 5.3 L V8, el motor 6.2 L V8 es similar

1. Retire los tres tornillos, incline la cubierta, y deslice el ensamble hacia afuera.

⚠ Advertencia

Si el reemplazo de partes es necesario, la parte se debe reemplazar con una del mismo número de parte o con una parte equivalente. El uso de una parte de reemplazo sin el mismo ajuste, forma, y función puede resultar en lesiones personales o daño al vehículo.

2. Revise o cambie el depurador/filtro de aire motor.
3. Baje la cubierta, deslícela dentro del ensamble, después asegúrela con los tres tornillos.
4. Si está equipado, restablezca el sistema de duración de filtro de aire del motor después de reemplazar el filtro de aire del motor. Vea *Sistema de vida de filtro de aire del motor* ⇨ *319*.

⚠ Advertencia

Hacer funcionar el motor sin el limpiador/filtro de aire puede causarle quemaduras a usted o a otras personas. Tenga precaución cuando trabaje en el motor. No arranque el motor o conduzca el vehículo con el depurador/filtro de aire retirado, ya que pueden haber flamas presentes si el motor tiene explosiones.

Precaución

Si el limpiador/filtro de aire no está instalado, la suciedad puede entrar fácilmente al motor, y podría dañarlo. Siempre asegúrese que el depurador/filtro de aire esté instalado al conducir.

Sistema de enfriamiento

Si el vehículo tiene motor diesel Duramax, vea el suplemento Duramax diesel.

⚠ Advertencia

Los ventiladores eléctricos debajo del cofre pueden empezar a funcionar aun cuando el motor no esté funcionando y pueden causar lesiones. Mantenga las manos, la ropa y las herramientas alejados de los ventiladores eléctricos que están bajo el cofre.

⚠ Advertencia

No toque el calentador, el radiador, los tubos o mangueras de aire acondicionado u otras partes del motor. Pueden estar muy calientes y pueden quemarlo. No opere el motor si hay una fuga; todo el refrigerante se podría fugar. Esto podría causar un incendio del motor y puede quemarlo. Arregle cualquier fuga antes de conducir el vehículo.

El sistema de enfriamiento permite que el motor mantenga la temperatura de operación correcta.

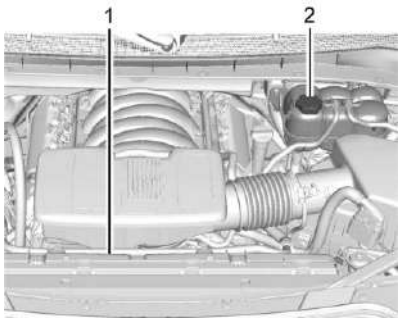

Motor 5.3L V8

1. Ventiladores eléctricos de enfriamiento del motor (no visibles)
2. Tanque de compensación y tapón de presión del refrigerante

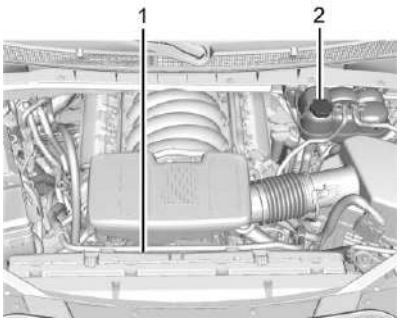

Motor 6.2L V8

1. Ventiladores eléctricos de enfriamiento del motor (no visibles)
2. Tanque de compensación y tapón de presión del refrigerante

Refrigerante del motor

El sistema de enfriamiento del vehículo contiene refrigerante del motor DEX-COOL. Este refrigerante está diseñado para permanecer en el vehículo durante 5 años o 240,000 km (150,000 millas), lo que ocurra primero.

A continuación se explica el sistema de enfriamiento y cómo revisar y agregar refrigerante cuando el nivel está bajo. Si hay problema por sobrecalentamiento del motor, vea *Sobrecalentamiento del motor* ⇨ *325*.

Qué usar

⚠ Advertencia

El agua pura u otros líquidos, como el alcohol, pueden hervir antes que la mezcla adecuada de refrigerante. Con agua pura o una mezcla incorrecta, el motor podría calentarse demasiado pero no habría una advertencia de sobrecalentamiento. El motor podría incendiarse y usted u otras personas podrían sufrir quemaduras.

Precaución

No use nada además de una mezcla de refrigerante DEX-COOL que cumpla con la norma GMW3420 de GM y agua potable limpia. Cualquier otra cosa puede causar daños al sistema de enfriamiento del motor y al vehículo, lo que podría no estar cubierto por la garantía del vehículo.

Use una mezcla 50/50 de agua potable limpia y refrigerante DEX-COOL. Esta mezcla:

- Da protección contra congelamiento hasta -37 °C (-34 °F) de temperatura exterior.
- Da protección contra ebullición hasta 129 °C (265 °F) de temperatura del motor.
- Protege contra óxido y corrosión.
- No daña las partes de aluminio.
- Ayuda a mantener la temperatura adecuada del motor.

Nunca deseche el refrigerante de motor echándolo a la basura, ni vertiéndolo en el suelo, drenajes o corrientes y cuerpos de agua. Haga que el cambio de refrigerante lo realice un centro de servicio autorizado que esté familiarizado con los requisitos legales relativos a los métodos de desecho de refrigerante. Esto ayudará a proteger tanto el ambiente como su propia salud.

Revisión del refrigerante

El tanque de compensación de refrigerante está en el compartimiento del motor, en el lado del conductor del vehículo. Vea *Vista general del compartimiento del motor* ⇨ *313*.

Para revisar el nivel del refrigerante, el vehículo debe estar en una superficie nivelada.

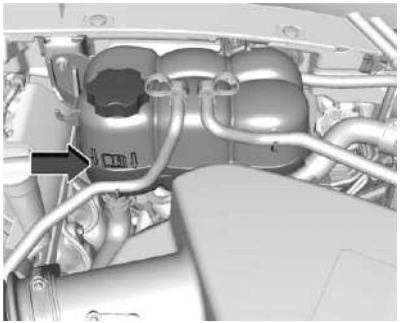

Se ilustra el motor 5.3 L V8, el motor 6.2 L V8 es similar

Revise si se alcanza a ver refrigerante en el tanque de compensación del refrigerante. Si el refrigerante que está dentro del tanque de compensación del refrigerante está hirviendo, espere hasta que se enfríe. El nivel del refrigerante debe estar en la marca indicada o arriba de ella. De no ser así, podría haber una fuga en el sistema de enfriamiento.

Si hay refrigerante visible pero el nivel de refrigerante no está en o arriba de la marca indicada, vea las siguientes secciones sobre cómo agregar refrigerante al siguiente tanque de expansión de refrigerante.

Cómo añadir refrigerante al tanque de compensación del refrigerante

Si el vehículo tiene motor a diesel, consulte "Sistema de enfriamiento" en el suplemento Duramax diesel para el procedimiento adecuado de llenado de refrigerante.

⚠ Advertencia

El derrame de refrigerante en partes de motor caliente puede quemarlo. El refrigerante contiene etilenglicol que se quemará si las partes del motor están suficientemente calientes.

⚠ Advertencia

El agua pura u otros líquidos, como el alcohol, pueden hervir antes que la mezcla adecuada de refrigerante. Con agua pura

(Continúa)

Advertencia (Continúa)

o una mezcla incorrecta, el motor podría calentarse demasiado pero no habría una advertencia de sobrecalentamiento. El motor podría incendiarse y usted u otras personas podrían sufrir quemaduras.

⚠ Advertencia

El vapor y líquidos calientes de un sistema de enfriamiento caliente están bajo presión. Girar la tapa de presión, incluso un poco, puede causar que salgan a alta velocidad y podría quemarse. Nunca gire el tapón cuando el sistema de enfriamiento, incluyendo el tapón de presión, estén calientes. Espere a que el sistema de refrigeración y la tapa de presión se enfríen.

Precaución

La falla en seguir el procedimiento de llenado de refrigerante específico podría causar que el motor se sobrecaliente

(Continúa)

Precaución (Continúa)

y podría causar daño al sistema. Si el refrigerante no es visible en el tanque de expansión, póngase en contacto con su distribuidor.

Si se alcanza a ver refrigerante en el tanque de compensación, agregue refrigerante.



1. Retire el tapón de presión del tanque de compensación del refrigerante cuando el sistema de enfriamiento, incluyendo el tapón de presión del tanque de compensación del refrigerante y la manguera superior del radiador, ya no están calientes.

   Haga girar el tapón de presión lentamente una vuelta completa en sentido inverso al de las manecillas del reloj. Si escucha un silbido, espere hasta que desaparezca. El silbido indica que aún existe algo de presión.
2. Siga haciendo girar el tapón de presión lentamente y retírelo.
3. Llene el tanque de compensación del refrigerante con la mezcla adecuada hasta la marca de lleno frío.
4. Con el tapón de presión removido del tanque de compensación del refrigerante, encienda el motor y déjelo funcionar hasta que el indicador de temperatura del refrigerante del motor indique aproximadamente 90 °C (195 °F).

   En este momento, el nivel del refrigerante dentro del tanque de compensación del refrigerante puede ser más bajo. Si el nivel es menor, agregue más de la mezcla adecuada al tanque de compensación del refrigerante, hasta que el nivel llegue a la marca indicada.

Precaución

Si el tapón de presión no se aprieta herméticamente, pueden ocurrir pérdida de refrigerante y daño al motor. Asegúrese que el tapón quede asegurado y apretado de manera adecuada.

5. Reinstale el tapón de presión firmemente.
6. Verifique el nivel del refrigerante después de apagar el motor y cuando el refrigerante esté frío. De ser necesario, siga los Pasos 1-6 del procedimiento para añadir refrigerante.

Sobrecalentamiento del motor

Precaución

El funcionamiento del motor sin refrigerante puede causar daños o un incendio. El daño del vehículo no estaría cubierto por la garantía del vehículo.

Precaución

No opere el motor si hay una fuga en el sistema de enfriamiento del motor. Esto puede causar una pérdida de todo el refrigerante y puede dañar el sistema y el vehículo. Solicite que cualquier fuga se repare de inmediato.

El vehículo cuenta con varios indicadores para advertir del sobrecalentamiento del motor.

Hay un indicador de temperatura del refrigerante y una luz de advertencia de temperatura del refrigerante del motor en el grupo de instrumentos del vehículo. Vea *Indicador de temperatura del refrigerante del motor* ⇨ *112* y *Luz de advertencia de Temperatura del refrigerante del motor* ⇨ *123*.

Además, hay mensajes MOTOR SOBRECALENTADO DETENGA EL MOTOR, MOTOR SOBRECALENTADO PONGA EL MOTOR EN MARCHA EN VACÍO y LA POTENCIA DEL MOTOR ESTÁ REDUCIDA en el Centro de información del conductor.

Si toma la decisión de no levantar el cofre cuando aparezca esta advertencia, obtenga asistencia de servicio inmediatamente.

Si toma la decisión de no levantar el cofre, asegúrese que el vehículo esté estacionado en una superficie nivelada. Vea *Asistencia en el Camino* ⇨ *421*.

Revise si están funcionando el (los) ventilador(es) de enfriamiento del motor. Si el motor se está sobrecalentando, el los ventiladores deben estar funcionando. En caso contrario, no continúe operando el motor. Pida que realicen el servicio al vehículo.

Si sale vapor del compartimiento del motor

⚠ Advertencia

El vapor y líquidos calientes de un sistema de enfriamiento caliente están bajo presión. Girar la tapa de presión, incluso un poco, puede causar que salgan a alta velocidad y podría quemarse. Nunca gire el tapón cuando el sistema de enfriamiento, incluyendo el tapón de presión, estén calientes. Espere a que el sistema de refrigeración y la tapa de presión se enfríen.

Si no sale vapor del compartimiento del motor

El mensaje MOTOR SOBRECALENTADO DETENGA EL MOTOR o MOTOR SOBRECALENTADO PONGA EL MOTOR EN MARCHA EN VACÍO, junto con una condición de baja del refrigerante, pueden indicar un problema grave.

Si aparece una advertencia de sobrecalentamiento del motor pero no se ve ni se escucha vapor, el problema puede no ser demasiado serio. En ocasiones el motor puede sobrecalentarse ligeramente cuando el vehículo:

- Asciende por una pendiente prolongada en un día caluroso.
- Se detiene después de conducirlo a alta velocidad.
- Opera en marcha sin desplazamiento por periodos prolongados al estar detenido en el tráfico.
- Arrastra un remolque; vea *Información general sobre remolque* ⇨ *307*.

Si el mensaje MOTOR SOBRECALENTADO DETENGA EL MOTOR o MOTOR SOBRECALENTADO PONGA EL MOTOR EN MARCHA EN VACÍO aparece sin una señal de vapor, intente por un momento los pasos siguientes:

1. Apague el aire acondicionado.
2. Encienda el calentador a la máxima temperatura y la máxima velocidad del ventilador. Abra las ventanas según sea necesario.
3. Cuando sea seguro, salga del camino, cambie a P (estacionamiento) o N (neutral) y deje que el motor funcione en marcha en vacío.

Si el indicador de temperatura del refrigerante del motor ya no se encuentra en la zona de sobrecalentamiento o ya no aparece la advertencia de sobrecalentamiento, puede conducir el vehículo. Continúe conduciendo el vehículo lentamente durante unos 10 minutos. Mantenga una distancia segura con respecto al vehículo que esté enfrente. Si la advertencia no se vuelve a encender, continúe conduciendo normalmente y pida que revisen el sistema de enfriamiento respecto al llenado y función adecuados.

Si la advertencia continúa, salga del camino, deténgase y estacione el vehículo inmediatamente.

Si todavía no hay señales de vapor y el vehículo está equipado con ventilador de enfriamiento accionado por el motor, oprima el acelerador hasta que la velocidad del motor sea aproximadamente el doble que la velocidad de marcha en vacío normal durante por lo menos cinco minutos mientras el vehículo está estacionado. Si la advertencia persiste, apague el motor y pida que todas las personas salgan del vehículo hasta que se enfríe.

Si no hay señales de vapor, deje funcionar el motor en marcha sin desplazamiento durante cinco minutos mientras está estacionado. Si aún continúa la advertencia, apague el motor hasta que se enfríe.

Ventilador del motor

Si el vehículo cuenta con ventiladores eléctricos de enfriamiento, es posible que durante casi todas las condiciones cotidianas de conducción se escuche que los ventiladores giran a baja velocidad. Si no se requiere enfriamiento, es posible que los ventiladores se apaguen. Cuando el vehículo lleva carga pesada, lleva un remolque y/o la temperatura exterior

es elevada o se usa el sistema de aire acondicionado, es posible que los ventiladores cambien a alta velocidad y que se escuche más ruido de los ventiladores. Esto es normal e indica que el sistema de enfriamiento está funcionando correctamente. Una vez que ya no se requiera enfriamiento adicional, los ventiladores cambiarán a baja velocidad.

Los ventiladores eléctricos de enfriamiento del motor pueden funcionar después que se apague el motor. Esto es normal y no se requiere servicio.

Líquido del lavaparabrisas

Si el vehículo está equipado con un indicador de nivel de líquido de lavado y el depósito de líquido de lavado está bajo, aparece un mensaje en el Centro de información del conductor (DIC). Para mayor información, vea *Centro de información del conductor (DIC)* ⇨ *128*.

Qué usar

Precaución

- No use fluido de lavador que contenga cualquier tipo de recubrimiento repelente al agua. Esto puede causar que los limpiadores traqueteen o salten.
- No use refrigerante para motor (anticongelante) en el lavaparabrisas. Eso puede dañar el sistema del lavador de parabrisas y la pintura.
- No mezcle agua con líquidos listos para usarse. El agua puede provocar que la solución se congele y dañar el tanque del líquido y otras partes del sistema del lavaparabrisas.
- Si usa líquido concentrado para lavaparabrisas, siga las instrucciones del fabricante para agregar agua.
- Cuando haga mucho frío, llene el tanque del líquido del lavaparabrisas solamente hasta tres cuartas partes de su capacidad. Esto permitirá la expansión del líquido en caso de congelación, lo cual podría dañar el tanque si está completamente lleno.

Asegúrese de leer las instrucciones del fabricante cuando se necesite agregar líquido de limpiaparabrisas. Si opera el vehículo en áreas en las que la temperatura pueda descender por debajo del punto de congelación, use un líquido que cuente con suficiente protección contra congelación.

Cómo agregar líquido al lavaparabrisas



Abra el tapón que tiene el símbolo del lavaparabrisas. Agregue líquido para lavaparabrisas hasta llenar el tanque. Vea en *Vista general del compartimiento del motor* ⇨ *313* la ubicación del depósito.

Frenos

Inspecciones

Revise visualmente los componentes del sistema de frenos como sigue:

- Las líneas y mangueras de frenos para la conexión adecuada, conexiones, adhesión, fugas, grietas y roce.
- Balatas de freno de disco respecto a desgaste y rotores respecto a condición de la superficie.
- Pistas del freno de tambor/zapatas respecto a desgaste o grietas.
- Todas las demás partes del freno respecto a grietas y fugas.

Al hacer la rotación de las llantas, revise el desgaste de las pistas del freno de tambor o las balatas de los frenos de disco.

Solución de problemas

Pedal Freno Durante Viaje

Si el pedal de freno no regresa a la altura normal o si hay un incremento rápido en el desplazamiento del pedal, vea a su distribuidor. Esto podría indicar que se puede requerir dar servicio a los frenos.

Pulsación de frenos

Si los frenos pulsan:

- Revise el rotores, balatas, revestimientos respecto a desgaste irregular. Rectifique o reemplace conforme sea necesario.
- Revise el apriete de todas las tuercas de rueda. Es necesario que las tuercas de las ruedas estén apretadas con el torque, para ayudar a evitar la pulsación de los frenos. Apriete completamente las tuercas de la rueda en la secuencia adecuada para las especificaciones de apriete. Vea *Capacidades/especificaciones* ⇨ *413*.

Rechinido de freno e indicadores de desgaste del freno

⚠ Advertencia

El sonido de advertencia de desgaste de los frenos indica que pronto los frenos no funcionarán bien. Esto podría dar como resultado una colisión. Cuando se escuche el sonido de advertencia de desgaste de los frenos, haga que el vehículo reciba servicio.

Los revestimiento de los frenos de disco tienen indicadores de desgaste integrados que producen un sonido agudo de alerta cuando los revestimientos de freno están desgastados y es necesario colocar revestimientos de freno nuevos. El sonido puede ser intermitente o puede ser constante cuando el vehículo está en movimiento, excepto al aplicar con firmeza el pedal del freno.

Algunas condiciones de manejo o climáticas puede provocar un chillido al aplicar los frenos por primera vez, y desaparece después de varias aplicaciones. Esto no significa que algo esté mal en los frenos.

Remplazo de partes del sistema de frenos

Precaución

Si se continúa conduciendo el vehículo con revestimientos de freno desgastados, puede resultar en reparaciones costosas de los frenos.

Las balatas deben reemplazarse como juegos completos para cada eje.

Siempre reemplace la partes del sistema de frenos con partes de reemplazo nuevas y aprobadas. De no hacerse así, los frenos pueden no funcionar adecuadamente. El desempeño de los frenos puede cambiar de muchas formas si se instalan partes de frenos incorrectas o si se instalan partes incorrectamente.

Sistema de vida de balata

Cuándo cambiar las balatas

Este vehículo tiene un sistema que calcula la vida útil restante de las balatas delanteras y traseras. La vida útil restante de las balatas de freno se muestra como porcentaje para cada eje. El sistema se debe restablecer cada vez que se cambien las balatas.

Cuando el sistema haya determinado que es necesario reemplazar las balatas, aparecerá un mensaje que puede incluir el kilometraje restante.

Las balatas siempre deben reemplazarse como juegos completos para cada eje.

Cómo restablecer el sistema de vida de balata

El sistema detectará automáticamente cuando se reemplacen las balatas significativamente desgastadas. Cuando se enciende la ignición después de instalar nuevas balatas y sensores de desgaste, se mostrará un mensaje. Siga los avisos para restablecer el sistema.

El sistema de vida de las balatas también se puede restablecer manualmente:

1. Coloque el vehículo en P (estacionamiento).
2. Desde la pantalla de inicio de infoentretenimiento, seleccione Estado del vehículo > Mantenimiento > Vida útil de balata. Vea *Estado del vehículo* ⇨ *131*.
3. Toque RESET FRONT BRAKE PADS (Restablecer balatas de freno delantero) o RESET REAR BRAKE PADS (Restablecer balatas de freno trasero). Esto aparecerá una vez que se reemplacen las balatas de freno.
4. Toque RESET (Restablecer) de nuevo para confirmar. El porcentaje de vida útil restante de la balata cambiará a 100%.
5. Repita lo mismo con el otro juego de balatas de freno si también fueron reemplazadas.

Consulte a su distribuidor si las balatas se han reemplazado y no aparece la opción de restablecimiento en la pantalla de información.

Cómo Desactivar el sistema de vida de balata

El sistema de vida de balatas se puede apagar. Esto puede ser necesario si se instalan balatas post-venta sin sensores de desgaste. Cuando se apaga el sistema, los porcentajes de vida útil de las balatas delanteras y traseras no se mostrarán. Sin embargo, los indicadores de desgaste incorporados que emiten un sonido de advertencia de tono alto cuando las balatas están desgastadas aún pueden determinar cuándo deben reemplazarse las balatas. Vea *Frenos* ⇨ *328*.

Para apagar el sistema de vida de balatas:

1. Coloque el vehículo en P (estacionamiento).
2. Desde la pantalla de inicio de infoentretenimiento, seleccione Estado del vehículo > Mantenimiento > Vida útil de balata. Vea *Estado del vehículo* ⇨ *131*.
3. Toque Turn off (Apagar).

Para volver a encender el sistema de vida de las balatas, siga los mismos pasos y toque Turn on (Encender) en el último paso.

Líquido de frenos



El depósito del cilindro maestro de frenos se llena con líquido de frenos DOT 4 aprobado por GM, como se indica en el tapón del depósito. Vea en *Vista general del compartimiento del motor* ⇨ *313* la ubicación del depósito.

Cuando el líquido de frenos llega a un nivel bajo, se enciende la luz de advertencia de frenos. Vea *Luz de advertencia del sistema de frenos* ⇨ *118*.

Revisión del líquido de frenos

⚠ Advertencia

Si se agrega demasiado fluido para frenos, puede derramarse sobre el motor y quemarse, si el motor está suficientemente caliente. Usted u otras personas pueden sufrir quemaduras y el vehículo puede sufrir daños. Agregue

(Continúa)

Advertencia (Continúa)

líquido de frenos solamente cuando se hace un trabajo en el sistema hidráulico de los frenos.

Antes de quitarlo, limpie el tapón del depósito del líquido de frenos y toda el área que lo rodea.

Para revisar el líquido de frenos, coloque el vehículo en P (estacionamiento) en una superficie nivelada. El nivel de líquido de frenos debería estar entre las marcas Min y Max en el depósito de líquido de frenos.

Solamente existen dos razones por las que el líquido de frenos puede ser bajo:

- Desgaste normal de revestimiento de freno. Cuando se instalen nuevos revestimientos, el nivel del líquido regresará a la normalidad.
- Fuga de líquido del sistema de frenos. Con una fuga, los frenos no funcionarán correctamente. Para arreglar el sistema hidráulico de frenos, consulte a su distribuidor.

No agregue líquido de frenos hasta el tope. La fuga no se corrige agregando fluido. Si se agrega fluido cuando los revestimientos están gastados, habrá demasiado fluido cuando se instalen revestimientos nuevos. Añada o retire líquido, según sea necesario, solamente cuando se haga un trabajo en el sistema hidráulico de frenos.

El líquido de frenos absorbe agua con el tiempo que degrada la efectividad del líquido de frenos. Reemplace el líquido de frenos en los intervalos especificados para evitar el incremento de la distancia de frenado. Vea *Programa de mantenimiento* ⇨ *406*.

Qué agregar

⚠ Advertencia

El fluido de freno equivocado o contaminado podría resultar en daño al sistema de freno. Esto podría resultar en la pérdida de frenado guiando a una posible lesión. Use siempre el líquido de frenos adecuado aprobado por GM.

Precaución

Si el fluido para frenos se derrama sobre las superficies pintadas del vehículo, el acabado de la pintura puede dañarse. Lave de inmediato cualquier superficie pintada.

Use solamente líquido de frenos DOT 4 aprobado por GM, de un envase limpio y sellado. Vea *Líquidos y lubricantes recomendados* ⇨ *410*.

Batería - Norteamérica

La batería de equipo original es libre de mantenimiento. No retire la tapa y no agregue fluido.

Cuando necesite una batería nueva, consulte el número de remplazo en la etiqueta de la batería original. Vea en *Vista general del compartimiento del motor* ⇨ *313* la ubicación de la batería.

El vehículo cuenta con una batería de 12 voltios de Material de vidrio absorbente (AGM) La instalación de una batería estándar de 12 voltios resultará en una menor duración de la batería de 12 voltios.

Cuando se utiliza un cargador de batería de 12 voltios en la batería AGM de 12 voltios, algunos cargadores tienen una configuración de batería AGM en el cargador. Si está disponible, utilice la configuración AGM en el cargador, para limitar la tensión de carga a 14.8 voltios. Siga las instrucciones del fabricante del cargador.

Sistema de Paro/Arranque

Este vehículo cuenta con un sistema de Paro/arranque para apagar el motor para ayudar a conservar combustible. Vea *Sistema de Paro/Arranque* ⇨ *211*.

⚠ Advertencia

ADVERTENCIA: Los postes, las terminales y los accesorios relacionados con la batería pueden exponerlo a químicos incluyendo plomo y compuestos de plomo, de los que el Estado de California tiene conocimiento que causan cáncer, defectos de nacimiento u otros daños reproductivos. Lávese las manos después de manejarlos. Para obtener más información, visite www.P65Warnings.ca.gov.

Vea *Advertencia de la propuesta de California 65* ⇨ *1*.

Almacenamiento del vehículo

⚠ Advertencia

Las baterías contienen ácido que puede causarle quemaduras y gas que puede explotar. Si no tiene cuidado, puede resultar severamente lesionado. Siempre use protección para los ojos. Vea en *Arranque con cables pasacorríente - Norteamérica* ⇨ *387* las recomendaciones para manejar una batería sin lesionarse.

Uso poco frecuente: Retire el cable negativo (-), negro, de la batería, para evitar que ésta se descargue.

Almacenamiento prolongado: Retire el cable negativo (-), negro, de la batería o use un cargador lento de baterías.

Doble tracción

Caja Transferencia

Cuándo revisar el lubricante

Consulte *Programa de mantenimiento* ⇨ *406* para determinar cuándo revisar el lubricante.

Cómo revisar el lubricante

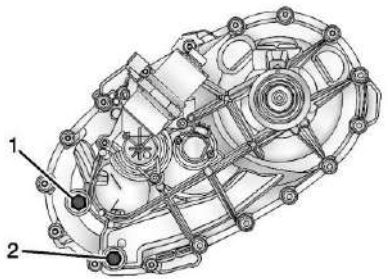

1. Tapón de llenado
2. Tapón de vaciado

Para obtener una lectura exacta, el vehículo debe estar sobre una superficie nivelada.

Si el nivel está por debajo de la parte inferior del orificio del tapón de llenado (1), ubicado en la caja de transferencia, será necesario agregar lubricante. Agregue lubricante suficiente para elevar el nivel hasta la parte inferior del orificio del tapón de llenado (1). Tenga cuidado de no apretar demasiado el tapón.

Cuándo cambiar el lubricante

Consulte *Programa de mantenimiento* ⇨ *406* para determinar con qué frecuencia cambiar el lubricante.

Qué usar

Para determinar qué tipo de lubricante usar, vea *Líquidos y lubricantes recomendados* ⇨ *410*.

Eje delantero

Cuándo revisar el lubricante

No es necesario revisar periódicamente el líquido del eje delantero, a menos que sospeche que hay una fuga o que escuche algún ruido inusual. Una pérdida de fluido podría ser indicación de un problema. Haga que la revisen y la reparen. Este servicio puede ser complejo. Visite a su distribuidor.

No lave a presión directamente la caja de transferencia y/o los sellos de salida del eje delantero/trasero. El agua a alta presión puede retirar los sellos y contaminar el fluido. El fluido contaminado disminuirá la vida de la caja de transferencia y/o los ejes de impulso y se debe reemplazar.

Eje trasero

Cuándo revisar el lubricante

No es necesario revisar periódicamente el líquido del eje trasero a menos que sospeche que hay una fuga o que escuche algún ruido inusual. Una pérdida de fluido podría ser indicación de un problema. Haga que la revisen y la reparen. Este servicio puede ser complejo. Visite a su distribuidor.

No lave a presión directamente la caja de transferencia y/o los sellos de salida del eje delantero/trasero. El agua a alta presión puede retirar los sellos y contaminar el fluido. El fluido contaminado disminuirá la vida de la caja de transferencia y/o los ejes de impulso y se debe reemplazar.

Revisión del freno y el mecanismo de estacionamiento P (estacionamiento)

⚠ Advertencia

Al hacer esta revisión, el vehículo podría empezar a moverse. Usted u otras personas pueden sufrir lesiones y pueden ocasionarse daños materiales. Asegúrese que haya espacio frente al vehículo, en caso de que empiece a moverse. Esté preparado para aplicar el freno normal inmediatamente si el vehículo empieza a moverse.

Estacione el vehículo en una pendiente inclinada, con el frente del vehículo hacia abajo. Manteniendo el pie sobre el freno normal, aplique el freno de estacionamiento.

- Para verificar la capacidad de detención del freno de estacionamiento: Con el vehículo encendido y la transmisión en la posición N (neutral), retire lentamente la presión del pedal del freno normal. Haga esto hasta que el vehículo quede detenido únicamente por el freno de estacionamiento.
- Para verificar la capacidad de detención del mecanismo P (estacionamiento): Con el vehículo encendido, cambie a P (estacionamiento). Después libere el freno de estacionamiento y retire lentamente la presión del pedal de freno regular.

Si el vehículo requiere servicio, contacte a su distribuidor.

Cambio de la pluma limpiaparabrisas

Precaución

Si se permite que el brazo del limpiaparabrisas toque el parabrisas cuando no esté instalada la hoja del limpiaparabrisas podría dañarse el parabrisas. Cualquier daño que ocurra no estará cubierto por la garantía del vehículo. No permita que el brazo del limpiaparabrisas toque el parabrisas.

Las plumas de los limpiaparabrisas deben revisarse en busca de indicios de desgaste o grietas.

Consulte a su distribuidor respecto al tipo y el tamaño apropiados.

Cambio de la pluma del limpiaparabrisas

Para remplazar el ensamble de la pluma de los limpiaparabrisas:

1. Tire del ensamble de la hoja del limpiaparabrisas para separarlo del parabrisas.

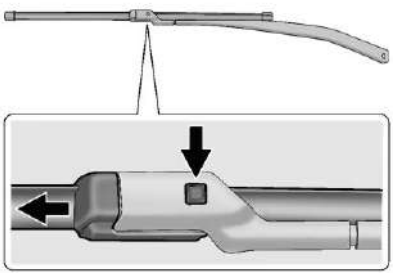

2. Oprima el botón que está en medio del conector del brazo del limpiador y tire de la pluma del limpiador hacia fuera del conector del brazo.
3. Retire la pluma del limpiador.

4. Para reemplazar la hoja del limpiaparabrisas siga los pasos 1-3 en orden inverso.

Cambio de la pluma del limpiador del medallón

Para remplazar la pluma del limpiaparabrisas trasero:

1. Con el limpiador trasero en la posición OFF (apagado), abra el vidrio levadizo para tener acceso al brazo/aspa del limpiador trasero.

   La pluma del limpiador trasero no se asegurará en posición vertical de modo que tenga cuidado al alejarla del vehículo.

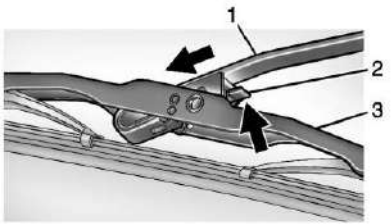

2. Empuje la palanca de liberación (2) para desacoplar el gancho y empuje el brazo del limpiador (1) hacia fuera del ensamble de la pluma (3).
3. Empuje el nuevo ensamble de la pluma de manera segura en el gancho del brazo del limpiador hasta que la palanca de liberación entre en su sitio, con lo que se escucha un clic.
4. Regrese el ensamble del brazo del limpiador y la pluma a su posición se reposo, sobre el cristal.

Cambio de cristal

Si es necesario cambiar el parabrisas o el cristal lateral delantero, vea a su concesionario para determinar el tipo correcto de cristal de remplazo.

Reemplazo del parabrisas

Sistema HUD

El parabrisas es parte del sistema de pantalla superior (HUD). Si el parabrisas se debe reemplazar, obtenga uno que sea diseñado para HUD o la imagen de HUD puede parecer fuera de foco.

Sistemas de asistencia al conductor

Si el parabrisas se debe reemplazar y el vehículo está equipado con un sensor de cámara delantera para los Sistemas de asistencia del conductor, se recomienda un parabrisas de reemplazo de GM. El parabrisas de reemplazo se debe instalar de acuerdo con las especificaciones de GM respecto a la alineación adecuada. Si no lo está, estos sistemas pueden no funcionar adecuadamente, pueden mostrar mensajes, o pueden no funcionar en absoluta. Consulte a si distribuidor respecto al reemplazo del parabrisas adecuado.

Puntal(es) neumáticos

⚠ Advertencia

Si los puntales neumáticos que sostienen el cofre, cajuela, y/o puerta trasera abiertos falla, usted y otras personas podrían lesionarse seriamente. Lleve el vehículo a su distribuidor para servicio de inmediato. Revise visualmente los puntales neumáticos respecto a señales de desgaste, grietas, u otro daño periódicamente. Revise para asegurarse que el cofre/cajuela/puerta trasera se mantenga abierta con suficiente fuerza. Si los puntales fallan en sostener el cofre/cajuela/puerta trasera, no los opere. Pida que realicen el servicio al vehículo.

Precaución
No aplique cinta o cuelgue ningún objeto de los puntales neumáticos. Además no presione hacia abajo o jale los puntales neumáticos. Esto puede causar daño al vehículo.

Su vehículo puede estar equipado con puntales neumáticos para proporcionar asistencia para levantar y sostener abierto el sistema de cofre/cajuela/puerta trasera en posición completamente abierta.

Vea *Programa de mantenimiento* ⇨ *406*.



Cofre

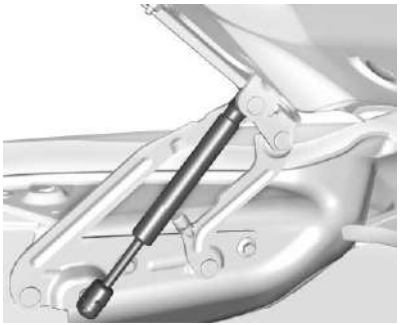

Cajuela



Puerta trasera

Alineación de los faros.

Alineación de faros delanteros

La orientación del faro se ha ajustado previamente y no debería necesitar ajustes adicionales.

Si el vehículo resulta dañando en una colisión, la orientación de los faros puede verse afectada. Si es necesario hacer ajustes a los faros delanteros, vea a su distribuidor.

Reemplazo de focos

Iluminación de LED

Este vehículo está equipado con fuentes de luz LED para todas las luces exteriores.

Los ensambles de luz no contienen ninguna fuente de luz reparable (por ejemplo, focos incandescentes).

Para cambiar cualquier ensamble de iluminación LED, póngase en contacto con su distribuidor.

Sistema eléctrico

Sobrecarga del sistema eléctrico

El vehículo cuenta con fusibles y disyuntores de circuito para dar protección contra la sobrecarga del sistema eléctrico.

Cuando la carga eléctrica de corriente es demasiado pesada, el disyuntor de circuito se abre y se cierra, protegiendo al circuito hasta que la carga de corriente regresa al nivel normal o hasta que se resuelve el problema. Esto reduce en gran medida la posibilidad de sobrecarga del circuito e incendio debidos a problemas eléctricos.

Los fusibles e interruptores de circuito protegen los cables que proporcionan energía a los dispositivos en su vehículo.

Si ocurre un problema en el camino y es necesario remplazar un fusible, se puede tomar un fusible del mismo amperaje de otra posición. Elija el de alguna función del vehículo que no sea necesaria y repóngalo tan pronto como sea posible.

Para revisar los fusibles, busque la banda del interior del fusible. Si la banda está rota o fundida, remplace el fusible. Asegúrese de reemplazar los fusibles defectuosos con fusibles del mismo tamaño y capacidad.

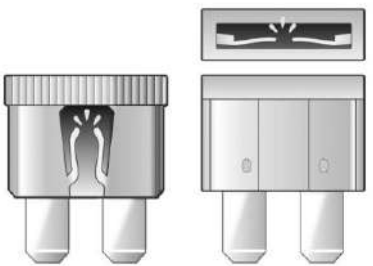



Reemplazo de fusible fundido

1. Apague el vehículo.
2. Localice el extractor de fusibles en la tapa de extremo del tablero de instrumentos. Consulte el *Bloque de fusibles del tablero de instrumentos* ⇨ *344*.

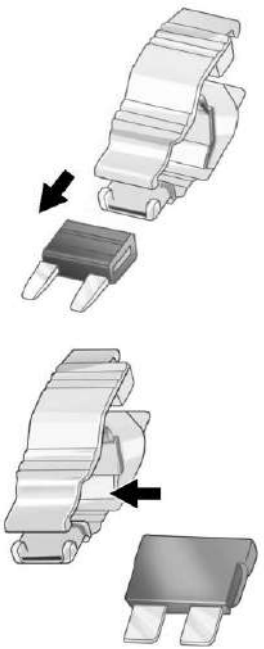

3. Use el extractor de fusible para retirar el fusible de la parte superior o lado, como se muestra anteriormente.
4. Si el fusible se debe reemplazar de inmediato, también se proporcionan fusibles de repuesto en la tapa de extremo del tablero de instrumentos o tome prestado un fusible de reemplazo con el mismo amperaje del bloque de fusibles. Elija una función del vehículo que no sea necesaria para operar el vehículo con seguridad. Repita los pasos 2-3.
5. Inserte el fusible de reemplazo en la ranura vacía del fusible fundido.

En la siguiente oportunidad, visite a su distribuidor para reemplazar el fusible fundido.

Cableado de faro

Una sobrecarga eléctrica puede provocar que las luces se enciendan y se apaguen o, en algunos casos, que se queden apagadas. Haga revisar inmediatamente el cableado de los faros si las luces se encienden y apagan o se quedan apagadas.

Limpiaparabrisas

Si el motor de los limpiaparabrisas se sobrecalienta debido a nieve o hielo, los limpiaparabrisas se detendrán hasta que el motor se enfríe y después volverán a funcionar.

Aunque el circuito está protegido contra sobrecarga eléctrica, la sobrecarga debida a nieve o hielo abundantes puede dañar el mecanismo articulado de los limpiadores. Siempre retire el hielo y la nieve abundantes del parabrisas antes de usar los limpiaparabrisas.

Si la sobrecarga se debe a un problema eléctrico y no a nieve o hielo, asegúrese de corregirla.

Fusibles y cortacircuitos

⚠ Peligro

Los fusibles e interruptores de circuito están marcados con su clasificación de ampéres. No exceda la clasificación de amperaje especificada cuando reemplace los fusibles e interruptores de circuito. El uso de un fusible o interruptor de circuito de tamaño excesivo puede resultar en el incendio del vehículo. Usted y otros podrían resultar lesionados seriamente o morir.

⚠ Advertencia

La instalación o uso de fusibles que no cumplan con las especificaciones del fusible original de GM es peligroso. Los fusibles podrían fallar, y resultar en un incendio. Usted u otras personas pueden lastimarse o morir, y el vehículo puede sufrir daños.

Los fusibles e interruptores de circuito protegen el sistema eléctrico de cortocircuitos, reduciendo ampliamente la probabilidad de daños eléctricos o incendios.



Vea *Accesorios y modificaciones* ⇨ *310* y *Información general* ⇨ *310*.

Para revisar o reemplazar un fusible fundido, consulte *Sobrecarga del sistema eléctrico* ⇨ *336*.

Bloque de fusibles del compartimiento del motor

El bloque de fusibles del compartimiento del motor está en el compartimiento del motor, en el lado del conductor del vehículo.

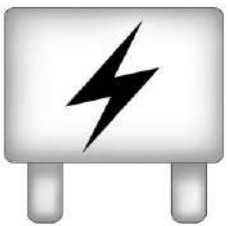

Levante la cubierta para tener acceso al bloque de fusibles.

Precaución

Derramar líquidos sobre cualquier componente eléctrico del vehículo puede dañarlo. Mantenga siempre en su sitio las cubiertas de todos los componentes eléctricos.

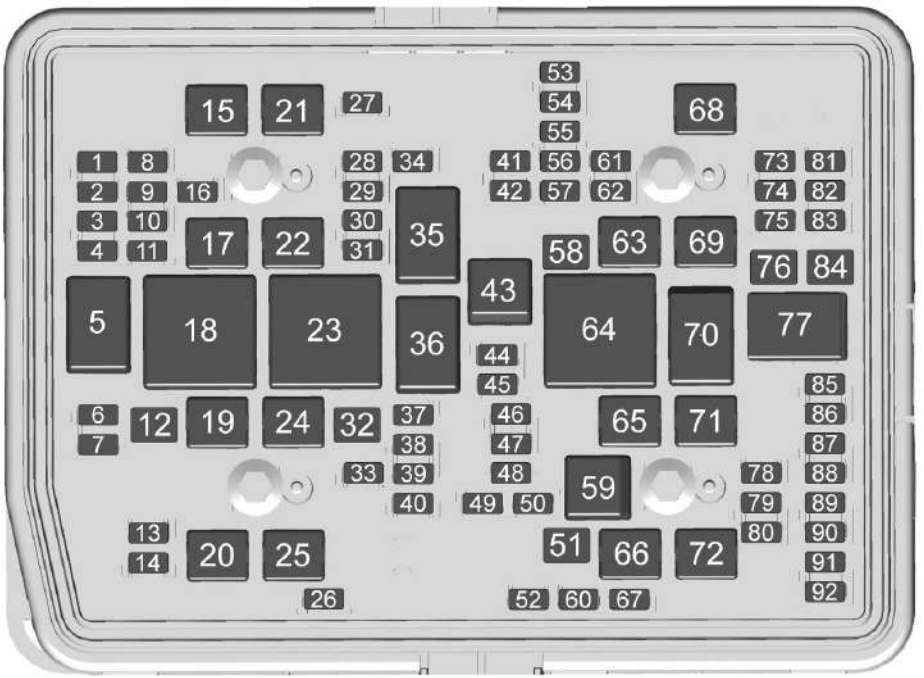
15
21
27
53
54
55
68
1
2
3
4
8
9
10
11
16
28
29
30
31
34
41
42
56
57
61
62
73
74
75
81
82
83
17
22
35
58
63
69
76
84
5
18
23
36
43
64
70
77
44
45
85
86
87
6
7
12
19
24
32
37
38
46
47
65
71
33
39
40
48
59
78
79
80
88
89
90
49
50
13
14
20
25
51
66
72
91
92
26
52
60
67

Fusibles	Uso
F01	–
F02	SAM RF (BATT 2) – Módulo de acceso lateral delantero derecho (Batería 2)
F03	SAM RR (BATT 1) – Módulo de acceso lateral trasero derecho (Batería 2)
F04	–
F06	ELM 7 – Módulo de iluminación exterior 7
F07	ELM 4 – Módulo de iluminación exterior 4
F08	–
F09	ELM 5 – Módulo de iluminación exterior 5
F10	ACP 3 – Plataforma informática avanzada de Sistemas de asistencia al conductor 3
F11	LRR FRT SRR/VKS FRT – Sensor de radar de largo alcance/Sensor de radar de corto alcance/Sensor de llave virtual 1 y 3
F12	SAM RF (BATT 1) – Módulo de acceso lateral delantero derecho (Batería 1)
F13	WSW FRT – Lavador delantero
F14	WSW RR – Lavador trasero
F15	REC BATT 2 – Batería de centro eléctrico trasero 2
F16	PSM – Módulo de sirena eléctrica
F17	EBCM BATT 1 – Batería de Módulo de control electrónico de frenos 1
F19	DC/AC INV – Inversor de corriente directa/ corriente alterna
F20	IECR 2 – Centro eléctrico interior derecho 2
F21	ACP 4 – Plataforma informática avanzada de Sistemas de asistencia al conductor 4
F22	–
F24	Fuel HTR – Calentador de combustible
F25	REC BATT 1 – Batería de centro eléctrico trasero 1
F26	Lavado de cámara
F27	Claxon
F28	HDLP RT – Faro derecho
F29	HDLP LT – Faro izquierdo
F30	ELM 3 – Módulo de iluminación exterior 3
F31	ELM 1 – Módulo de iluminación exterior 1

Fusibles	Uso
F32	SAM RR (BATT 1) – Módulo de acceso lateral trasero derecho (Batería 1)
F33	Not R/C – RUN/CRANK (Operación/marcha) de Columna de dirección
F34	–
F37	MISC BODY IGN 1 – Módulo de control electrónico de freno/Módulo de control diferencial/Pantalla auxiliar de luz reflectiva
F38	MISC BODY IGN 2 – Inversor de corriente directa corriente alterna/RUN CRANK (Operación/marcha) Módulo de iluminación exterior/Módulo de control de ventilador de asiento fila 1 y 2
F39	Instalador de mejoras

Fusibles	Uso
F40	MISC IP IGN – RUN/CRANK: Cobro electrónico de peaje/ Espejo retrovisor interior/ Preparativo de instalador de mejoras/Calentador eléctrico de aire delantero/ Módulo de detección y diagnóstico
F41	TRLR PRK LAMP – Luz de estacionamiento de remolque
F42	T/LAMP RT – Luz de remolque derecha
F44	TIM/TRLR IGN – Módulo de interfaz de remolque
F45	SECD AXLE MTR – Motor de eje secundario
F46	ECM IGN – Módulo de control de motor

Fusibles	Uso
F47	TCM/TCC/PTSQ/DEFN IGN – Módulo de control de transmisión/Módulo de control de caja de transferencia/Calidad de sonido de tren motriz/ Módulo de control de fluido de escape diesel
F48	–
F49	TRANS AUX OIL PUMP – Bomba de aceite auxiliar de transmisión
F50	A/C CLUTCH – Compresor de control de desplazamiento variable eléctrico
F51	TCCM - Módulo de control de la caja de cambios
F52	FRT WPR – Limpiador delantero
F53	–

Fusibles	Uso
F54	T/LAMP LT – Luz de remolque izquierda
F55	TRLR REV LAMP – Luces de reversa de remolque
F56	SADS – Sistema de amortiguamiento semi-activo
F57	–
F58	STRTR MTR – Motor de arranque
F60	PWR/TRN SNSR 2 – Sensor de tren motriz 2
F61	ALC MAIN – Control automático de nivelación
F62	DEFC BATT 2/CNSTR VENT SOL – Módulo de control de fluido de escape diesel/ Módulo de zona de tanque de combustible/Solenoide de ventilación de depósito
F63	TRLR BRK – Módulo de control de freno de remolque
F65	–
F66	COOL FAN MTR – Módulo de ventilador de enfriamiento izquierdo
F67	–
F68	ALC MTR – Motor de control de nivelación automática
F69	STRTR PINION – Piñón de motor de arranque
F71	COOL FAN MTR LT – Motor de ventilador de enfriamiento izquierdo
F72	COOL FAN MTR RT – Motor de ventilador de enfriamiento derecho
F73	TRLR STP/TRN LIGHT LT – Luz de alto/direccional izquierda de remolque
F74	TIM BATT 2 – Batería de módulo de interfaz de remolque 2
F75	DEFC BATT 1 – Batería de controlador de fluido de escape diesel 1
F76	ELEC RNG BDS – Módulo de estribo de articulación
F78	ECM BATT – Batería de módulo de control del motor
F79	CABIN COOL PUMP 17W – Motor de bomba de agua auxiliar
F80	PWR/TRN SNSR 1 – Sensor de tren motriz 1
F81	TRLR STP/TRN LIGHT RT – Luz de alto/direccional derecha de remolque
F82	TIM BATT 1 – Batería de módulo de interfaz de remolque 1

Fusibles	Uso
F83	FTZM – Módulo de zona de tanque de combustible
F84	TRLR_BATT – Batería de remolque
F85	AUX WATER PUMP – Motor de bomba de agua de enfriador de aire de carga
F86	PWR/TRN ECM 1 – Módulo de control eléctrico de tren motriz 1
F87	EVEN INJ/ECM – Bobina de ignición par/Módulo de control del motor
F88	O2 B SNSR/MAF/ECM/ WRAF/BCV – Módulo de control del motor: Sensor de oxígeno caliente/Flujo de aire másico/Presión absoluta de entrada/Presión absoluta de entrada de acelerador/Motor de bomba de purga de emisiones de evaporación/Actuador de válvula giratoria de bloque/Aire-combustible de rango amplio
F89	O2 A SNSR/EPWR/CNSTR PRGE/WRAF – Módulo de control de motor: Solenoide de escape de leva escalonada/Solenoide de admisión de leva escalonada/Derivación de turbo de solenoide/ Solenoide de purga de depósito/Aire-combustible de rango amplio/Solenoide de control de aceite de motor
F90	ODD INJ/ECM – Bobina de ignición impar/Módulo de control del motor
F91	PWR/TRN ECM 2 – Módulo de control de motor de tren motriz 2
F92	AERO SH – Obturador aerodinámico

Relevadores	Uso
K05	–
K18	DC/AC INV – Inversor de corriente directa/ corriente alterna
K23	FUEL HTR – Calentador de combustible
K35	TRLR PRK LAMP – Luz de estacionamiento de remolque

Relevadores	Uso
K36	RUN/CRANK – Operación/Marcha
K43	SECD AXLE MOTOR – Motor de eje secundario
K59	A/C CLTCH – Compresor de control de desplazamiento variable eléctrico
K64	STRTR MTR – Motor de arranque
K70	STRTR PINION – Piñón de motor de arranque
K77	PWR/TRN - Tren motriz

Bloque de fusibles del tablero de instrumentos

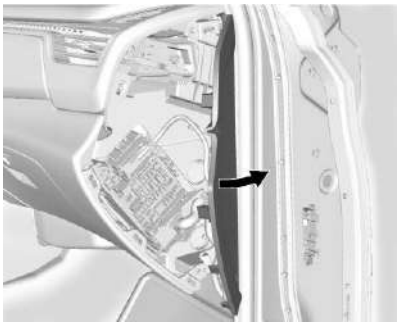

La puerta de acceso al bloque de fusibles del tablero de instrumentos derecho está en el borde del lado del pasajero del tablero de instrumentos.

Tire de la cubierta para tener acceso al bloque de fusibles. Un extractor de fusibles está disponible en la tapa de extremo del tablero de instrumentos derecho.

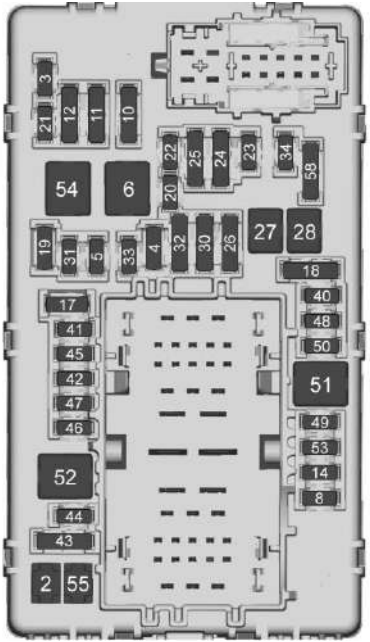

Hay relevadores en la parte trasera del bloque de fusibles. Para tener acceso a ellos, presione las lengüetas y retire el bloque de fusibles.

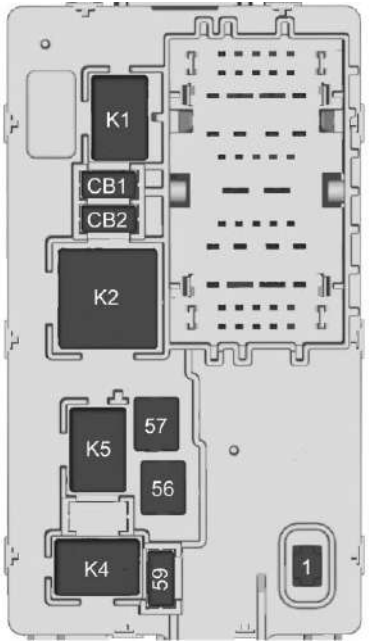

Es posible que el vehículo no cuente con todos los fusibles, los relevadores y las características que se ilustran.

Fusibles	Uso
F01	RT DR – Puertas derechas
F02	LT DR – Puertas izquierdas
F03	UGDO/OHC/CAMERA/ETC/ ACP2/LIDAR – Abridor de puerta de cochera universal/ Consola superior/Cámara/ Cobro electrónico de peaje/ Plataforma informática de Sistemas de asistencia avanzada de conductor/ Detección y rango de luz
F04	BCM 2 – Módulo de control de la carrocería 2
F05	DISPLAYS – Pantalla de cabina virtual
F06	FRT BLWR – Ventilador delantero

Fusibles	Uso
F08	LT DR PNL – Módulo de puerta de acceso lateral de tablero de puerta izquierda/ Sensor de detección de objetos/Interruptor exterior de bloqueo de puerta/ Interruptor de tablero de puerta
F10	TVR/UVM/TILT – Módulo de vehículo de instalador de mejoras/Interruptor de inclinación y telescopio de dirección
F11	DLC/COL LOCK – Conector de enlace de datos/Seguro de columna de dirección
F12	CGM/ONSTAR – Módulo Gateway Central/ Plataforma de control telemático (ONSTAR)
F14	RT DR PNL – Módulo de puerta de acceso lateral de tablero de puerta derecha/ Sensor de detección de objetos/Interruptor exterior de bloqueo de puerta/ Interruptor de tablero de puerta
F17	STR WHL CONTRL – Controles al volante
F18	–
F19	–
F20	–
F21	–
F22	HTD WHL – Volante con calefacción
F23	–
F24	GLVBX DR REL – Liberación de puerta de guantera
F25	SEO/Upfitter – Preparativo de instalador de mejoras - Reflector de policía izquierdo/Reflector de policía derecho
F26	USB/SEO RAP – Bus en serie universal/Energía retenida para los accesorios de optimización de motor de búsqueda (conector de infoentretenimiento de pasajero delantero)/ Tomacorriente USB auxiliar/ Conector de audio-video auxiliar/Tomacorriente auxiliar CA
F27	APO/RAP – Tomacorriente auxiliar/Energía retenida para los accesorios
F28	–

Fusibles	Uso
F30	SDM/AOS/NVM/TBCS – Módulo de detección y diagnóstico/Detección automática de ocupantes/ Módulo de visión nocturna/ Interruptor de control de freno de remolque
F31	BCM 3 – Módulo de control de la carrocería 3
F32	VCU USB – Unidad de cabina virtual
	–
F33	BCM 4 – Módulo de control de la carrocería 4
F34	Fuera de Park (estacionamiento)
F40	–
F41	–

Fusibles	Uso
F42	ELEC PRK/BRK SW/ERTS – Interruptor de freno eléctrico de estacionamiento/Selección electrónica de rango de transmisión – Módulo de palanca de cambios
F43	RSI/MFC – Módulo de control multifunción/Conector de infoentretenimiento de pasajero delantero/ Conector de audio-video auxiliar/Módulo de audio-video auxiliar e Infoentretenimiento de asiento trasero
F44	–
F45	–
F46	–
F47	–
F48	TCM - Módulo de control telemático

Fusibles	Uso
F49	BCM 1 – Módulo de control de la carrocería 1
F50	–
F51	–
F52	–
F53	–
F54	Quemacocos
F55	MSM ROW 2 MTR RT – Módulo de asiento de memoria derecho fila 2
F56	DC/DC CNV BATT 1 – Batería de convertidor de corriente directa/corriente directa 1
F57	DC/DC CNV BATT 2 – Batería de convertidor de corriente directa/corriente directa 2
F58	–
F59	–

Disyuntores de circuito	Uso
CBO1	–
CBO2	APO 2 – Tomacorriente CD auxiliar de fila 2

Relevadores	Uso
K01	GLVBX DR REL – Liberación de puerta de guantera
K02	RAP/ACCY 1 – Energía retenida para los accesorios/ Accesorio 1
K04	–
K05	–

Bloque de fusibles del compartimiento trasero

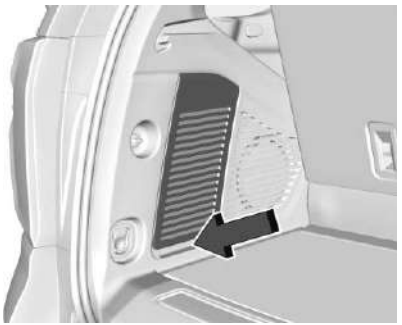

La caja de fusibles del compartimento trasero se encuentra detrás del panel de acceso en el lado izquierdo del compartimento.

Jale el panel hacia afuera agarrando la ranura de acceso para los dedos en el borde trasero.

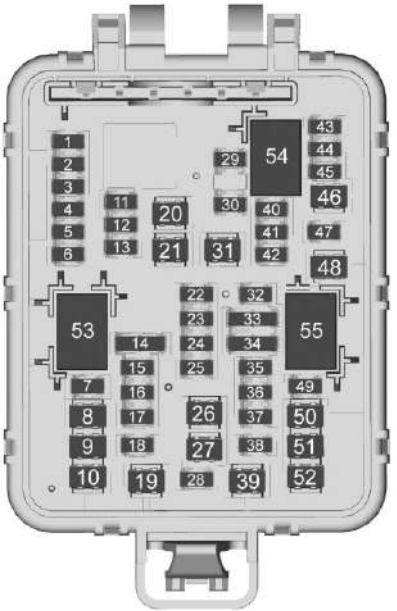

Es posible que el vehículo no cuente con todos los fusibles, los relevadores y las características que se ilustran.

Fusibles	Uso
F01	RFA – Actuador de función remota
F02	–
F03	HTD SEAT MDL ROW 1 – Módulo de asiento con calefacción fila 1
F04	MSM DRVR – Módulo de asiento con memoria del conductor
F05	–
F06	–
F07	Amp Aux 2 – Amplificador Auxiliar 2
F08	AMP RRSEAT – Amplificador de asiento trasero
F09	SAM LR (BATT 1) – Módulo de acceso lateral trasero izquierdo (Batería 1)
F10	–
F11	PWR FOLD SEAT ROW 2 – Asiento plegable eléctrico fila 2
F12	GBS – Sensor de ruptura de ventana
F13	SAM LR (BATT 2) – Módulo de acceso lateral trasero izquierdo (Batería 2)
F14	MSM ROW 2 – Interruptor de posición de asiento derecho de fila 2/Módulo de refuerzo de memoria derecho fila 2/ Módulo de asiento de memoria derecho fila 2 e Interruptor de posición del asiento izquierdo fila 2/ Módulo de refuerzo de memoria izquierdo fila 2/ Módulo de asiento de memoria izquierda fila 2
F15	HTD SEAT MDL ROW 1 (BATT 2) – Módulo de asiento con calefacción fila 1 (Batería 2)
F16	RH CINCH LATCH – Seguro global de puerta delantera derecha/Seguro global de puerta trasera derecha
F17	MSM PASS – Módulo de soporte lumbar de pasajero/Módulo de asiento con memoria del pasajero/ Módulo de refuerzo de memoria de pasajero (1 y 2)/ Interruptor de posición de asiento del pasajero
F18	REAR WIPER - Motor de limpiador trasero
F19	–
F20	RR DEFOG – Desempañador trasero

Fusibles	Uso
F21	MSM ROW 2 MTR LT – Módulo de asiento de memoria 2 izquierdo
F22	HVAC_RR/FCCD/FPI – Consola trasera de pantalla de placa frontal de calefacción, ventilación y aire acondicionado trasero/Pantalla central de comando delantero
F23	ODS – Sensor de detección de ocupantes
F24	–
F25	OBS DET – Radar de corto alcance trasero izquierdo y derecho/Radar de corto alcance trasero izquierdo y derecho
F26	RDCM – Módulo de control de diferencial
F27	Amp Aux 1 – Amplificador Auxiliar 1
F28	WCM/VKM – Módulo de cargador inalámbrico/ Módulo de respaldo de llave virtual
F29	–
F30	–
F31	Amp – Amplificador
F32	–
F33	ICCM – Módulo de control del chasis integrado
	–
F34	HTD SEAT MDL ROW 2 – Módulo de asiento con calefacción fila 2
F35	TTPM/VKS RR – Módulo de monitor de llanta de remolque/Sensor de llave virtual trasera
F36	ELM 2 – Módulo de iluminación exterior 2
F37	ELM 6 – Módulo de iluminación exterior 6
F38	RFCM/RR_SLD_CNSL – Módulo de compartimiento de congelador de refrigerador/Consola deslizable eléctrica
F39	SAM LF (BATT 1) – Módulo de acceso lateral delantero izquierdo (Batería 1)
F40	–
F41	–
F42	SAM LF (BATT 2) – Módulo de acceso lateral delantero izquierdo (Batería 2)
F43	UPA – Módulo de asistencia de estacionamiento
F44	–

Fusibles	Uso
F45	AFL AHL – Iluminación frontal adaptativa/Nivelación automática de faro
F46	REAR HVAC BLWR MTR – Módulo trasero de control de motor de ventilador
F47	LH CINCH LATCH – Seguro global de puerta delantera izquierda/Seguro global de puerta trasera izquierda
F48	PWR SEAT RECL MDL – Módulo de asiento plegable eléctrico fila 3
F49	LIFT GLASS – Liberación de vidrio levadizo
F50	DRVR PWR SEAT – Interruptor lumbar de asiento del conductor/ Interruptor de posición del asiento del conductor/ Módulo de asiento de memoria del conductor
F51	PWR TAILGATE MDL– Módulo de puerta trasera eléctrica
F52	PASS PWR SEAT – Interruptor de posición de asiento del pasajero/Módulo de asiento con memoria del pasajero/Interruptor lumbar de asiento del pasajero

Relevadores	Uso
K53	–
K54	–
K55	LIFT GLASS – Liberación de vidrio levadizo

Ruedas y llantas

Llantas

Cada vehículo GM nuevo tiene llantas de alta calidad hechas por un fabricante de llantas líder. Ver el manual de garantía para obtener información respecto de la garantía de las llantas y dónde obtener servicio. Para mayor información, contacte al fabricante de las llantas.

⚠ Advertencia

- Las llantas que no han recibido buen mantenimiento o que se usan incorrectamente son peligrosas.
- La sobrecarga de las llantas puede provocar sobrecalentamiento, como resultado de una flexión excesiva. Podría reventarse una llanta y ocasionar un choque grave. Vea *Límites de carga del vehículo* ⇨ *203*.
- Las llantas infladas a menor presión que la indicada representan el mismo peligro que las llantas sobrecargadas. La colisión resultante podría causar lesiones severas. Revise periódicamente todas las llantas, para mantener la

(Continúa)

Advertencia (Continúa)

presión recomendada. La presión de las llantas debe revisarse con las llantas frías.

- Es más probable que las llantas infladas excesivamente se ponchen o se rompan debido a un impacto repentino, como al caer en un bache. Mantenga las llantas a la presión recomendada.
- Las llantas gastadas o viejas pueden provocar una colisión. Si el dibujo está muy gastado, remplácelas.
- Remplace las llantas que hayan sufrido daños por impacto con baches, aceras, etc.
- Las llanta reparadas de manera incorrecta pueden provocar una colisión. Solamente su distribuidor o un centro autorizado de servicio para llantas deben reparar, remplazar, desmontar y montar las llantas.

(Continúa)

Advertencia (Continúa)

- No gire las ruedas a más de 56 km/h (35 mph) sobre superficies resbalosas tales como nieve, lodo, hielo, etc. El giro excesivo puede causar que las llantas exploten.

Consulte en *Presión de las llantas para manejo a alta velocidad* ⇨ *359* el ajuste de la presión de inflado para conducción a alta velocidad.

Neumáticos para todas las estaciones

Este vehículo puede venir con llantas para todas las estaciones. Estas llantas están diseñadas para brindar buen desempeño en general en la mayoría de las superficies de caminos y de condiciones climáticas. Las llantas de equipo original diseñadas de acuerdo con los Criterios de desempeño de llantas (TPC) específicos de GM tienen un código de especificación TPC moldeado en la pared lateral.

Considere instalar llantas de invierno en el vehículo si se espera conducir con frecuencia en caminos cubiertos por hielo o nieve. Las llantas para todas las estaciones brindan un desempeño adecuado para la mayoría de las condiciones de conducción en invierno, pero puede ser que no brinden el mismo nivel de tracción o de desempeño que las llantas para invierno en caminos cubiertos con nieve o hielo. Consulte "Llantas de invierno" a continuación.

Llantas para invierno

Este vehículo no se equipó originalmente con llantas para invierno. Las llantas para invierno están diseñadas para ofrecer mayor tracción en caminos cubiertos con nieve o hielo. Considere instalar llantas de invierno en el vehículo si se espera conducir con frecuencia en caminos cubiertos por hielo o nieve. Consulte a su distribuidor para obtener detalles sobre la disponibilidad de llantas para invierno y la elección de la llanta adecuada. Vea también *Compra de llantas nuevas* ⇨ *366*.

Con las llantas para invierno, la tracción en caminos secos puede ser menor, el ruido provocado por el camino puede ser mayor y la vida del dibujo puede ser menor. Después de

cambiar a llantas para invierno, esté alerta para detectar los cambios en el manejo y frenado del vehículo.

Si utiliza llantas de invierno:

- Use llantas de la misma marca y con el mismo tipo de dibujo en las cuatro ruedas.
- Use solamente llantas de capas radiales con las mismas características de tamaño, capacidad de carga y rango de velocidad que las llantas originales.

Es probable que no haya llantas para invierno con el mismo rango de velocidad que las llantas originales con rango de velocidad H, V, W, Y y ZR. Si se eligen llantas para invierno con menor rango de velocidad, nunca exceda su capacidad máxima de velocidad.

Llantas de perfil bajo

Precaución
Las llantas de perfil bajo son más susceptibles a daños causados por peligros en el camino o impactos en la banqueta que las llantas de perfil estándar. Las llantas (Continúa)

Precaución (Continúa)
y/o el ensamble de las ruedas pueden sufrir daños al entrar en contacto con peligros del camino como baches u objetos afilados o al deslizarse contra la guarnición de la acera. La garantía no cubre este tipo de daños. Mantenga todas las llantas infladas con la presión correcta y siempre que sea posible evite el contacto con la guarnición de las aceras, así como los baches y otros peligros del camino.

Si el vehículo tiene llantas de tamaño 285/40R24, éstas están clasificadas como llantas de perfil bajo.

Llantas todo terreno

Este vehículo puede tener llantas para todo terreno o terreno lodoso. Estas llantas proporcionan buen desempeño en la mayoría de las superficies del camino, condiciones de clima, y para conducción fuera del camino. Vea *Conducción carretera sin asfalto* ⇨ *195*.

El patrón del dibujo de estas llantas se puede desgastar más irregularmente que otras llantas. Considere rotar las llantas con mayor frecuencia en intervalos de 12 000 km (7,500 millas) si se observa el desgaste irregular cuando se revisen las llantas. Vea *Inspección de llantas* ⇨ *364*.

Etiqueta de pared lateral de la llanta

En el costado de la llanta hay información útil sobre ella. El ejemplo muestra el lateral de una llanta de vehículo de pasajeros regular.

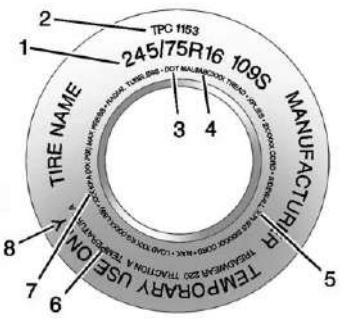

Pasajero/Llanta de refacción

(1) Tamaño de la llanta : El tamaño de la llanta está indicado por una combinación de letras y números que definen el ancho, la altura, la relación de dimensiones, el tipo de construcción y la descripción de servicio de un tipo de llanta en particular. Vea la ilustración "Tamaño de la llanta" en esta sección.

(2) Especificación de los criterios de desempeño de la llanta (TPC) : Las llantas originales diseñadas conforme a los criterios de desempeño de la llanta específicos de GM tienen un código de especificación TPC en el costado. Las especificaciones TPC de GM cumplen o superan todos los lineamientos de seguridad federales.

(3) Departamento de Transporte (DOT) : El código del Departamento de Transporte (DOT) indica que la llanta cumple con las Normas de Seguridad para Vehículos de Motor del Departamento de Transporte de EE. UU.

DOT Fecha de fabricación de llanta : Los últimos cuatro dígitos del número de identificación de la llanta indican la fecha de fabricación de la llanta. Los dos primeros dígitos representan la semana y los dos últimos dígitos el año. Por ejemplo, la tercera semana del año 2020 tendría una fecha DOT de 4 dígitos de 0320. La semana 01 es la primera semana completa (de domingo a sábado) de cada año.

(4) Número de identificación de la llanta (TIN) : Las letras y números que siguen al código DOT son el TIN. El TIN muestra el código del fabricante y la planta, el tamaño de la llanta y la fecha en que se fabricó. El número TIN está en ambos lados de la llanta, aunque la fecha de fabricación de la llanta puede estar solamente en uno de los lados.

(5) Material de las capas de la llanta : Esto indica el tipo de cuerdas y el número de capas en el costado y en el piso de la llanta (bajo el dibujo).

(6) Graduación de calidad uniforme de llanta (UTQG) : Los fabricantes de llantas están obligados a clasificar las llantas con base en tres factores de desempeño: desgaste de dibujo, tracción y resistencia a la temperatura. Para mayor información, vea *Graduación de calidad uniforme de llanta* ⇨ *368*.

(7) Límite máximo de carga de inflado en frío : Carga máxima que puede transportarse y la presión máxima requerida para soportarla. Para información sobre la presión de las llantas recomendada, vea *Presión de llantas* ⇨ *357* y *Límites de carga del vehículo* ⇨ *203*.

(8) Temporary Use Only (Para uso temporal exclusivamente) : Sólo use la llanta de refacción temporal hasta que se

repare y reemplace la llanta regular. No se debe conducir a más de 112 km/h (70 mph), o 88 km/h (55 mph) cuando jale un remolque con esta llanta de refacción, con la presión de inflado adecuada. Vea *Llanta de refacción de tamaño completo* ⇨ *386*.

Designaciones de llanta

Tamaño de la llanta

El ejemplo muestra el tamaño de una llanta de vehículo de pasajeros regular.

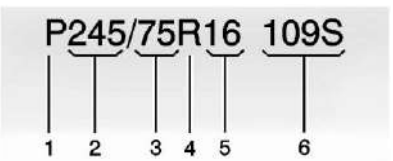

Llanta para vehículos de pasajeros (P-Métrico)

(1) Llanta para vehículos de pasajeros (P-Métrico) : Versión estadounidense del sistema métrico de tamaños de llantas. La letra "P" como primer carácter en el tamaño de la llanta significa que se trata de una llanta para vehículos de pasajeros diseñada de acuerdo con las normas establecidas por la Tire and Rim Association de EUA.

(2) Ancho de la llanta : El número de 3 dígitos indica el ancho de la sección de la llanta, en milímetros, de costado a costado.

(3) Relación de dimensiones : Es un número de 2 dígitos que indica la relación altura-ancho de la llanta. Por ejemplo, si la relación de dimensiones del tamaño de la llanta es 75, como se ve en el punto (3) de la ilustración, significaría que la altura del costado de la llanta es del 75% de su ancho.

(4) Código de construcción : Para indicar el tipo de construcción de las capas de la llanta se usa un código alfabético. La letra "R" significa construcción de capas radiales, la letras "D" significa construcción de capas en diagonal o de sesgo.

(5) Diámetro del rin : Diámetro del rin en pulgadas.

(6) Descripción del servicio : Estos caracteres representan el índice de carga y el rango de velocidad de la llanta. El índice de carga representa la capacidad de carga para la que la llanta está certificada. El rango de velocidad es la velocidad máxima para la que la llanta está certificada para transportar una carga.

Terminología y definiciones de llanta

Presión de aire : Cantidad de aire contenida en la llanta que presiona hacia fuera en cada pulgada cuadrada de la llanta. La presión del aire se expresa en kPa (kilopascales) o psi (libras por pulgada cuadrada).

Relación de dimensiones : Se trata de la relación entre la altura y el ancho de la llanta.

Cinturón : Capa de cuerdas cubierta de hule que se encuentra entre las capas y el dibujo. Las cuerdas pueden ser de acero u otros materiales de refuerzo.

Ceja : La ceja de la llanta contiene alambres de acero envueltos por cuerdas de acero que sujetan la llanta al rin.

Llanta de capas diagonales : Llanta en la que las capas están colocadas en ángulos alternados menores de 90° con respecto a la línea central del dibujo.

Presión de llantas frías : Presión del aire contenido en la llanta, medida en kPa (kilopascales) o psi (libras por pulgada cuadrada) antes de que la llanta haya acumulado calor por rodamiento. Vea *Presión de llantas* ⇨ *357*.

Código DOT : Código moldeado en el costado de la llanta, que significa que la llanta cumple con las Normas de seguridad para vehículos de motor del Departamento de Transporte (DOT) de EE. UU. El código DOT incluye el número de identificación de la llanta (TIN) y una clave alfanumérica que también puede identificar al fabricante de la llanta, la planta de producción, la marca y la fecha de producción.

Clasificación de peso bruto del vehículo (GVWR) : Clasificación de peso bruto del vehículo. Vea *Límites de carga del vehículo* ⇨ *203*.

Clasificación de peso bruto del eje delantero (GAWR FRT) : Clasificación de peso bruto del eje delantero. Vea *Límites de carga del vehículo* ⇨ *203*.

Clasificación de peso bruto del eje trasero (GAWR RR) : Clasificación de peso bruto del eje trasero. Vea *Límites de carga del vehículo* ⇨ *203*.

Costado diseñado para el exterior : Costado de una llanta asimétrica que siempre debe quedar hacia el exterior al montar la llanta en un vehículo.

Kilopascal (kPa) : Unidad de presión de aire del sistema métrico.

Llantas para camiones ligeros (LT-Métrico) : Tipo de llanta usado en camiones de carga ligera y algunos vehículos de usos múltiples para pasajeros.

Índice de carga : Número asignado entre 1 y 279 que corresponde a la capacidad de transporte de carga de la llanta.

Presión máxima de inflado : Presión de aire máxima a la que puede inflarse una llanta fría. La presión de aire máxima está indicada en el costado de la llanta.

Clasificación de carga máxima : Clasificación de carga de la llanta a la máxima presión de inflado permisible.

Distribución de los ocupantes : Posiciones de asientos designadas.

Costado exterior : Costado de las llantas asimétricas, que tienen un costado en particular que queda hacia fuera al montar la llanta en un vehículo. Costado de la llanta que tiene cara blanca, caracteres en color blanco o en el que el nombre del fabricante, marca y/o modelo están más resaltados o más profundos que la misma nomenclatura en el otro costado de la llanta.

Llanta para vehículos de pasajeros (P-Métrico) : Tipo de llanta usado en autos para pasajeros y algunos camiones de carga ligera y vehículos de usos múltiples.

Presión de inflado recomendada : Presión de inflado de la llanta recomendada por el fabricante del vehículo, como se ilustra en la placa de información sobre llantas. Vea *Presión de llantas* ⇨ *357* y *Límites de carga del vehículo* ⇨ *203*.

Llanta de capas radiales : Llanta en la que las cuerdas de las capas que extienden hasta las cejas están colocadas a 90° con respecto a la línea central del dibujo.

Rin : Soporte metálico para la llanta, sobre el que asientan las cejas de la llanta.

Costado : Porción de la llanta que se encuentra entre el dibujo y la ceja.

Clasificación de velocidad : Código alfanumérico asignado a la llanta, que indica la velocidad máxima a la que puede funcionar.

Tracción : Fricción entre la llanta y la superficie del camino. Cantidad de agarre proporcionado.

Dibujo : Porción de la llanta que entra en contacto con el camino.

Indicadores de desgaste : Bandas angostas, en ocasiones llamadas barras de desgaste, que aparecen a través del dibujo de la llanta cuando solamente quedan 1.6 mm (1/16 pulg,) de dibujo. Vea *Cuándo se deben reemplazar las llantas* ⇨ *366*.

Graduación de calidad uniforme de llanta (UTQGS) : Sistema de información relativa a llantas que da a los consumidores clasificaciones de la tracción, la resistencia a la temperatura y el desgaste de la llanta. Las clasificaciones son determinadas por los fabricantes de llantas, usando procedimientos de pruebas establecidos por el gobierno. Las clasificaciones están moldeadas en el costado de la llanta. Vea *Graduación de calidad uniforme de llanta* ⇨ *368*.

Peso de capacidad del vehículo : Es igual al número de posiciones de asiento designadas, multiplicado por 68 kg (150 libras), más la capacidad de carga designada. Vea *Límites de carga del vehículo* ⇨ *203*.

Carga máxima del vehículo sobre la llanta : Carga sobre cada una de las llantas debida al peso útil, peso de los accesorios, peso de los ocupantes y peso de la carga.

Placa de información del vehículo : Etiqueta fijada de manera permanente en el vehículo, que indica el peso de capacidad del vehículo, así como el tamaño de las llantas originales y la presión de inflado recomendada. Vea "Etiqueta de información sobre llantas y carga", en *Límites de carga del vehículo* ⇨ *203*.

Presión de llantas

Las llantas necesitan la presión de aire correcta para funcionar de manera eficiente.

⚠ Advertencia

Ni el inflado insuficiente de llantas ni el inflado excesivo son buenos. Las llantas desinfladas o las llantas que no tienen suficiente aire pueden resultar en:

- Sobrecarga y sobrecalentamiento de las llantas, lo que podría provocar una explosión.
- Desgaste prematuro o irregular
- Manejo deficiente

(Continúa)

Advertencia (Continúa)

- Reducción del consumo de combustible para vehículos con motor de combustión interna
- Alcance reducido para vehículos eléctricos

Las llantas demasiado infladas o las llantas que tienen demasiado aire pueden provocar:

- Desgaste inusual
- Manejo deficiente
- Conducción forzada
- Daños innecesarios por peligros en el camino

La etiqueta de información de llantas y carga en el vehículo indica cuáles son las llantas originales y las presiones correctas de inflado cuando las llantas están frías. La presión recomendada es la presión mínima de aire necesaria para sostener la capacidad máxima de transporte de carga del vehículo.

Para información adicional sobre cuánto peso puede transportar el vehículo y un ejemplo de la etiqueta de Información sobre llantas y carga, vea *Límites de carga del vehículo* ⇨ *203*. Cómo se carga el vehículo afecta el manejo del vehículo y la comodidad de la conducción. Nunca cargue el vehículo con un peso mayor que el que está diseñado para transportar.

Cuándo revisar

Revise la presión de las llantas una vez al mes o más.

No olvide el repuesto, si el vehículo tiene uno. Para información adicional, vea *Llanta de refacción de tamaño completo* ⇨ *386*.

Cómo revisar

Use un calibrador de bolsillo de buena calidad para verificar la presión de las llantas. El inflado adecuado de la llanta no puede determinarse mirando la llanta. Revise la presión de inflado de las llantas cuando estén frías, lo que significa que el vehículo no ha sido manejado por lo menos durante tres horas o no más de 1.6 km (1 milla).

Retire el tapón de la válvula del vástago de la válvula de la llanta. Para medir la presión, presione el calibrador firmemente sobre la válvula. Si la presión de inflado de llantas frías coincide con la presión recomendada en la etiqueta de Información sobre llantas y carga no es necesario hacer ajustes. Si la presión de inflado es baja, añada aire hasta que se llegue a la presión recomendada. Si la presión de inflado es alta, presione el vástago que se encuentra en el centro de la válvula de la llanta para liberar el aire.

Revise nuevamente la presión de la llanta con el calibrador.

Vuelva a colocar las tapas de la válvula sobre los pivotes para evitar que entre suciedad y humedad. Sólo use tapas de válvula diseñadas para el vehículo por GM. Los sensores TPMS podrían dañarse y no estaría cubierto por la garantía del vehículo.

Presión de las llantas para manejo a alta velocidad

⚠ Advertencia

Conducir a alta velocidad, de 160 km/h (100 mph) o más, somete las llantas a un esfuerzo adicional. Conducir a alta velocidad por periodos prolongados provoca una acumulación excesiva de calor y puede causar la falla repentina de las llantas. Esto podría causar una colisión, y usted u otras personas podrían perder la vida. Algunas llantas clasificadas para alta velocidad requieren ajustar la presión de inflado para operación a alta velocidad. Cuando los límites de velocidad y las condiciones del camino permitan conducir el vehículo a alta velocidad, asegúrese de usar llantas clasificadas para operación a alta velocidad, en excelentes condiciones, y use la presión correcta de inflado de llantas frías para la carga del vehículo.

Los vehículos con tamaño de llantas indicado en la tabla Presiones de inflado de operación de alta velocidad requieren ajuste de presión de inflado cuando conduzca el vehículo en velocidades de 160 km/h (100 mph) o mayores. Ajuste la presión de inflado de llanta en frío al valor correspondiente en la tabla para el tamaño de llanta del vehículo.

Presiones de inflado de operación de alta velocidad	
Tamaño de la llanta	**Presión de inflado en frío kPa (psi)**
275/55R20 113V (2WD)	270 kPa (39 psi)
275/55R20 113V (4WD)	260 kPa (38 psi)
275/50R22 111H	270 kPa (39 psi)
285/40R24 112H	290 kPa (42 psi)

Regrese las llantas a la presión recomendada de inflado en frío cuando haya terminado la conducción a alta velocidad. Vea *Límites de carga del vehículo* ⇨ *203* y *Presión de llantas* ⇨ *357*.

Sistema de monitoreo de la presión de las llantas

El Sistema de monitoreo de la presión de las llantas (TPMS) usa tecnología de radio y sensores para verificar los niveles de presión de las llantas. Los sensores del sistema TPMS monitorean la presión del aire de las llantas y transmiten las lecturas de presión de las llantas a un receptor ubicado en el vehículo.

Cada una de las llantas, incluyendo la de refacción (si la hay), debe revisarse mensualmente en frío y debe inflarse a la presión de inflado recomendada por el fabricante del vehículo que aparece en la placa de información del vehículo o en la etiqueta de presión de inflado de las llantas. (Si su vehículo tiene llantas de tamaño distinto al indicado en la placa de información del vehículo o en la etiqueta de presión de inflado de las llantas, debe determinar la presión de inflado adecuada para esas llantas en particular.)

Como función adicional de seguridad, su vehículo cuenta con un sistema de monitoreo de la presión de las llantas (TPMS), que enciende un indicador de presión baja de las llantas cuando a una o más de las llantas les falta mucho aire.

En consecuencia, cuando se encienda el indicador de presión baja de las llantas, debe detenerse y revisar las llantas tan pronto como sea posible, e inflarlas a la presión adecuada. Conducir con una llanta a la que le falta mucho aire provoca que la llanta se sobrecaliente, y puede causar una falla de la llanta. La falta de aire también reduce la eficiencia de energía y la vida del dibujo de la llanta y puede afectar el manejo y la capacidad de frenado del vehículo.

Nótese que el sistema TPMS no es sustituto del buen mantenimiento de las llantas y es responsabilidad del conductor mantener la presión correcta de las llantas, aun cuando la falta de aire no haya alcanzado el nivel que enciende el indicador TPMS de presión baja de las llantas.

El vehículo también cuenta con un indicador de falla del sistema TPMS, para indicar cuando el sistema no está funcionando adecuadamente. El indicador de falla del sistema TPMS está combinado con el indicador de presión baja de las llantas. Cuando el sistema detecta una falla, el indicador encenderá de manera intermitente durante un minuto aproximadamente y después permanecerá continuamente encendido. Esta secuencia continuará cuando el vehículo se arranque subsecuentemente, mientras persista la falla.

Cuando el indicador de falla está encendido, el sistema puede no ser capaz de detectar o indicar la presión baja de las llantas como debería. Las fallas del sistema TPMS pueden ocurrir por varias razones, incluyendo la instalación de llantas o ruedas de remplazo o alternativas en el vehículo, que impiden el funcionamiento correcto del sistema TPMS. Revise siempre el indicador de falla del sistema TPMS después de cambiar una o más llantas o ruedas del vehículo, para asegurarse que las llantas y ruedas de remplazo o alternativas permiten que el sistema TPMS continúe funcionando en forma apropiada.

Vea "Operación del sistema de monitoreo de la presión de las llantas" a continuación.

Vea *Norma de Radiofrecuencia* ⇨ *424*.

Funcionamiento del sistema de monitoreo de presión de las llantas

Este vehículo pudiera contar con un Sistema de monitoreo de la presión de las llantas (TPMS). El sistema TPMS está diseñado para advertir al conductor cuando existe una condición de presión baja de las llantas. Los sensores del sistema TPMS están montados en cada ensamble de llanta y rueda, excluyendo el ensamble de la llanta y la rueda de refacción. Los sensores del sistema TPMS monitorean la presión del aire de las llantas de su vehículo y transmiten las lecturas de presión de las llantas a un receptor ubicado en el vehículo.



Cuando se detecta una condición de presión baja de las llantas, el sistema TPMS enciende la luz de advertencia de presión baja de las llantas, ubicado en el conjunto del tablero de instrumentos. Si se enciende la luz de advertencia, deténgase tan pronto como

sea posible e infle las llantas a la presión recomendada en la etiqueta de Información sobre llantas y carga. Vea *Límites de carga del vehículo* ⇨ *203*.

Se indica un mensaje para revisar la presión en una llanta específica en el Centro de información del conductor (DIC). La luz de advertencia de presión baja de las llantas y el mensaje de advertencia del DIC se encienden cada vez que arranca el vehículo hasta que las llantas se inflan a la presión de inflado correcta. Si el vehículo cuenta con botones en el DIC, puede ver el nivel de presión de las llantas. Para información y detalles adicionales sobre la operación y las pantallas del DIC, vea *Centro de información del conductor (DIC)* ⇨ *128*.

Es posible que en clima frío se encienda la luz de advertencia de presión baja de llanta al encender el vehículo por primera vez y luego se apague al conducir el vehículo. Esto podría ser un indicio temprano de que la presión de aire está bajando y es necesario inflarlas a la presión adecuada.

La etiqueta de Información sobre llantas y carga indica el tamaño de las llantas originales y la presión de inflado correcta cuando las llantas están frías. Vea en *Límites de carga del vehículo* ⇨ *203* un ejemplo de etiqueta de Información sobre llantas y carga y su ubicación. Vea también *Presión de llantas* ⇨ *357*.

El sistema TPMS puede advertir de una condición de presión baja de las llantas, pero no es sustituto del mantenimiento normal de las llantas. Vea *Inspección de llantas* ⇨ *364*, *Rotación de la llanta* ⇨ *364* y *Llantas* ⇨ *351*.

Precaución

No todos los materiales para sellar llantas son iguales. Los selladores para llantas no aprobados podrían dañar los sensores TPMS. El daño de los sensores del sistema TPMS causado por un sellador para llantas incorrecto no está cubierto por la garantía del vehículo. Siempre use solamente el sellador de llantas aprobado por GM, disponible con su distribuidor o incluido con el vehículo.

Indicador luminoso y mensaje de falla del sistema TPMS

El sistema TPMS no funcionará adecuadamente si falta uno o más de los sensores del sistema TPMS o no funcionan. Cuando el sistema detecta una falla, la luz de advertencia de presión baja de las llantas se enciende de manera intermitente aproximadamente durante un minuto y después permanece encendida durante el resto del tiempo que el vehículo esté encendido. También aparece un mensaje de advertencia en el Centro de Información del Conductor (DIC). La luz de falla y el mensaje de advertencia del DIC se encenderán cada vez que se encienda el vehículo hasta que se corrija el problema. A continuación se indican algunas de las condiciones que pueden hacer que ésta encienda:

- Una de las llantas de rodaje ha sido remplazada con la llanta de refacción. La llanta de refacción no tiene sensor del sistema TPMS. La luz de mal funcionamiento y el mensaje DIC deberán apagarse después de que la llanta sea reemplazada y se realice exitosamente el proceso de correspondencia de los sensores. Vea "Proceso de correspondencia de sensor TPMS — Función de programación automática" más adelante en esta sección.
- El proceso de correspondencia de los sensores del sistema TPMS no se realizó o no se completó con éxito después

de la rotación de las llantas. La luz de mal funcionamiento y el mensaje del DIC deben desaparecer después de completar con éxito el proceso de correspondencia de los sensores. Vea "Proceso de correspondencia de sensor TPMS — Función de programación automática" más adelante en esta sección.

- Falta uno o más sensores del sistema TPMS o están dañados. La luz de mal funcionamiento y el mensaje DIC deberán apagarse cuando los sensores TPMS sean instalados y se realice exitosamente el proceso de correspondencia de los sensores. Acuda con su distribuidor para obtener servicio.
- Las llantas o ruedas de reemplazo no son iguales a las llantas o ruedas originales. Las llantas y ruedas distintas a las recomendadas podrían impedir el funcionamiento correcto del sistema TPMS. Vea *Compra de llantas nuevas* ⇨ *366*.
- La operación de aparatos electrónicos o la cercanía a instalaciones en las que se usen frecuencias de ondas de radio similares a las del sistema TPMS podrían provocar fallas en los sensores del sistema TPMS.

Si el sistema TPMS no funciona adecuadamente, no puede detectar ni indicar la condición de presión baja de las llantas. Vea a su distribuidor para obtener servicio si se enciende la luz indicadora de falla del sistema TPMS y aparece el mensaje del DIC y permanecen encendidos.

Alerta de inflado de llanta (si está equipado)

Esta función proporciona alertas visuales y audibles fuera del vehículo para ayudar cuando se infle una llanta con baja presión a una presión de llanta fría recomendada.

Cuando la luz de advertencia de presión de llanta baja se encienda:

1. Estacione el vehículo en un sitio seguro y nivelado.
2. Aplique firmemente el freno de estacionamiento.
3. Coloque el vehículo en P (estacionamiento).
4. Agregue aire a la llanta que tiene baja presión. La luz direccional parpadeará.

   Cuando se alcance la presión recomendada, el claxon suena una vez y la luz direccional dejará de parpadear y se volverá sólida brevemente.

Repita estos pasos para todas las llantas infladas de menos que hayan iluminado la luz de advertencia de presión baja de las llantas.

⚠ Advertencia

Inflar demasiado las llantas puede provocar que se rompan y usted u otras personas podrían resultar lesionados. No exceda la presión máxima indicada en la pared lateral de la llanta. Vea *Etiqueta de pared lateral de la llanta* ⇨ *353* y *Límites de carga del vehículo* ⇨ *203*.

Si la llanta se infla excesivamente más de 35 kPa (5 psi), el claxon sonará múltiples veces y la luz direccional continuará parpadeando durante varios segundos después que se detenga el llenado. Para liberar y corregir la presión, mientras la luz direccional todavía esté parpadeando, presione brevemente el centro del vástago de la válvula. Cuando se alcance la presión recomendada, el claxon suena una vez.

Si la luz direccional no parpadea dentro de los siguientes 15 segundos de comenzar a inflar la llanta, la alerta de llenado de la llanta no se ha activado o no está funcionando.

Si las Intermitentes de advertencia de peligro están encendidas, la retroalimentación visual de alerta de llenado de la llanta no funcionará adecuadamente.

El TPMS no activará la alerta de llenado de llanta adecuadamente bajo las siguientes condiciones:

- Hay una interferencia de un dispositivo o transmisor externo.
- La presión de aire del dispositivo de inflado no es suficiente para inflar la llanta.
- Hay una falla en el TPMS.
- Hay una falla en el claxon o las luces direccionales.
- El código de identificación del sensor TPMS no está registrado en el sistema.
- La batería del sensor TPMS está baja.

Si la alerta de llenado de llanta no opera debido a la interferencia de TPMS, mueva el vehículo aproximadamente 1 m (3 pies) hacia atrás o adelante e intente de nuevo. Si la función de alerta de llenado de la llanta no está funcionando, use un manómetro de llanta.

TPMS Proceso de sincronización de sensores — Función de auto-aprendizaje

Cada sensor del sistema TPMS tiene un código de identificación único. El código de identificación deberá corresponder a una posición nueva de la rueda/llanta después de rotar las llantas o reemplazar uno o más de los sensores TPMS. Cuando se instala una llanta, el vehículo debe estar estacionado por lo menos por 20 minutos antes que el sistema recalcule. El próximo proceso de reaprendizaje toma más de 10 minutos, viajando a una velocidad máxima de 20 km/h (12 mph). Un guión (-) o valor de presión se mostrará en el DIC. Consulte *Centro de información del conductor (DIC)* ⇨ *128*. Un mensaje de advertencia se mostrará en el DIC si ocurre un problema durante el proceso de reaprendizaje.

Inspección de llantas

Se recomienda que inspeccione las llantas, incluyendo la llanta de refacción, si el vehículo cuenta con ella, en busca de señales de desgaste o daños, por lo menos una vez al mes.

Reemplace la llanta si:

- Pueden verse los indicadores en tres o más lugares alrededor de la llanta.
- Se puede ver una cuerda o lona a través el hule de la llanta.
- El dibujo o un costado están agrietados, cortados o rasgados con suficiente profundidad como para que se vean las cuerdas o la lona.
- La llanta tiene un golpe, una protuberancia o una fisura.
- La llanta tiene una ponchadura, corte u otro daño que no pueda repararse bien debido a su tamaño o ubicación.

Rotación de la llanta

Las llantas deben rotarse de acuerdo con el intervalo indicado en el programa de mantenimiento. Vea *Programa de mantenimiento* ⇨ *406*.

Al hacer la rotación de las llantas, revise las balatas de los frenos respecto a señales de desgaste. Vea *Frenos* ⇨ *328*.

Las llantas se rotan para lograr un desgaste más uniforme en todas las llantas. La primera rotación es la más importante.

Siempre que se observe cualquier desgaste inusual, rote las llantas tan pronto como sea posible, revise la presión de inflado adecuada de las llantas, y revise las llantas o ruedas dañadas. Si el desgaste inusual continúa después de la rotación, revise la alineación de la rueda. Vea *Cuándo se deben reemplazar las llantas* ⇨ *366* y *Reemplazo de rueda* ⇨ *370*.

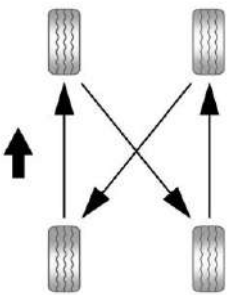

Utilice este patrón de rotación al rotar las llantas.

No incluya la llanta de refacción en la rotación de las llantas.

Ajuste las llantas delanteras y traseras a la presión de inflado recomendada en la etiqueta de información de llanta y carga después que se hayan rotado las llantas. Vea *Presión de llantas* ⇨ *357* y *Límites de carga del vehículo* ⇨ *203*.

Reinicialice el Sistema de monitoreo de la presión de las llantas. Vea *Funcionamiento del sistema de monitoreo de presión de las llantas* ⇨ *361*.

⚠ Advertencia

La presencia de óxido o suciedad en la rueda o en las partes a las que ésta se sujeta, puede hacer que las tuercas de las ruedas se aflojen con el paso del tiempo. La rueda podría salirse y causar una colisión. Al cambiar las ruedas, elimine todo el óxido y la suciedad de los sitios en los que se sujeta la rueda. En caso de emergencia, puede

(Continúa)

Advertencia (Continúa)

usar un trapo o una toalla de papel; pero asegúrese de usar después un raspador o un cepillo de alambre, si es necesario, para eliminar todo el óxido y la suciedad.

⚠ Advertencia

No aplique grasa a la superficie de montaje de la rueda, asientos cónicos de la rueda, o las tuercas o pernos de la rueda. La grasa aplicada a estas áreas podría causar que una rueda se suelte o salga, resultando en un accidente.

Revise que todas las tuercas de las ruedas estén apretadas adecuadamente. Consulte "Torque de turca de rueda" en *Capacidades/especificaciones* ⇨ *413* y "Desinstalación de llanta ponchada e instalación de llanta de refacción" en *Cambio de llanta* ⇨ *374*.

Recubra ligeramente el diámetro interno de la abertura del cubo de la rueda con grasa de cojinete de rueda después del cambio de la rueda o rotación de las llantas para evitar corrosión o acumulación de óxido.

Cuándo se deben reemplazar las llantas

Los factores como el mantenimiento, temperatura, velocidad de conducción, carga del vehículo y condiciones del camino afectan la velocidad de desgaste de las llantas.

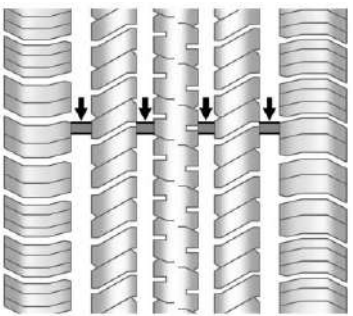

Los indicadores de desgaste del dibujo son una de las maneras de decidir cuándo es el momento para nuevas llantas. Los indicadores de desgaste aparecen cuando las llantas tienen solamente 1.6 mm (1/16 de pulgada) de dibujo remanente. Vea *Inspección de llantas* ⇨ *364* y *Rotación de la llanta* ⇨ *364*.

El hule de las llantas envejece con el paso del tiempo. Esto también aplica a la llanta de refacción, si el vehículo cuenta con ella, aun cuando nunca se haya usado. Múltiples factores, incluyendo la temperatura, las condiciones de carga y mantenimiento de la presión de inflado afectan cómo el envejecimiento rápido ocurre. GM recomienda que los neumáticos, incluyendo el de repuesto, si está equipado, sean reemplazados después de seis años, independientemente del desgaste de la rodada. Para identificar la antigüedad de una llanta, use la fecha de fabricación de la llanta que es los últimos cuatro dígitos del Número de identificación de la llanta (TIN) DOT moldeado en un lado de la pared lateral de la llanta. Los últimos cuatro dígitos del TIN indican la fecha de fabricación de la llanta. Los dos primeros dígitos representan la semana y los dos últimos dígitos, el año. Por ejemplo, la tercera semana del año 2020 sería una fecha DOT de 4 dígitos de 0320. La semana 01 es la primera semana completa (domingo a sábado) de cada año.

Almacenamiento del vehículo

Las llantas envejecen cuando se quedan montadas normalmente en un vehículo estacionado. Si el vehículo permanecerá inmóvil por lo menos durante un mes, estaciónelo en un área fresca, seca y limpia, para hacer que el envejecimiento sea más lento. Esta área debe estar libre de grasa, gasolina u otras sustancias que puedan deteriorar el hule.

La inmovilidad del vehículo por periodos prolongados puede provocar zonas planas en las llantas, que al circular pueden provocar vibraciones. Si el vehículo permanecerá inmóvil por lo menos durante un mes, quite las llantas o levante el vehículo, para reducir la carga sobre la llantas.

Compra de llantas nuevas

GM ha desarrollado y adaptado llantas específicas para el vehículo. Las llantas de equipo original instaladas fueron diseñadas para cumplir con la clasificación

del sistema de Especificación del criterio de desempeño de llantas (Especificación TPC) de General Motors. Cuando se necesite la sustitución de llantas, GM recomienda ampliamente comprar llantas con la misma clasificación de la Especificación TPC.

El sistema de especificación TPC, exclusivo de GM, considera más de doce especificaciones de importancia crítica que afectan el desempeño general del vehículo, entre las que se incluyen: desempeño del sistema de frenos, desplazamiento y manejo, control de tracción y desempeño del monitoreo de la presión de las llantas. El número de especificación TPC de GM está moldeado en el costado de la llanta, cerca del tamaño de la llanta.

⚠ Advertencia

Las llantas podrían explotar durante un servicio inadecuado. Al intenta montar o desmontar una llanta,

(Continúa)

Advertencia (Continúa)

podrían ocasionarse lesiones o incluso la muerte. Solamente su concesionario o el centro autorizado de servicio para llantas deben montar o desmontar las llantas.

⚠ Advertencia

Mezclar llantas de diferentes tamaños (diferentes a las instaladas originalmente en el vehículo), marcas, patrones de dibujo, o tipos puede causar la pérdida de control del vehículo, que pueden resultar en un accidente u otro daño al vehículo. Asegúrese de utilizar el tamaño correcto, marca y tipo de llantas en todas las ruedas.

GM recomienda remplazar las llantas deterioradas en juegos completos de cuatro. La profundidad uniforme del dibujo en todas las llantas ayudará a mantener el desempeño del vehículo.

El desempeño del frenado y el manejo puede ser afectado adversamente si todas las llantas no son reemplazadas a la vez. Si se han llevado acabo una rotación y mantenimiento correctos, las cuatro llantas deben desgastarse en el mismo tiempo aproximado. Sin embargo si es necesario reemplazar únicamente el juego de llantas usadas de un eje, coloque las llantas nuevas en el eje trasero. Vea *Rotación de la llanta* ⇨ *364*.

Es probable que no haya llantas para invierno con el mismo rango de velocidad que las llantas originales con rango de velocidad H, V, W, Y y ZR. Nunca exceda la capacidad de velocidad máxima de la llanta para invierno cuando use llantas para invierno con una capacidad de velocidad menor.

⚠ Advertencia

El uso de llantas de capas diagonales en el vehículo puede ocasionar bordes en el rin de la rueda, los cuales formarán grietas después de muchas millas de conducción. La llanta y/o la rueda podrían fallar repentinamente y ocasionar un choque. Use solamente llantas de capas radiales en las ruedas del vehículo.

Si necesita reemplazar las llantas de su vehículo con llantas que no tienen número de Especificación TPC, asegúrese que su tamaño, capacidad de carga, rango de velocidad y tipo de construcción (radial) sean los mismos que los de las llantas originales.

La etiqueta de información de llantas y carga indica cuáles son las llantas originales del vehículo. Vea *Límites de carga del vehículo* ⇨ *203*.

Diferentes tamaños de llantas y ruedas

⚠ Advertencia

Si se usan ruedas de diferente tamaño, posiblemente no sea un nivel aceptable de desempeño y seguridad, en caso de que no se seleccionen las llantas recomendadas para esas ruedas. Esto aumenta la posibilidad de un accidente y lesiones graves. Use solamente los sistemas de rueda y llanta específicos GM diseñados para el vehículo y haga que sean instalados adecuadamente por un técnico certificado por GM.

Si instala ruedas o llantas de tamaño distinto al de las ruedas y llantas originales, puede verse afectado el desempeño de su vehículo, incluyendo el frenado, las características de conducción y manejo, la estabilidad y la resistencia a los vuelcos. Además, si el vehículo cuenta con sistemas electrónicos, como frenos antibloqueo, bolsas de aire antivuelco, control de tracción, control electrónico de estabilidad o tracción en todas las ruedas, el desempeño de estos sistemas puede verse afectado.

Vea *Compra de llantas nuevas* ⇨ *366* y *Accesorios y modificaciones* ⇨ *310*.

Graduación de calidad uniforme de llanta

La siguiente información se relaciona con el sistema desarrollado por la Administración de Seguridad de Tránsito en Carreteras (NHTSA) de los Estados Unidos, que clasifica las llantas por desempeño en cuanto a desgaste, tracción y temperatura. Esto se aplica solamente a vehículos vendidos en los Estados Unidos. La clasificación está moldeada en los costados de la mayoría de las llantas para autos de pasajeros. El sistema de Graduación de calidad uniforme de llanta (UTQG) no se aplica a llantas de dibujo profundo, llanta de invierno, llantas de refacción compactas, llantas con diámetro nominal del rin de 10 a 12 pulgadas (25 a 30 cm), ni a algunas llantas de producción limitada.

Aunque las llantas disponibles en autos de pasajeros y camiones de carga ligera de General Motors pueden variar con respecto a estas clasificaciones, también deben cumplir con los requisitos federales de seguridad, además de las normas de los criterios de desempeño de la llanta (TPC) de General Motors.

La clasificación de calidad puede encontrarse, cuando sea aplicable, en el costado de la llanta, entre el hombro del dibujo y el ancho máximo de sección. Por ejemplo:

Desgaste 200 Tracción AA Temperatura A

Además de cumplir con estas clasificaciones, todas las llantas de autos de pasajeros deben cumplir con los requisitos federales de seguridad.

Desgaste

La clasificación de desgaste es una clasificación comparativa basada en el índice de desgaste de la llanta cuando se prueba bajo condiciones controladas en una pista de pruebas especificada por el gobierno. Por ejemplo, una llanta con clasificación de 150, sufriría en la pista especificada por el gobierno un desgaste equivalente a una y media (1½) veces el desgaste sufrido por una llanta con clasificación de 100. Sin embargo, el desempeño relativo de las llantas depende de las condiciones reales de uso y puede apartarse de manera considerable con respecto a la norma, debido a variaciones en los hábitos de conducción, las prácticas de servicio y las diferencias en las características de los caminos y el clima.

Tracción

Las clasificaciones de tracción, de mayor a menor, son AA, A, B y C. Estas clasificaciones representan la capacidad de la llanta para frenar en pavimento mojado, medida bajo condiciones controladas en superficies de prueba de asfalto y concreto, especificadas por el gobierno. Una llanta con clasificación C puede tener un desempeño bajo en cuanto a tracción. Advertencia: La clasificación de tracción asignada a esta llanta se basa en pruebas de tracción de frenado en recta y no incluye aceleración, viraje en curvas, acuaplaneo ni características máximas de tracción.

Temperatura

Las clasificaciones de temperatura son A (la mayor), B y C, y representan la resistencia de la llanta a la generación de calor y su capacidad para disipar el calor cuando se prueban bajo condiciones controladas en una rueda de pruebas de laboratorio especificada, en interiores. Las altas temperaturas por periodos prolongados pueden provocar que el material de la llanta se degrade y reducir la vida de la llanta, y la temperatura excesiva puede causar una falla repentina de la llanta. La clasificación C corresponde a un nivel de desempeño que todas las llantas para autos de pasajeros deben cumplir, de acuerdo con la Norma Federal de Seguridad de Automotores No. 109. Las clasificaciones A y B representan niveles de desempeño en la rueda de pruebas de laboratorio más altos que el

mínimo requerido por ley. Advertencia: La clasificación de temperatura para esta llanta está establecida para una llanta inflada correctamente y sin sobrecarga. La velocidad excesiva, el inflado insuficiente y la carga excesiva, ya sea por separado o combinados, pueden provocar una acumulación de calor y una posible falla de la llanta.

Alineación de ruedas y balanceo de llantas

Las llantas y las ruedas fueron alineadas y balanceadas en la fábrica para brindarle a usted la máxima vida de las llantas y el mejor desempeño general. No es necesario hacer ajustes periódicos a la alineación de las ruedas ni al balanceo de las llantas. Considere una revisión de la alineación si hay un desgaste poco usual o si el vehículo se desvía significativamente hacia uno o el otro lado. Un tirón ligero a la izquierda o derecha, dependiendo de la pendiente del camino y/o las variaciones de la superficie del camino tales como canales o surcos, es normal. Si el vehículo vibra al circular por un camino plano, puede ser necesario balancear nuevamente las llantas y las ruedas. Vea a su distribuidor para que realice un diagnóstico apropiado.

Reemplazo de rueda

⚠ Advertencia

Puede ser peligroso usar ruedas, pernos y tuercas de las ruedas que no sean los correctos. Podría afectar el frenado y el manejo del vehículo. Las llantas pueden perder aire y causar pérdida de control, que resulte en un choque. Use siempre la rueda, los pernos y las tuercas de la rueda, correctos para remplazo.

⚠ Advertencia

Si reemplaza una rueda por una usada es peligroso. Ya que posiblemente no conozca el uso que ha tenido la rueda o la distancia que ha recorrido. Podrían fallar repentinamente y provocar una colisión. Al reemplazar las ruedas, use una rueda nueva de equipo original GM.

Precaución

Una rueda incorrecta también puede causar problemas con la vida de los cojinetes, el enfriamiento de los frenos, la calibración del velocímetro o del odómetro, la alineación de los faros, la altura de las defensas, la distancia del vehículo con respecto al piso y el espacio entre la carrocería y el chasis para las llantas o las cadenas para las llantas.

Remplace las ruedas que estén dobladas, agrietadas o muy oxidadas o corroídas. Si las tuercas de las ruedas se aflojan frecuentemente, deben remplazarse la rueda, los pernos y las tuercas de la rueda. Si una rueda deja escapar el aire, reemplácela. Algunas ruedas de aluminio pueden ser reparadas. Si existe cualquiera de estas condiciones acuda a su distribuidor.

Su distribuidor sabrá el tipo de rueda que se necesita.

La capacidad de transporte de carga, el diámetro, el ancho y el descentramiento de las ruedas nuevas deben ser los mismos que los de la rueda que remplazan y deben montarse de la misma manera.

Reemplace las ruedas, pernos, birlos de rueda, o los sensores del Sistema de monitoreo de presión de llantas con partes de equipo original GM.

Cadenas para llantas y otros dispositivos de tracción

⚠ Advertencia

No use cadenas para llantas si el vehículo tiene algún tamaño de llanta indicado a continuación. Hay suficiente espacio libre. Si se usan en un vehículo que no tiene el espacio necesario, las cadenas para llantas pueden dañar los frenos, la suspensión u otras partes del vehículo. El área dañada por las cadenas para llantas podría causar una pérdida de control y un choque. Use otro tipo de dispositivo de tracción solo si su fabricante lo recomienda para la combinación del tamaño de llantas del vehículo y las condiciones del camino. Siga las instrucciones del fabricante. Para evitar daños al vehículo, conduzca lentamente y reajuste o quite el dispositivo de tracción

(Continúa)

Advertencia (Continúa)

si entra en contacto con el vehículo. No haga girar las ruedas. Si se utilizan dispositivos de tracción, instálelos únicamente en las llantas del eje trasero.

- 275/60R20
- 275/50R22
- 285/40R24

Precaución

Si su vehículo está equipado con el tamaño de la llanta indicado a continuación, use cadenas SAE Clase S de perfil bajo que no agreguen más de 12 mm (0.5 pulg.) de espesor al dibujo de la llanta y pared interior, o dispositivos de tracción textiles, tales como fundas de nieve. Use cadenas del tamaño adecuado para las llantas. Instálelas únicamente en los neumáticos del eje trasero. Apriételas tanto como sea posible y una los extremos de manera segura. Conduzca lentamente y siga las instrucciones del fabricante

(Continúa)

Precaución (Continúa)

de las cadenas. Si las cadenas entran en contacto con el vehículo, deténgase y vuelva a apretarlas. Si el contacto continúa, reduzca la velocidad hasta que desaparezca. Si conduce demasiado rápido o hace girar las ruedas cuando tienen puestas las cadenas, el vehículo se dañará.

- 265/65R18

Precaución

Si su vehículo está equipado con el tamaño de la llanta indicado a continuación, use únicamente cadenas de perfil bajo que no agreguen más de 12 mm (0.5 pulg.) de espesor al dibujo de la llanta y pared interior, o dispositivos de tracción textiles, tales como fundas de nieve. Use cadenas del tamaño adecuado para las llantas. Instálelas únicamente en los neumáticos del eje trasero. Apriételas tanto como sea posible y una los extremos de manera segura. Conduzca lentamente

(Continúa)

Precaución (Continúa)

y siga las instrucciones del fabricante de las cadenas. Si las cadenas entran en contacto con el vehículo, deténgase y vuelva a apretarlas. Si el contacto continúa, reduzca la velocidad hasta que desaparezca. Si conduce demasiado rápido o hace girar las ruedas cuando tienen puestas las cadenas, el vehículo se dañará.

- 275/55R20

Precaución

Si su vehículo está equipado con el tamaño de las llantas indicado a continuación, utilice dispositivos de tracción textiles únicamente, tales como fundas de nieve, que sean del tamaño adecuado para las llantas. Instálelas únicamente en los neumáticos del eje trasero. Conduzca lentamente y siga las instrucciones del fabricante del dispositivo de tracción. Conducir demasiado rápido o girar las ruedas, con el dispositivo de tracción instalado puede dañar el dispositivo de tracción.

- 275/60R20
- 275/50R22
- 285/40R24

Si se poncha una llanta

⚠ Advertencia

Si se conduce el vehículo con una llanta desinflada, se causarán daños permanentes a la llanta. Inflar de nuevo una llanta que ha sido usada con una falta importante de aire o estando desinflada podría provocar que la llanta se reviente y una colisión seria. Nunca intente inflar de nuevo una llanta que ha sido usada con una falta importante de aire o estando desinflada. Haga que su concesionario o un centro autorizado de servicio para llantas reparen o reemplacen la llanta desinflada tan pronto como sea posible.

Es inusual que una llanta se reviente mientras conduce, en especial si se da el mantenimiento adecuado a las llantas. Es mucho más probable que una llanta experimente una fuga lenta. Vea *Llantas* ⇨ *351*.

En el caso de una llanta ponchada, siga estos consejos:

- Una llanta ponchada delantera causa que el vehículo jale hacia el lado de la ponchadura. Retire el pie del pedal del acelerador y sujete el volante de dirección con firmeza. Dirija para mantener la posición del carril, y después frene suavemente para detenerse.
- Al reventarse una llanta trasera, particularmente en curva, actúa de manera similar a un derrape y puede requerir la misma corrección que usted haría en caso de derrape. Deje de presionar el pedal del acelerador y haga que el vehículo se desplace en línea recta. Puede que haya muchos saltos y mucho ruido. Frene suavemente hasta detenerse.

Si una llanta se desinfla, evite mayores daños a la llanta y a la rueda, conduciendo lentamente hasta un sitio nivelado fuera del camino, si es posible. Encienda las Intermitentes de advertencia de peligro. Vea *Intermitentes de advertencia de peligro* ⇨ *144*.

⚠ Advertencia

Es peligroso levantar un vehículo y meterse debajo de él para realizar tareas de mantenimiento o reparaciones si no se cuenta con el equipo de seguridad apropiado y la capacitación necesaria. Si el vehículo cuenta con un gato, éste está diseñado exclusivamente para cambiar llantas desinfladas. Si se usa para cualquier otro fin, usted u otras personas podrían resultar seriamente lesionados o hasta podrían perder la vida, si el vehículo se resbala del gato. Si el vehículo cuenta con un gato, úselo exclusivamente para cambiar llantas desinfladas.

Si su vehículo está cargado con la capacidad de carga máxima o cerca de ella, puede ser difícil colocar el gato debajo del vehículo debido al entorno (pendiente de acera, escombros en la carretera, etc.). Retirar algo de peso puede mejorar la capacidad de colocar el gato debajo del vehículo en la ubicación correcta.

⚠ Advertencia

Cambiar una llanta puede resultar peligroso. El vehículo puede resbalarse del gato y voltearse o caer, causando lesiones o la muerte. Busque un sitio nivelado para cambiar la llanta. No intente cambiar una llanta en terreno desnivelado y todo terreno. Para ayudar a evitar que el vehículo se mueva:

1. Aplique el freno de estacionamiento.
2. Cambie el vehículo a P (estacionamiento).
3. Para vehículos con tracción en las cuatro ruedas y posición N (neutral) de la caja de transferencia, asegúrese que la caja de transferencia esté en un cambio de conducción - no en N (neutral).
4. Apague el motor y no lo encienda de nuevo mientras el vehículo esté levantado.
5. No permita que los pasajeros permanezcan en el vehículo.

(Continúa)

Advertencia (Continúa)

6. Coloque bloques para las ruedas, si están equipados, a ambos lados de la llanta en la esquina opuesta de la llanta que está siendo cambiada.

Para cambiar una llanta ponchada con seguridad:

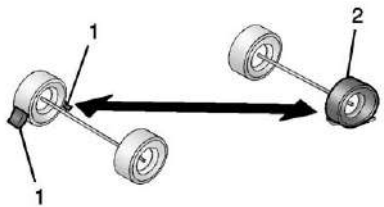

1. Si está equipado, coloque bloques de rueda (1), como se muestra, para evitar que el vehículo se mueva.
2. Use el equipo de gato para cambiar la llanta ponchada (2). Vea *Cambio de llanta* ⇨ *374*.

Cambio de llanta

Antes de cambiar una llanta ponchada, consulte "Funcionamiento a manos libres" en *Puerta trasera* ⇨ *20*.

Paquete de freno de desempeño Tahoe Rally Sport RPO J49

La llanta/rueda de refacción original no se ajustará en el eje delantero si está equipada con el paquete de frenos de alto desempeño RPO J49. Si hay una llanta ponchada en el eje delantero, se debe usar una llanta/rueda del eje trasero para hacer la reparación. La llanta de refacción reemplazará la llanta/rueda que se quitó del eje trasero.

Si está equipado con el paquete de frenos de alto desempeño RPO J49, y la llanta ponchada está en el eje delantero, deténgase después de realizar todos los pasos en Desinstalación de llanta de refacción y herramientas y haga lo siguiente. De otra manera, continúe con el procedimiento:

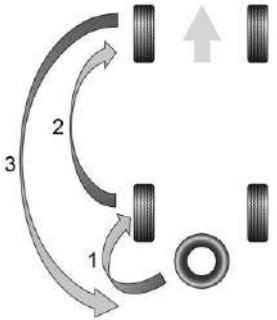

1. Retire la llanta trasera y reemplácela con la llanta de refacción realizando todos los pasos en Desinstalación de llanta ponchada e Instalación de llanta de refacción.
2. Realice todos los pasos en Desinstalación de llanta ponchada e Instalación de llanta de refacción nuevamente, esta vez reemplazando la llanta delantera ponchada por la llanta trasera.
3. Continúe a Almacenamiento de llanta ponchada o de refacción y herramientas.

Desinstalación de llanta de refacción y herramientas

El equipo necesario para cambiar una llanta ponchada se almacena en la parte trasera del vehículo. Las herramientas de elevación están debajo del piso de carga, aseguradas con correas de velcro. El gato está detrás de una puerta en el tablero de moldura en el lado del conductor.

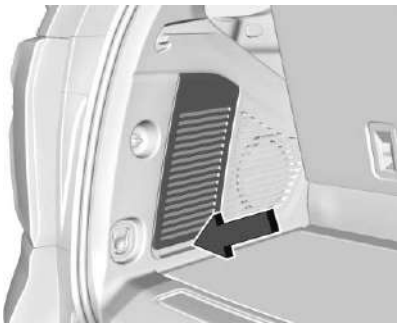

1. Jale para abrir la puerta del panel de la moldura.

   El asiento de la tercera fila del lado del conductor puede necesitar plegarse para acceder a la puerta del panel de la moldura.

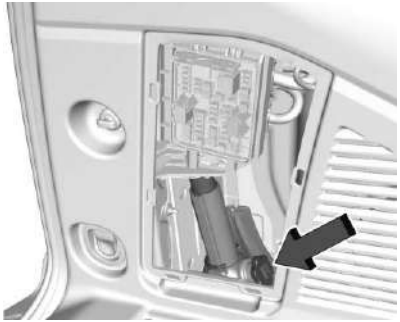

2. Haga girar la perilla del gato en sentido contrario al de las manecillas del reloj para liberar el gato y los bloques para ruedas del soporte. Si está equipado, retire los bloques de las ruedas del gato y coloque los bloques de las ruedas a ambos lados de la llanta en la esquina opuesta de la llanta que se va a cambiar. Consulte *Si se poncha una llanta* ⇨ *372* para obtener más información sobre la colocación de los bloques de rueda. Coloque el gato y los bloques de las ruedas cerca de la llanta que se va a cambiar.

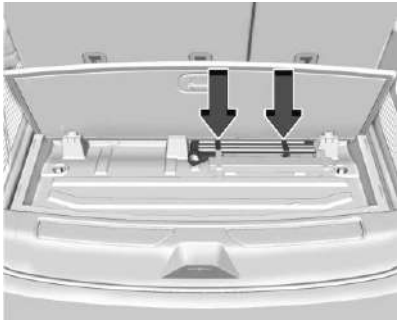

Se muestra distancia entre ejes corta, distancia entre ejes extendida es similar

3. Levante el piso de carga. Retire las herramientas de elevación y colóquelas cerca de la llanta que se va a cambiar.

Use las siguientes herramientas:

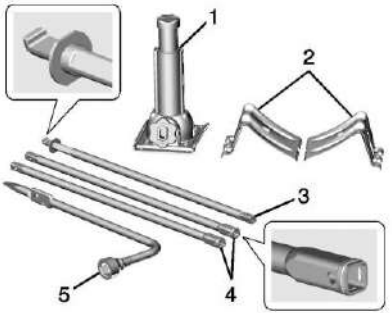

1. Gato
2. Bloques para las ruedas
3. Manija del gato
4. Extensiones de la manija del gato
5. Llave para las ruedas

Para tener acceso a la llanta de refacción consulte las ilustraciones e instrucciones siguientes:

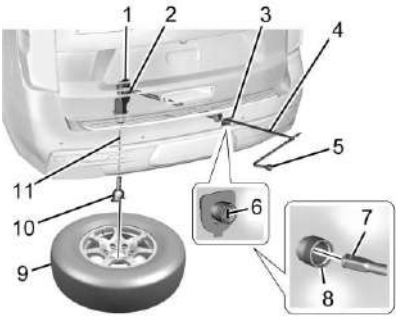

1. Ensamble del elevador
2. Flecha del elevador
3. Cubierta/orificio de acceso a la flecha del elevador
4. Extensión de la manija del gato
5. Llave para las ruedas
6. Seguro de la llanta de refacción
7. Extremo de elevación de la herramienta de extensión
8. Orificio de acceso a la flecha del elevador
9. Llanta de refacción (Vástago de la válvula hacia arriba)
10. Retenedor de la llanta/rueda
11. Cable del elevador



1. Abra la cubierta del seguro de la llanta de la refacción en la defensa y use la llave mecánica para retirar el seguro de la llanta de refacción (6). Para retirar el seguro de la llanta de refacción inserte la llave mecánica, gírela, y jale en sentido recto hacia fuera.

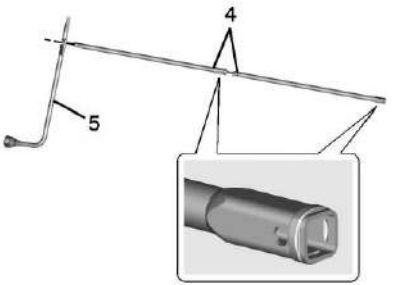

2. Acople las extensiones de la manija del gato (4) y la llave para las ruedas (5), como se muestra.



3. Inserte el extremo del elevador (extremo abierto) de la herramienta de extensión (7) a través del orificio de acceso al eje del elevador (8) en la defensa trasera hasta que sienta la conexión con el ensamble del elevador (1). Sólo será visible una cantidad mínima del extremo de extensión de la manija del gato.

   No use el extremo afilado de la llave para las ruedas (5).

   Asegúrese que el extremo de elevación de la herramienta de extensión (7) se conecte con el eje del elevador (2). El extremo cuadrado con nervaduras de la herramienta de extensión se usa para bajar la llanta de refacción.
4. Gire la llave para las ruedas (5) en sentido contrario a las manecillas del reloj para bajar la llanta de refacción (9) al suelo. Continúe girando la llave para las ruedas (5) hasta que la llanta de refacción (9) pueda sacarse de debajo del vehículo.
5. Jale la llanta de refacción (9) para sacarla de debajo del vehículo.



6. Incline la llanta de refacción hacia el vehículo dejando algo flojo el cable del elevador (11), para tener acceso al retenedor de la llanta/rueda (10).

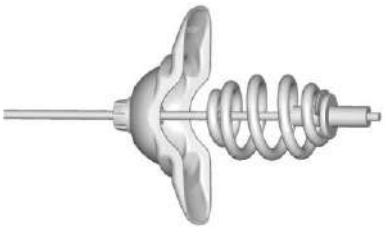

   Incline el dispositivo de retención y jálelo así como el cable y el resorte a través del centro de la rueda.
7. Ponga la llanta de refacción cerca de la llanta ponchada.

Desinstalación de llanta ponchada e instalación de llanta de refacción

1. Antes de proceder, realice una verificación de seguridad. Para mayor información, vea *Si se poncha una llanta* ⇨ *372*.

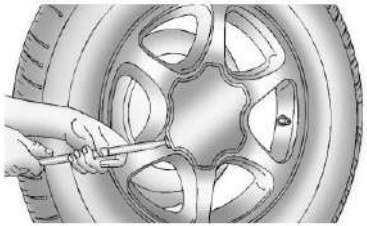

2. Si el vehículo cuenta con tapones en las tuercas de las ruedas, aflójelos haciendo girar la llave para las ruedas en sentido contrario a las manecillas del reloj.

   Si el vehículo tiene un tapón central con tapones en las tuercas de la rueda, éstos están diseñados para permanecer con el tapón central una vez que se han aflojado. Retire todo el tapón central.

Si el vehículo tiene un tapón central liso, coloque el extremo afilado de la llave para las ruedas en la ranura de la rueda y suavemente haga palanca para sacarlo.



3. Use la llave de tuercas para aflojar todas las tuercas de la rueda. Haga girar la llave para las ruedas en sentido inverso al de las manecillas del reloj para aflojar las tuercas de la rueda. No retire todavía las tuercas de la rueda.

⚠ Advertencia

Para evitar lesiones personales y daño al vehículo, desactive los escalones auxiliares eléctricos antes de usar un gato o colocar un objeto debajo del vehículo. Vea *Estribos auxiliares automáticos* ⇨ *25*.

Precaución

Sólo levante el vehículo de los lugares de elevación mostrados. Levantar el vehículo desde atrás podría dañar el marco u otros componentes. El daño puede no estar cubierto por la garantía del vehículo.

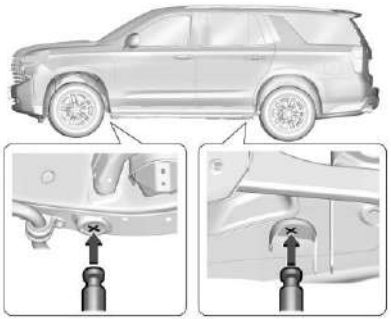

Ubicaciones de elevación del vehículo

4. Coloque la cabeza de elevación del gato como se muestra, en el punto para colocación del gato que esté más cerca de la llanta ponchada. El gato no debe usarse en ninguna otra posición.

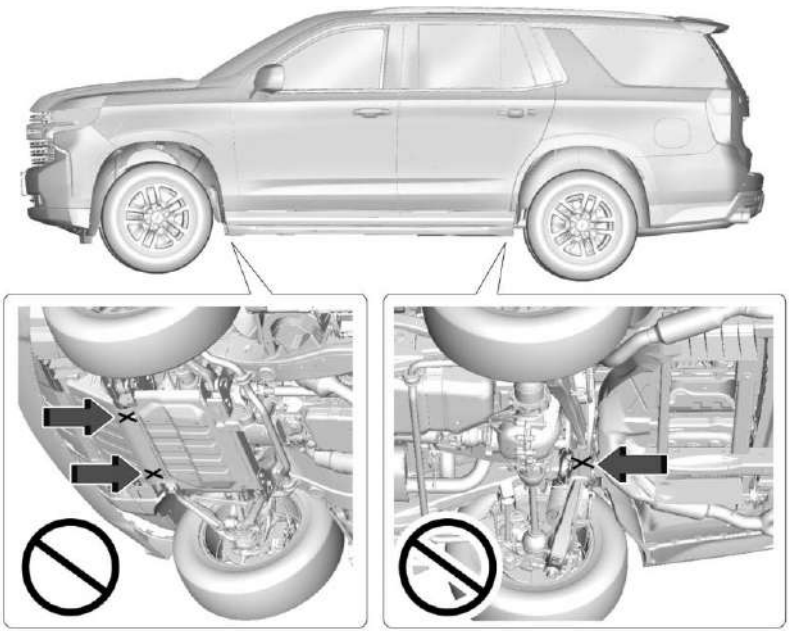

Algunos ejemplos de donde no colocar el gato

⚠ Advertencia

Introducirse debajo de un vehículo cuando esté levantado con un gato es peligroso. Si el vehículo se resbala del gato, usted podría sufrir lesiones graves o incluso podría perder la vida. Nunca se meta debajo de un vehículo que esté soportado únicamente por un gato.

⚠ Advertencia

Elevar el vehículo con el gato colocado en una posición incorrecta puede dañar el vehículo e incluso puede hacerlo caer. Para ayudar a prevenir lesiones personales y daños al vehículo, asegúrese de colocar la cabeza de elevación del gato en el sitio adecuado, antes de elevar el vehículo.

⚠ Advertencia

El gato tiene una función para limitar su recorrido para evitar el exceso de extensión. Cuando se alcanza el límite de altura, se

(Continúa)

Advertencia (Continúa)

siente un incremento en resistencia cuando intente elevar el gato aún más. Levantar el gato más allá del límite de altura puede dañar el pasador del gato y causar que el gato se bloquee en posición de exceso de extensión o no baje completamente. No intente forzar el gato más alto una vez que se alcance el límite de altura.

5. Eleve el vehículo girando la llave de la rueda en el sentido de las manecillas del reloj en el gato. Eleve el vehículo a una altura tal, de manera que haya espacio suficiente para que la llanta de refacción quepa bien debajo de la rueda.

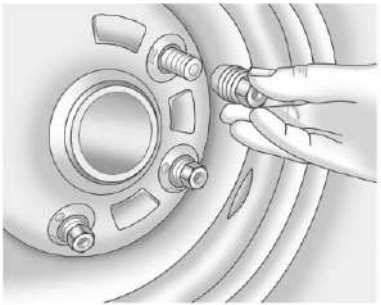

6. Retire todas las tuercas de la rueda.
7. Retire la llanta ponchada.

⚠ Advertencia

La presencia de óxido o suciedad en la rueda o en las partes a las que ésta se sujeta, puede hacer que las tuercas de las ruedas se aflojen con el paso del tiempo. La rueda podría salirse y causar una colisión. Al cambiar las ruedas, elimine todo el óxido y la suciedad de los sitios en los que se sujeta la

(Continúa)

Advertencia (Continúa)

rueda. En caso de emergencia, puede usar un trapo o una toalla de papel; pero asegúrese de usar después un raspador o un cepillo de alambre, si es necesario, para eliminar todo el óxido y la suciedad.

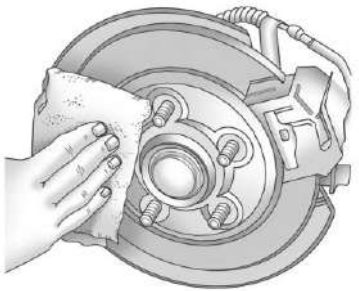

8. Elimine todo el óxido y la suciedad de los pernos de la rueda, las superficies de montaje y la rueda de refacción.
9. Coloque la llanta de refacción sobre la superficie de montaje de la rueda.

⚠ Advertencia

Nunca use aceite ni grasa sobre los pernos ni las tuercas, ya que las tuercas podrían aflojarse. La rueda podría salirse del vehículo, provocando una colisión.

10. Instale de nuevo las tuercas de la rueda. Apriete con la mano cada una de las tuercas. Después use la llave para las ruedas para apretar las tuercas, hasta que la rueda esté en contacto con el cubo.
11. Haga girar la llave para las ruedas en sentido inverso al de las manecillas del reloj para bajar el vehículo. Baje el gato completamente.

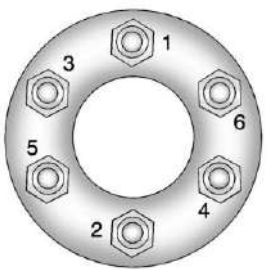

12. Apriete las tuercas de la rueda firmemente en secuencia cruzada, como se ilustra, haciendo girar la llave para las ruedas en sentido de las manecillas del reloj.

⚠ Advertencia

Si los pernos de la rueda están dañados, pueden romperse. Si se rompen todos los pernos de una rueda, ésta podría salirse y provocar una colisión. Si un perno se daña debido a una rueda floja, podría darse el caso de que todos los pernos estén dañados. Para asegurarse, remplace todos los pernos de la rueda. Si los orificios de las pernos de la rueda han aumentado de tamaño, la rueda podría colapsarse mientras se conduce el vehículo. Remplace la rueda si los orificios de los pernos han aumentado de tamaño o se han deformado de cualquier manera. Revise que los cubos y las ruedas piloteadas por el cubo no estén dañados. Pueden ocurrir daños en la almohadilla de pilotaje debido a ruedas que giran estando flojas, lo cual puede requerir el remplazo de todo el cubo, para lograr el centrado adecuado

(Continúa)

Advertencia (Continúa)

de las ruedas. Al remplazar pernos, cubos, tuercas de las ruedas o ruedas, asegúrese de usar partes de equipo original GM.

⚠ Advertencia

Si las tuercas de las ruedas se aprietan de manera inadecuada o incorrecta, las ruedas pueden aflojarse y salirse. Después de reemplazar una rueda, las tuercas de la rueda deben apretarse con un torquímetro a la especificación de torque adecuada. Al usar tuercas de seguridad (no originales) en las ruedas, siga la especificación de torque proporcionada por el fabricante. Consulte en *Capacidades/especificaciones* ➪ *413* las especificaciones de torque para las tuercas de las ruedas originales.

Precaución

Si las tuercas de las ruedas no se aprietan correctamente, pueden ocurrir una pulsación de los frenos y daños en el rotor. Para evitar costosas reparaciones de los frenos, apriete las tuercas de las ruedas de manera uniforme, en la secuencia correcta y con la especificación de torque apropiada. Consulte en *Capacidades/ especificaciones* ⇨ *413* la especificación de torque de las tuercas de las ruedas.

Al reinstalar la rueda y la llanta normales, reinstale también el tapón central o el tapón del cubo que va sobre el perno, según con cuál cuente el vehículo.

- En el caso de los tapones centrales, alinee la lengüeta del tapón central con la ranura de la rueda. El tapón entra de una sola manera. Coloque el tapón sobre la rueda y presiónelo hasta que entre en su sitio.
- En el caso de los tapones del cubo con pernos, alinee los tapones de plástico de las tuercas con las tuercas de la rueda y apriételas con la mano en sentido de las manecillas del reloj. Después apriételas con la llave para las ruedas hasta el tope.

Almacenamiento de llanta ponchada o llanta de refacción y herramientas

⚠ Advertencia

Almacenar el gato, una llanta u otros equipos en el compartimiento de pasajeros del vehículo podría causar lesiones. Al detenerse en forma repentina o en una colisión, el equipo suelto podría golpear a alguien. Almacene todos estos elementos en el sitio apropiado.

⚠ Advertencia

La falla en seguir estas instrucciones de almacenamiento de llanta cuidadosamente podría resultar en lesiones personales o daño a la propiedad si el cable de elevación falla o si la llanta se suelta. Asegúrese que la llanta se guarde de manera segura antes de conducir.

Precaución

Almacene siempre la llanta de refacción o la llanta ponchada con el vástago de la válvula hacia arriba. Guardar una llanta con el vástago de la válvula apuntando hacia abajo podría dañar la rueda.

Precaución

El elevador de llanta está diseñado para subir y bajar con tensión en el cable. Si el elevador debe elevarse o bajarse sin una llanta colocada, hágalo sólo a mano y a un ritmo lento, para evitar dañar el mecanismo. No utilice herramientas eléctricas.

⚠ Advertencia

Una llanta de refacción almacenada incorrectamente podría soltarse y causar un accidente. Para evitar lesiones personales o daño a la propiedad, siempre guarde la llanta de refacción cuando el vehículo esté estacionado en una superficie nivelada.

Si el vehículo tiene llantas de tamaño 275/60R20, 275/50R22, o 285/40R24, la llanta ponchada debe almacenarse dentro del vehículo utilizando la correa de seguridad de llanta ponchada dentro de la guantera. Consulte "Almacenamiento de llanta ponchada dentro del vehículo" más adelante en esta sección.

Si el vehículo tiene llantas de tamaño 265/65R18 o 275/55R20, guarde la llanta ponchada debajo de la parte trasera del vehículo en el soporte de la llanta de refacción. Consulte las siguientes gráficas e instrucciones:

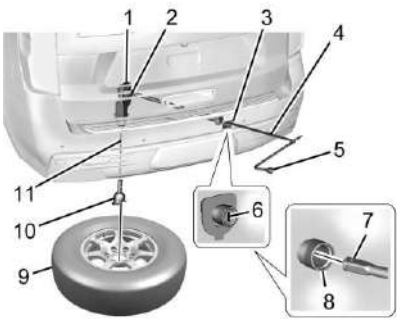

1. Ensamble del elevador
2. Flecha del elevador
3. Cubierta/orificio de acceso a la flecha del elevador
4. Extensión de la manija del gato
5. Llave para las ruedas
6. Seguro de la llanta de refacción
7. Extremo de elevación de la herramienta de extensión
8. Orificio de acceso a la flecha del elevador
9. Llanta de refacción (Vástago de la válvula hacia arriba)
10. Retenedor de la llanta/rueda
11. Cable del elevador

1. Coloque la llanta (9) sobre el piso en la parte trasera del vehículo, con el vástago de la válvula hacia arriba, y hacia la parte trasera.
2. Incline la llanta hacia el vehículo. Separe el retén de la llanta/rueda del perno de guía. Tire del perno a través del centro de la rueda. Incline el retén hacia abajo a través de la abertura central de la rueda.

   Asegúrese de que el retenedor esté totalmente asentado a través del lado inferior de la rueda.

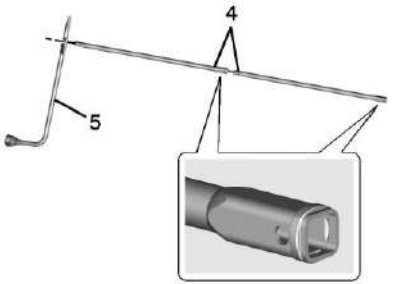

3. Ensamble las extensiones de la manija del gato (4) y la llave para las ruedas (5).

Precaución
No se recomienda usar una llave neumática u otras herramientas eléctricas con el mecanismo de elevación y podría dañar el sistema. Sólo use las herramientas incluidas con el mecanismo de elevación.

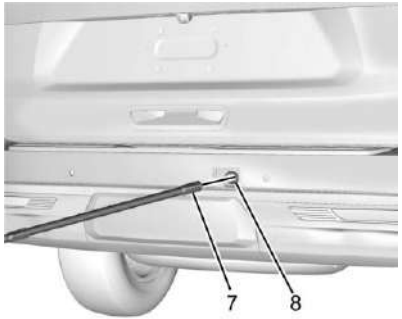

4. Inserte el extremo abierto de la extensión (7) a través del orificio que se encuentra en la defensa trasera (8) (orificio de acceso a la flecha del elevador).
5. Eleve parcialmente la llanta. Asegúrese de que el retenedor esté asentado en la abertura de la rueda.
6. Eleve la llanta por completo contra el lado inferior del vehículo, girando la llave para las ruedas en sentido de las manecillas del reloj hasta que escuche dos clics o sienta que salta dos veces. El cable no puede apretarse en demasía.



7. Cerciórese de que la llanta quede guardada de manera segura. Empuje, jale la llanta y después trate de girarla. Si la llanta se mueve, use la llave para las ruedas para apretar el cable.

   Repita este procedimiento de verificación de hermeticidad cuando verifique la presión de la llanta de refacción de acuerdo con la información de mantenimiento programado o cada vez que se maneje la llanta de refacción debido al servicio de otros componentes.



Correctamente almacenada



Incorrectamente almacenada

8. Instale de nuevo el seguro de la llanta de refacción.
9. Coloque de nuevo la cubierta de acceso de la flecha del elevador.

Cómo guardar las herramientas

Para almacenar las herramientas:

1. Regrese las herramientas (llave para las ruedas, manija del gato y extensiones de la manija del gato) a la bolsa de herramientas. Use las correas de velcro para asegurar la bolsa de herramientas debajo del piso de carga en el área de carga.
2. Coloque el gato y los bloques para las ruedas en el tablero del revestimiento del lado del conductor que está sobre el cubo de la rueda.
3. Haga girar la perilla del gato en sentido inverso al de las manecillas del reloj hasta que el gato quede bien asegurado en el soporte de montaje. Asegúrese de colocar los orificios de la base del gato en el perno del soporte de montaje.
4. Cierre la puerta del panel de la moldura.

Almacenar una llanta ponchada dentro del vehículo

Si el vehículo tiene llantas de tamaño 275/60R20, 275/50R22, o 285/40R24, la llanta ponchada debe almacenarse dentro del vehículo en el área de carga utilizando la correa de seguridad de llanta ponchada dentro de la guantera.

1. Almacenar las herramientas. Consulte "Almacenamiento de las herramientas" anteriormente en esta sección.
2. Si el vehículo tiene una distancia entre ejes corta, el asiento de la tercera fila debe plegarse para proporcionar espacio suficiente para almacenar la llanta ponchada. Si el asiento de la tercera fila no puede plegarse, la llanta ponchada no puede almacenarse y debe dejarse en un lugar seguro para poder recogerla más tarde.
3. Una vez que haya suficiente espacio en la parte trasera del vehículo, levante la llanta ponchada y colóquela sobre el piso de carga, con el vástago de la válvula hacia arriba.

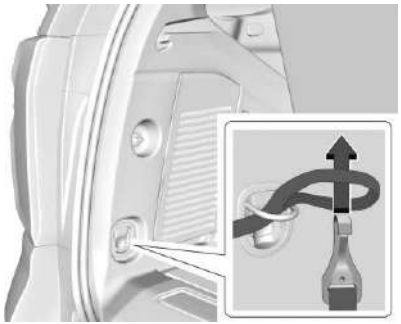

4. Retire la llanta ponchada, asegure la correa de la guantera y coloque el extremo del lazo de la correa a través del amarre de carga. Coloque el extremo del gancho de la correa a través del lazo y jálelo hasta que la correa esté asegurada firmemente al amarre.

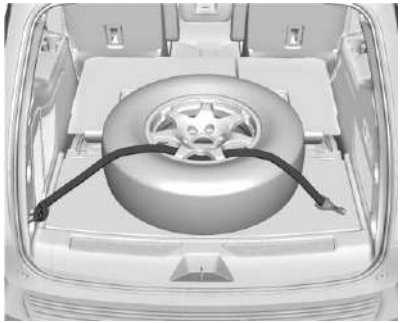

5. Pase el extremo de gancho de la correa a través de la rueda, como se muestra.
6. Fije el gancho en el otro punto de amarre de carga de la parte trasera del vehículo.
7. Apriete la correa.

Llanta de refacción de tamaño completo

Si el vehículo viene con una llanta de refacción de tamaño normal, ésta estaba inflada completamente cuando era nueva, sin embargo, puede perder aire con el transcurso del tiempo. Revise periódicamente la presión de inflado. Para información sobre el inflado adecuado de las llantas y cómo cargar su vehículo, vea *Presión de llantas* ⇨ *357* y *Límites de carga del vehículo* ⇨ *203*. Para instrucciones sobre cómo retirar, instalar o guardar una llanta de refacción consulte *Cambio de llanta* ⇨ *374*.

Después de instalar la llanta de refacción en el vehículo, deténgase tan pronto como sea posible y asegúrese que esté inflada correctamente. La llanta de refacción está fabricada para tener un buen desempeño a velocidades de hasta 112 km/h (70 mph) a la presión de inflado recomendada, de modo que usted pueda completar su viaje.

Lleve a reparar o reemplace la llanta dañada lo más pronto posible y vuelva a instalarla en el vehículo, para que la llanta de refacción vuelva a estar disponible en caso de necesitarla nuevamente. No mezcle llantas y ruedas de distintos tamaños, ya que no quedarán bien. Mantenga juntas la llanta de refacción y su rueda.

Precaución

Si el vehículo es de tracción en las cuatro ruedas y la llanta de refacción de distinto tamaño se instala en el vehículo, no maneje en modo de tracción en las cuatro ruedas, sino hasta que pueda hacer que la llanta ponchada sea reparada y/o remplazada. El vehículo podría resultar dañado y las reparaciones no estarían cubiertas por la garantía. Nunca use el modo de tracción en las cuatro ruedas cuando haya una llanta de refacción de diferente tamaño instalada en el vehículo.

El vehículo podría tener una llanta de refacción de tamaño diferente al de las llantas instaladas originalmente en el vehículo. Esta llanta de refacción fue diseñada para usarse en este vehículo, de modo que es correcto conducir con ella. Si el vehículo es de tracción en las cuatro ruedas y se instala la llanta de refacción de distinto tamaño, conduzca únicamente en modo de tracción en dos ruedas.

Si el vehículo cuenta con una llanta de refacción que no coincide con el tamaño y el tipo de las llantas de rodaje y las ruedas originales del vehículo, no incluya la llanta de refacción en la rotación de llantas.

Si está equipado con una rueda de refacción de tamaño completo, esto se indica en la pared lateral de la llanta. Vea *Etiqueta de pared lateral de la llanta* ⇨ *353*. No se debe conducir a más de 112 km/h (70 mph), o 88 km/h (55 mph) cuando jale un remolque con esta llanta de refacción, en la presión de inflado adecuada. Repare y reemplace la llanta regular tan pronto como sea conveniente, y guarde la llanta de refacción para uso futuro.

Arranque con cables pasacorríente

Arranque con cables pasacorríente - Norteamérica

Para mayor información sobre la batería del vehículo, vea *Batería - Norteamérica* ⇨ *331*.

Si la batería del vehículo se ha agotado, quizá quiera usar otro vehículo y cables de paso de corriente para arrancar su vehículo. Para hacerlo de manera segura, cerciórese de realizar los pasos siguientes.

⚠ Advertencia

ADVERTENCIA: Los postes, las terminales y los accesorios relacionados con la batería pueden exponerlo a químicos incluyendo plomo y compuestos de plomo, de los que el Estado de California tiene conocimiento que causan cáncer, defectos de nacimiento u otros daños reproductivos. Lávese las manos después de manejarlos. Para obtener más información, visite www.P65Warnings.ca.gov.

Vea *Advertencia de la propuesta de California 65* ⇨ *1*.

⚠ Advertencia

Las baterías pueden causarle lesiones. Las baterías pueden ser peligrosas, ya que:

(Continúa)

Advertencia (Continúa)

- Contienen ácido que puede causarle quemaduras a usted.
- Contienen gas que puede explotar o empezar a arder.
- Contienen suficiente carga eléctrica como para causarle quemaduras a usted.

Si no sigue estos pasos al pie de la letra, alguna de estas cosas, o todas ellas, pueden causarle lesiones.

Precaución

Si se ignoran estos pasos podría resultar en daños costosos al vehículo que no estarían cubiertos por la garantía del vehículo. Tratar de arrancar el vehículo empujándolo o jalándolo no funcionará y podría dañarse el vehículo.

Precaución

Si los cables de paso de corriente se conectan o desconectan en el orden incorrecto, pueden ocurrir cortocircuitos eléctricos y el vehículo puede sufrir daños. Las reparaciones no estarían cubiertas por la garantía del vehículo. Conecte y desconecte siempre los cables de paso de corriente en el orden correcto, asegurándose que no se toquen entre sí, ni que toquen ninguna superficie metálica.

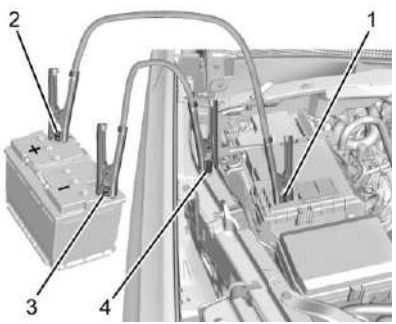

Se ilustra el motor.5.3L V8, el motor 6.2L V8 es similar

Puntos de conexión y secuencia

1. Terminal positiva (+) de batería descargada
2. Terminal positiva (+) de batería en buenas condiciones
3. Terminal negativa (–) de batería en buenas condiciones
4. Punto de tierra negativa (-) de batería descargada

La terminal positiva de (+) de la batería en buenas condiciones y la terminal negativa (–) de la batería en buenas condiciones están sobre la batería del vehículo que proporciona el paso de corriente.

La terminal positiva (+) de la batería descargada y el punto de tierra negativo (–) de la batería descargada están en el lado del pasajero del vehículo.

La terminal positiva (+) de la batería descargada está debajo de una cubierta. Abra la cubierta para abrir la terminal.

Precaución

Si el sistema del otro vehículo no es de 12 volts con tierra negativa, ambos vehículos pueden sufrir daños. Sólo utilice vehículos que cuentan con un sistema de 12 volts con tierra negativa para pasar corriente.

1. Revise el otro vehículo. Debe tener una batería de 12 voltios con un sistema de tierra negativa.
2. Si cuenta con un vehículo de motor diesel con dos baterías, debe saber que antes de empezar esa operación, particularmente en clima frío, es posible que no pueda obtener suficiente energía de una sola batería de otro vehículo para encender su motor diesel. Si su vehículo cuenta con más de una batería, usar la batería más cercana al motor de arranque reducirá la resistencia eléctrica. Ésta se ubica en el lado del pasajero, en la parte trasera del compartimiento del motor.
3. Junte los vehículos de modo que los cables de paso de corriente alcancen a ambos, pero asegúrese que los vehículos no se toquen entre sí. Si se tocan, podría causarse una conexión a tierra no deseada.

Usted no podría arrancar el vehículo y la mala conexión a tierra podría dañar los sistemas eléctricos.

4. Para evitar la posibilidad de que los vehículos se muevan, aplique firmemente el freno de estacionamiento en ambos vehículos involucrados en el procedimiento de paso de corriente. En el caso de transmisión automática, colóquela en la posición P (estacionamiento); si se trata de una transmisión manual, colóquela en neutral antes de aplicar el freno de estacionamiento. Si usted tiene un vehículo con tracción en las cuatro ruedas, asegúrese de que la caja de transferencia esté en una velocidad de avance, no en N (neutral).

Precaución

Si los accesorios quedan encendidos o se conectan durante el procedimiento de arranque de puenteo, podrían dañarse. Las reparaciones no estarían cubiertas por la garantía del vehículo. Siempre que sea posible, apague o desconecte todos los accesorios en cualquier vehículo al arrancar.

5. Apague la ignición de ambos vehículos. Desconecte los accesorios necesarios, conectados a los tomacorrientes de potencia para accesorios. Apague el radio y todas las luces que no sean necesarias. Esto evitará que surjan chispas y ayudar a proteger ambas baterías y el radio.
6. Abra el cofre del otro vehículo y localice en éste la ubicación de las terminales positiva (+) y negativa (-).

⚠ Advertencia

Los ventiladores eléctricos pueden empezar a funcionar aun cuando el motor no esté funcionando y pueden causarle lesiones a usted. Mantenga las manos, la ropa y las herramientas alejados de los ventiladores eléctricos que están bajo el cofre.

⚠ Advertencia

El uso de un cerillo cerca de una batería puede causar que el gas de la batería explote. Hay personas que se han lastimado por esto, algunas han quedado ciegas. Use una linterna si necesita más luz.

(Continúa)

Advertencia (Continúa)

El líquido de la batería contiene ácido que lo puede quemar. No deje que le caiga encima. Si accidentalmente le cae en los ojos o piel, enjuague el área con agua y consiga atención médica de inmediato.

⚠ Advertencia

Los ventiladores y otras partes móviles del motor pueden causarle lesiones graves. Una vez que el motor esté en funcionamiento, mantenga las manos alejadas de las partes móviles.

⚠ Advertencia

Siempre revise los cables pasacorriente antes de usar. Los cables pasacorriente con el aislamiento suelto o faltante podría choque o causar daños al vehículo. No use cables pasacorriente que parecen dañados.

7. Revise que el aislamiento de los cables de paso de corriente no esté flojo ni tenga partes faltantes.

A continuación encontrará algunos aspectos básicos que usted debe conocer antes de conectar los cables. El polo positivo (+) va a la terminal positiva (+) o a la terminal positiva (+) remota, si el vehículo cuenta con ella. El polo negativo (-) va a una parte metálica del motor, pesada y sin pintar, o a la terminal negativa (-) remota, si el vehículo cuenta con ella.

No conecte el polo positivo (+) al polo negativo (-). Si lo hace, ocurrirá un cortocircuito que dañaría la batería y probablemente también otras partes. Y no conecte el cable negativo (-) a la terminal negativa (-) de la batería descargada, ya que eso puede provocar chispas.

8. Conecte un extremo del cable positivo (+) rojo a la terminal positiva (+) de la batería descargada.
9. No permita que el otro extremo toque ninguna superficie metálica. Conéctelo a la terminal positiva (+) de la batería en buenas condiciones. Use una terminal positiva (+) remota, si el vehículo cuenta con ella.
10. Conecte un extremo del cable negativo (–) negro a la terminal negativa (–) de la batería en buenas condiciones. Use una terminal negativa (-) remota, si el vehículo cuenta con ella.

    No permita que el otro extremo toque nada hasta el siguiente paso.
11. Conecte el otro extremo del cable negativo (–) al punto de tierra negativa (–) de la batería descargada.
12. Arranque el vehículo que tiene la batería cargada y deje funcionar el motor por unos momentos.
13. Trate de arrancar el vehículo que tenía la batería descargada. Si no arranca después de varios intentos, probablemente necesite servicio.

Cómo retirar los cables de paso de corriente

Para retirar los cables de puente, invierta los Pasos 8–11 en orden exacto.

Después de arrancar el vehículo deshabilitado y retirar los cables pasacorriente, permita que funcione en marcha en vacío durante varios minutos.

Remolque del vehículo

Transporte de vehículo deshabilitado

Precaución

Transportar de forma incorrecta un vehículo descompuesto puede causar daño al vehículo. Use las correas de llanta adecuadas para asegurar el vehículo a una grúa de plataforma plana. No sujete ni enganche ningún marco, parte inferior de la carrocería o componente de suspensión que no se especifique a continuación. No mueva vehículos con llantas del eje motriz en el suelo. El daño no está cubierto por la garantía del vehículo.

Precaución

El vehículo puede estar equipado con un Freno de estacionamiento eléctrico (EPB) y/o una palanca de cambios electrónica. En caso de una pérdida de energía de la batería de 12 voltios, el EPB no se puede liberar y el

(Continúa)

Precaución (Continúa)

vehículo no se puede cambiar a N (Neutral). Se deben usar patines o carretillas debajo de las llantas que no ruedan para evitar daños mientras carga/descarga el vehículo. Arrastrar el vehículo causará daños no cubiertos por la garantía del vehículo.

Póngase en contacto con un servicio de remolque profesional si debe transportar el vehículo deshabilitado. GM recomienda una grúa de plataforma para transportar un vehículo deshabilitado. Utilice rampas para ayudar a reducir los ángulos de acercamiento, si es necesario.

El vehículo debe estar en N (Neutral) y el freno de estacionamiento eléctrico (EPB) debe estar liberado al cargar el vehículo en una grúa de plataforma.

- Si el vehículo está equipado con modo de autolavado y tiene energía de batería de 12 voltios, consulte "Modo de autolavado" en *Transmisión automática* ⇨ *215* para colocar el vehículo en N (Neutral).
- Si la batería de 12 voltios está descargada y/o el motor no arranca, el vehículo no se moverá. Intente arrancar con cables el vehículo. Consulte *Arranque con cables pasacorríente - Norteamérica* ⇨ *387* y si el arranque con cables pasacorriente tiene éxito, reintente el procedimiento de "Modo de autolavado".
- Si el arranque con cables pasacorriente no tiene éxito, el vehículo no se moverá. Se deben usar patines o carretillas debajo de las llantas que no ruedan para evitar daños al vehículo.

Puntos de acoplamiento delantero

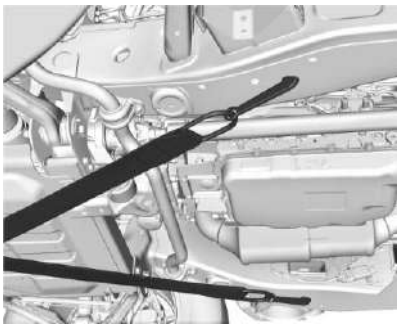

El vehículo está equipado con puntos de conexión específicos que se usarán para jalar el vehículo sobre una grúa de plataforma plana desde una superficie de camino plana. No utilice estos puntos de conexión para jalar el vehículo de nieve, lodo, o arena.

Remolcar vehículo recreativo

Remolque por vehículos recreativos significa remolcar el vehículo detrás de otro vehículo, tal como una casa rodante. Los dos tipos más comunes de arrastre recreativo de vehículos son de arrastre con remolque y arrastre con "dolly". El remolque tipo "dinghy towing" consiste en remolcar el vehículo sin que las cuatro ruedas estén en contacto con el suelo. El arrastre con "dolly" consiste en arrastrar el vehículo con dos ruedas en contacto con el piso y las otras dos sobre un "dolly".

Siga las instrucciones del fabricante para el remolque. Para obtener asesoramiento adicional y recomendaciones de equipo consulte a su distribuidor o a un profesional de remolques.

A continuación, algunos aspectos importantes a considerar antes de iniciar el arrastre recreativo del vehículo:

- Antes de remolcar el vehículo, familiarícese con las leyes locales que apliquen a remolque de vehículos recreativos. Estas leyes pueden variar por región.
- ¿Cuál es la capacidad de arrastre del vehículo que va a realizar el arrastre? Asegúrese de leer las recomendaciones del fabricante del vehículo que realizará el arrastre.
- ¿Qué distancia piensa recorrer? Algunos vehículos tienen restricciones en cuanto a la distancia y el tiempo durante los que pueden arrastrar otro vehículo.
- ¿Piensa usar el equipo de arrastre adecuado? Para obtener asesoramiento adicional y recomendaciones de equipo consulte a su distribuidor o a un profesional de remolques.
- ¿El vehículo está listo para ser arrastrado? Así como prepara el vehículo para un viaje largo, asegúrese de que el vehículo esté preparado para ser arrastrado.

Precaución

El uso de un escudo sobre la parrilla delantera del vehículo podría restringir el flujo de aire y causar daños a la transmisión. Las reparaciones no estarían cubiertas por la garantía del vehículo. Si usa un escudo, utilice uno que se coloque sobre el vehículo de remolque.

Precaución

No instale el hardware de remolque que interfiere con los obturadores inferiores. Los obturadores no se pueden retirar. Desinstalar los obturadores puede causar daños al motor que no estarán cubiertos por la garantía del vehículo. Si utiliza el hardware de remolque, sólo instale el hardware que no requiere la desinstalación de los obturadores.

Arrastre en remolque

Vehículos con tracción en dos ruedas

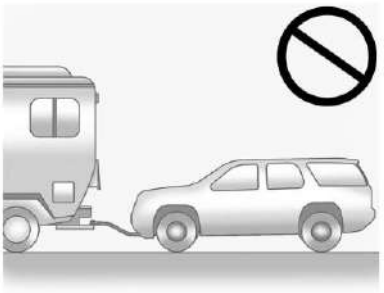

Precaución

Si el vehículo de tracción en dos ruedas es arrastrado con las cuatro ruedas en contacto con el suelo podrían dañarse los componentes del mecanismo de transmisión. Las reparaciones no estarían cubiertas por la garantía del vehículo.

Los vehículos con tracción en dos ruedas no deben remolcarse con las cuatro ruedas en contacto con el suelo.

Vehículos con tracción en las cuatro ruedas

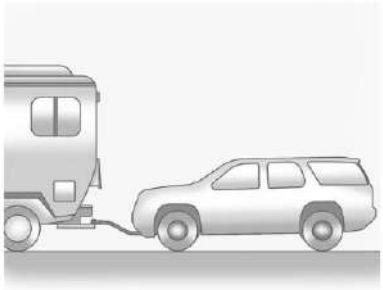

Sólo realice arrastres con remolque en vehículo con tracción en las cuatro ruedas que cuente con caja de transferencia de dos velocidades y que tengan configuración N (neutral) y 4↓.

⚠ Advertencia

Cambiar la caja de transferencia de un vehículo con tracción en las cuatro ruedas a N (neutral) puede provocar que el vehículo ruede, aun cuando la transmisión esté en P (estacionamiento). Usted u otras personas pueden sufrir lesiones. Coloque el freno de estacionamiento antes de cambiar la caja de cambios a N (Neutral).

Para el arrastre con remolque:

1. Coloque el vehículo a remolcar detrás del remolque, en dirección hacia adelante en una superficie nivelada.
2. Acople de manera segura el vehículo que va a ser remolcado con el vehículo remolcador.
3. Aplique el freno de estacionamiento y arranque el motor.
4. Cambie la caja de transferencia a N (neutral). Vea "Cambio a N (Neutral)" en *Doble tracción* ⇨ *220*.
5. Con el motor en operación, suelte el freno de estacionamiento y verifique que la caja de transferencia esté en N (Neutral) cambiando la transmisión a D (Conducción) y luego a R (Reversa). No debe haber movimiento al cambiar la transmisión.
6. Cambie la transmisión a N (neutral).
7. Apague el vehículo, espere cinco segundos, después cambie a P (estacionamiento).
8. Encienda la ignición sin arrancar el motor. Para hacer esto, retire su pie del pedal del freno y presione y sostenga ENGINE START/STOP (arranque/paro del motor) por cinco segundos hasta que la luz del botón se ilumine. Vea *Posiciones del encendido* ⇨ *208*.

⚠ Advertencia

Para evitar la muerte, lesiones graves o daños a la propiedad, antes de remolcar el vehículo en plataforma, siempre desconecte y asegure el cable negativo de la batería y cubra el poste negativo de la batería y el cable con un material no conductor. Si la batería se deja conectada o el cable de la batería entra en contacto con el poste, el freno de estacionamiento eléctrico puede activarse durante el remolque, lo que podría causar un choque.

Antes de continuar al siguiente paso, llevar la llave mecánica con usted, consulte *Llaves* ⇨ *7*. Se necesitará para volver a entrar al vehículo después que se desconecte la energía.

9. Desconecte el cable negativo (–) de la batería. Vea *Batería - Norteamérica* ⇨ *331*.

Precaución

Si se bloquea la columna de dirección, podría dañarse el vehículo.

10. Mueva el volante de dirección para asegurar que la columna de dirección esté desbloqueada.
11. Verifique que la transmisión esté en P (Estacionamiento). Si la transmisión no se coloca en P (Estacionamiento) antes de remolcar en plataforma plana puede dañarse la transmisión.
12. Mueva el vehículo a remolcar hacia adelante y hacia atrás tres pies usando el vehículo de remolque para asegurarse que el freno de estacionamiento no esté puesto y la caja de transferencia esté en N (neutral).
13. Mantenga la llave remota fuera del vehículo, y bloquee manualmente las puertas. Entre al vehículo usando la llave en el seguro de la puerta. Vea *Llaves* ⇨ 7.

Desconexión del vehículo remolcado

Antes de desconectar el vehículo remolcado:

1. Estaciónese en una superficie nivelada.
2. Conecte la batería.
3. Presione el pedal del freno.

⚠ Advertencia

El vehículo puede rodar cuando se libera el pedal del freno. Aplique y sostenga siempre el pedal del freno cuando ponga el freno de estacionamiento. Asegúrese que el freno de estacionamiento esté completamente activado antes de liberar el pedal del freno.

4. Arranque el motor y cambie la caja de transferencia de N (Neutral) a 2 ↑. Consulte "Cambiar de N (Neutral)" en *Doble tracción* ⇨ *220*. Vea a su distribuidor si la caja de transferencia no se puede cambiar de N (Neutral).
5. Compruebe que el vehículo esté en 2 ↑ cambiando la transmisión a R (reversa) y luego a D (conducción). El vehículo debería moverse al realizar el cambio.
6. Cambie la transmisión a P (estacionamiento) y apague el vehículo.
7. Aplique el freno de estacionamiento.
8. Libere el freno de estacionamiento.
9. Desconecte el vehículo del vehículo que lo remolcó.
10. Restablezca cualquier programación perdida.

    La temperatura exterior mostrará 0 °C (32 °F) por defecto, pero se restablecerá con el uso normal.

Remolque con "dolly"

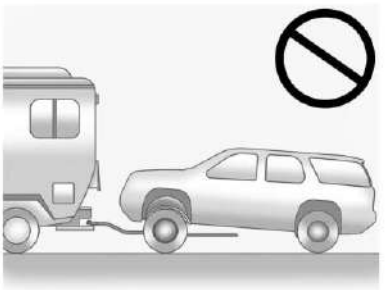

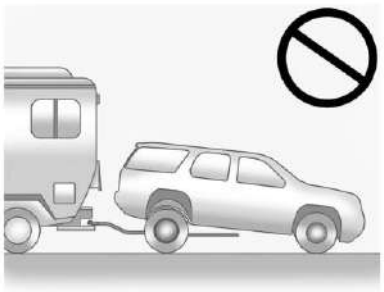

Precaución

No remolque este vehículo con dos ruedas en el suelo, ya que podría ocurrir daño al vehículo. Este daño no estaría cubierto por la garantía del vehículo.

Remolcar en carretilla este vehículo no está permitido con las llantas delanteras o traseras en el suelo para tracción en dos ruedas o tracción en las cuatro ruedas, independientemente de la caja de transferencia.

Cuidado Apariencia

Cuidado exterior

Seguros

Los seguros se lubrican en la fábrica. Use un agente de deshielo sólo cuando sea absolutamente necesario y pida que engrasen los seguros después de usar el agente de deshielo. Vea *Líquidos y lubricantes recomendados* ⇨ *410*.

Lavado del vehículo

⚠ Advertencia

No lave con agua a presión ninguna parte del interior del vehículo, incluyendo la cubierta de vinilo del piso. Esto podría dañar la seguridad y otros sistemas en el vehículo, los cuales no estarían cubiertos por la garantía del vehículo.

Precaución

No use agentes de limpieza a base de petróleo, acídicos, o abrasivos ya que pueden dañar la pintura, metal, o partes de plástico del vehículo. Si ocurre daño al vehículo, no estaría cubierto por la garantía del vehículo. Puede obtener los productos de limpieza aprobados en su concesionario. Siga todas las instrucciones del fabricante en cuanto al uso correcto del producto, las precauciones de seguridad necesarias y la forma adecuada de desechar cualquier producto para el cuidado del vehículo.

Precaución

Evite usar lavadoras de alta presión a menos de 30 cm (12 pulg.) de la superficie del vehículo. El uso de máquinas eléctricas que excedan de 8,274 kPa (1,200 psi) puede dar como resultado daños o desprendimiento de la pintura y calcomanías.

Para conservar el acabado exterior, lávelo con frecuencia y lejos de la luz solar directa.

Tenga cuidado de lavar materiales como cloruro de calcio y otras sales, agentes para derretir el hielo, aceite de carretera y alquitrán, savia de árboles, excrementos de pájaros, productos químicos de chimeneas industriales, etc. del acabado lo antes posible. Estos materiales pueden dañar el acabado si permanecen sobre superficies pintadas.

Autolavado automático

Precaución
Algunos lavados automáticos de automóviles pueden causar daños en el vehículo, las ruedas y los efectos de suelo. No se recomiendan los lavados automáticos de automóviles, debido a la falta de espacio para el tren inferior y/o las llantas y ruedas traseros amplios.

Precaución
Para evitar dañar un acabado de pintura mate, no use un lavado automático de autos equipado con cepillos o estropajos. Utilice únicamente lavados de autos automáticos sin contacto.

Siga las instrucciones indicadas en el autolavado con cuidado. Apague los limpiaparabrisas y el limpiaparabrisas trasero, si está equipado. Retire cualquier accesorio que pueda estar dañado o interferir con el equipo del autolavado.

Lavado manual

Enjuague a fondo todos los agentes de limpieza antes y después del lavado a mano. Los agentes que se dejan secar en el exterior pueden manchar el acabado.

Seque el acabado con una gamuza suave y limpia o con una toalla completamente de algodón, para evitar rayones en la superficie y manchas de agua.

Limpieza de componentes debajo del cofre

Precaución
No lave eléctricamente ninguno de los componentes debajo del cofre que tiene este símbolo . Esto podría causar daño que no estaría cubierto por la garantía del vehículo.

No use solventes o limpiadores agresivos que pueden dañar los componentes debajo del cofre. En su lugar, utilice sólo agua.

Tenga cuidado cuando use una lavadora a presión. Se deben seguir los siguientes criterios:

- La presión de agua se debe mantener debajo de 8,000 kPa (1,160 PSI).
- La temperatura del agua debe ser menor a 80 °C (180 °F).
- Se debe usar una boquilla de rocío con un patrón de rocío de ángulo amplio de 40 grados o más.
- La boquilla se debe mantener a por lo menos 30 cm (1 pie) lejos de todas las superficies.

Cuidados al acabado

Precaución
No aplique ceras o productos para pulir al plástico sin recubrimiento, vinilo, hule, calcomanías, imitación madera, o a la pintura mate, ya que puede ocurrir daño.

Precaución

La aplicación de compuestos con máquina o el pulido agresivo de un acabado de pintura bicapa pueden dañarlo. Use solamente ceras y pulidores no abrasivos fabricados para el acabado de pintura bicapa del vehículo.

Realice ocasionalmente el encerado o pulido suave manual para retirar residuos del acabado de la pintura. No use una capa de sellador/cera para capa transparente posventa. Consulte a su distribuidor para conocer los productos de limpieza aprobados.

Evite frotar el acabado de forma vigorosa. Esto puede crear puntos brillantes y una apariencia irregular en el acabado.

Para que el acabado de la pintura se vea como nuevo, mantenga el vehículo dentro de una cochera o cubierto, siempre que sea posible.

Protección de molduras metálicas brillantes exteriores

Precaución

La falla en limpiar y proteger las molduras de metal brillantes puede resultar en un acabado blanco lechoso o picadura. Este daño no estaría cubierto por la garantía del vehículo.

Las molduras metálicas brillantes del vehículo son de aluminio, cromo o de acero inoxidable. Para prevenir daño siempre siga estas instrucciones de limpieza:

- Asegúrese que la moldura esté fría al tacto antes de aplicar cualquier solución de limpieza.
- Solo use soluciones de limpieza aprobadas para aluminio, cromo o acero inoxidable. Algunos limpiadores son altamente acídicos o contienen sustancias alcalinas y pueden dañar las molduras.
- Siempre diluya un limpiador concentrado de acuerdo con las instrucciones del fabricante.
- No use limpiadores que no estén diseñados para uso automotriz.
- Use una cera no abrasiva en el vehículo después del lavado para proteger y extender el acabado de la moldura.

Limpieza de luces/lentes, emblemas, calcomanías, y franjas exteriores

Precaución

No limpiar las luces de manera adecuada podría causar daños a las cubiertas de la luz, que no estarían cubiertos por la garantía del vehículo.

Precaución

El uso de cera en rayas de acabado en negro brillante puede aumentar el nivel de brillo y crear un acabado no uniforme. Limpie las rayas de bajo brillo con jabón y agua solamente.

Use solamente agua tibia o fría, un trapo suave y jabón para el lavado de autos para limpiar las luces, lentes, emblemas, calcomanías y franjas exteriores. Siga las instrucciones de "Lavado del vehículo" anteriormente en esta sección.

Las cubiertas de las luces están hechas de plástico, y algunas tienen cubierta de protección UV. No los limpie mientras estén secos. Esto puede causar rayones en la superficie de la cubierta de la luz.

No utilice ninguno de los siguientes en las cubiertas de las luces:

- Agentes abrasivos o cáusticos.
- Líquidos lavadores y otros agentes limpiadores en concentraciones más altas que las sugeridas por el fabricante.
- Solventes, alcoholes, combustibles u otros limpiadores agresivos.
- Rascadores de hielo u otros artículos duros.
- Tapas o cubiertas de apariencia posventa mientras las luces están encendidas.

Admisión de aire

Elimine los desechos de la admisión de aire entre el cofre y el parabrisas cuando lave el vehículo.

Sistema de obturador



Este vehículo puede tener un sistema de obturador que cierra automáticamente la abertura de enfriamiento frontal. Este sistema está diseñado para ayudar a mejorar la economía del combustible. Si el sistema de obturador está bloqueado, la luz indicadora de falla puede encenderse. Asegúrese que el sistema de obturador esté libre de cualquier desechos, nieve o hielo. Si la luz indicadora de falla permanece encendida después de limpiar el sistema de obturador, consulte *Luz del indicador de falla (Luz Revise el motor)* ⇨ *116*.

Hojas del limpia y lavaparabrisas

Limpie el exterior del parabrisas con limpiador de cristales.

Limpie las plumas de hule con un trapo que no suelte pelusa o una toalla de papel mojada con líquido de lavado del parabrisas o un detergente suave. Lave el parabrisas perfectamente al limpiar las hojas de los limpiaparabrisas. Los insectos, la suciedad del camino, la savia y la acumulación de tratamientos de lavado o cera del vehículo pueden provocar rayas de los limpiaparabrisas.

Las condiciones extremas de polvo, arena, sal, calor, sol, nieve y hielo pueden causar daños. Reemplace las hojas de los limpiaparabrisas si están gastadas o dañadas.

Tiras para intemperie

Aplique lubricante de cinta para intemperie una vez al año para ayudar que las cintas para intemperie duren más, sellen mejor, y no se adhieran o rechinen. Los climas calientes y secos pueden requerir una aplicación más frecuente.

Use una tela limpia para retirar cualquier marca negra causada por las cintas para intemperie.

Llantas, ruedas y moldura de rueda

Precaución
El uso de productos con base de petróleo para abrillantar las llantas del vehículo puede dañar el acabado de la pintura y/o las llantas. Al aplicar abrillantador a las llantas, limpie siempre cualquier resto sobrante que haya caído sobre las superficies pintadas del vehículo.

Para limpiar las llantas use un cepillo duro y limpiador para llantas.

Precaución
Para evitar daño de superficie en las ruedas y moldura de rueda, no use jabones fuertes, pulidores abrasivos, limpiadores o cepillos. Sólo utilice los limpiadores aprobados por GM. No conduzca el vehículo a través de un autolavado automático que use cepillos de limpieza de llanta/rueda de carburo de silicona. Podría causar daños cuya reparación no está cubierta por la garantía del vehículo.

Utilice un trapo limpio y suave con jabón suave y agua para limpiar las llantas. Después de enjuagar perfectamente con agua limpia, seque con una toalla suave y limpia.

Lubricación de los componentes de la carrocería

Lubrique todos los cilindros de bloqueo de llave, bisagras de cofre, bisagras de compuerta levadiza, bisagra de puerta de combustible de acero y bisagras de estribo eléctrico, a menos que los componentes sean de plástico.

Mantenimiento de la carrocería

Precaución
Evite lavar a presión el marco del vehículo. Usar lavadoras a alta presión puede resultar en eliminación de la protección de corrosión y posible daño al vehículo.

Cada seis meses, lave cualquier material corrosivo de la parte inferior de la carrocería con agua corriente. Tenga cuidado de limpiar cuidadosamente cualquier área donde pueda acumularse el lodo u otros desechos. Si está equipado, extienda los estribos eléctricos y use lavado de alta presión para limpiar todas las uniones y espacios.

No lave a presión directamente la caja de transferencia y/o los sellos de salida del eje delantero/trasero. El agua a alta presión puede retirar los sellos y contaminar el fluido. El fluido contaminado disminuirá la vida de la caja de transferencia y/o los ejes y se debe reemplazar.

Daño lámina metálica

Si el vehículo se daña y requiere reparación o el reemplazo de láminas metálicas, use partes de reemplazo del fabricante original que proporcionen protección contra la corrosión y mantenga la garantía del vehículo.

Si no se usan partes de reemplazo del fabricante original, asegúrese que el taller de reparación de carrocería aplique material anticorrosivo a las partes reparadas o reemplazadas.

Daño acabado

Repare con prontitud las rayaduras y peladuras de pintura menores con los materiales de retoque disponibles en su distribuidor para evitar la corrosión. Consulte el taller de

carrocería y pintura de su concesionario para corregir áreas más grandes de daños en el acabado.

Manchado pintura química

Los contaminantes transportados por el aire pueden dañar las superficies pintadas de los vehículos y provocar decoloraciones en forma de anillo y pequeñas manchas oscuras irregulares. Vea "Cuidado de acabado" previamente en esta sección para obtener instrucciones de limpieza.

Cuidado interior

Para evitar la abrasión de partículas de suciedad al interior del vehículo, limpie con regularidad. Antes de usar los limpiadores, lea y siga todas las instrucciones de seguridad indicadas en la etiqueta. Mientras limpia el interior, abra las puertas y ventanas para una ventilación adecuada. Los periódicos o vestimenta oscura puede transferir color al interior del vehículo.

Precaución

Retire inmediatamente los limpiadores, lociones para las manos, protector solar y repelente de insectos de todas las superficies interiores o se pueden producir daños permanentes.

Precaución

Utilice limpiadores diseñados específicamente para las superficies a limpiar, para evitar daños permanentes al vehículo. Aplique todos los limpiadores directamente a un paño limpiador. No rocíe limpiadores en ningún interruptor o control.

Cuando use limpiadores de jabón líquido, siga las instrucciones del limpiador específico o la solución de jabón para conocer las instrucciones de dilución.

Precaución

Para prevenir el daño:

(Continúa)

Precaución (Continúa)

- Nunca utilice navajas ni ningún otro objeto afilado para eliminar la suciedad de ninguna superficie interior.
- Nunca utilice cepillos con cerdas duras.
- Nunca frote las superficies de manera agresiva o con demasiada presión.
- No humedezca ningún componente eléctrico expuesto.
- No utilice detergentes de lavandería o lavaplatos con desengrasantes. No use soluciones que contengan jabones fuertes o cáusticos.
- Al limpiar la tapicería, no la empape.
- No utilice solventes o limpiadores que contengan solventes.
- No use toallas desinfectantes que tengan esencias o contengan cloro. No use toallas o limpiadores que muestren una transferencia de color a la toalla o que cambien la apariencia de la superficie interior cuando se usan.

(Continúa)

Precaución (Continúa)

- No use desinfectantes para manos con esencia o de tipo gel. Si el desinfectante de manos entra en contacto con las superficies interiores del vehículo, séquelo inmediatamente y límpielo con un paño suave humedecido con una solución de agua y jabón suave.

Ventana interior

Precaución

Para prevenir rayones, nunca use limpiadores abrasivos sobre el cristal del automóvil. Los limpiadores abrasivos o la limpieza agresiva pueden dañar el desempañador de la ventana trasera.

Utilice una tela de microfibra con agua para limpiar el vidrio interior. Limpie los rastros de agua con un trapo seco. Si es necesario, use un limpiador de ventanas comercial después de limpiar únicamente con agua.

Limpiar el parabrisas interior con agua durante los primeros tres o seis meses de posesión reducirá la tendencia al empañamiento.

Cubiertas de las bocinas

Aspire suavemente alrededor de las cubiertas de los altavoces para evitar daños. Limpie las manchas con agua y un jabón suave.

Molduras recubiertas

Al limpiar las molduras recubiertas:

- Cuando estén ligeramente manchadas, límpielas con una esponja o un trapo suave, que no suelte pelusa mojados con agua.
- Cuando estén muy manchadas, use agua jabonosa tibia.

Piso y tapetes de vinilo/hule

⚠ Advertencia

No use limpiadores que contengan silicona, productos a base de cera o limpiadores que aumenten el brillo en pisos y tapetes de vinilo/hule. Estos limpiadores pueden cambiar permanentemente la apariencia y el tacto del vinilo/hule y pueden hacer que el piso sea resbaladizo. Su pie podría resbalar mientras opera el vehículo,

(Continúa)

Advertencia (Continúa)

y podría perder el control y provocar un choque. Usted u otras personas pueden sufrir lesiones.

Si está equipado con piso y tapetes de vinilo/hule, use un paño suave y/o un cepillo humedecido con agua para eliminar el polvo y la suciedad suelta. Para una limpieza más profunda, use una solución de jabón suave y agua.

Tela/Alfombra/Ante

Antes de limpiar, elimine tanta suciedad sólida como sea posible, aspire suavemente la superficie utilizando un accesorio de cepillo suave. Si utiliza un accesorio de cepillo de aspirar giratorio, utilícelo sólo en los tapetes del piso.

Seque los líquidos presionándolos con una toalla de papel. Continúe presionando hasta que no pueda quitarse más líquido.

Para limpiar:

1. Empape un trapo limpio, que no suelte pelusa con agua corriente. Se recomienda un trapo de microfibra para evitar la transferencia de pelusas a la tela o la alfombra.
2. Retire el exceso de humedad exprimiendo el trapo hasta que ya no caigan gotas.
3. Empiece en el borde exterior de la mancha y suavemente frote hacia el centro. Doble la tela de limpieza a un área limpia con frecuencia para prevenir forzar la suciedad hacia adentro de la tela.
4. Continúe frotando con cuidado el área manchada hasta que ya no se transfiera la mancha al trapo.
5. Si no se retira por completo la suciedad, use una solución de jabón suave seguida únicamente por agua simple.
6. Después de limpiar, use una toalla de papel para secar el exceso de humedad.

Las manchas difíciles pueden requerir un limpiador de tapicería o un eliminador de manchas comercial. Antes de usar un limpiador de tapicería o un eliminador de manchas disponible comercialmente, pruébelo en una pequeña área oculta para verificar la estabilidad del color. Si se forma un anillo, limpie toda la tela o tapete.

Limpieza de superficies de alto brillo, pantallas de radio y de información del vehículo

Precaución
No sujete un dispositivo con ventosa al desplegado. Esto podría causar daño que no estaría cubierto por la garantía del vehículo.

1. Use un cepillo de cerdas suaves para retirar cualquier suciedad de la superficie de alto brillo/pantalla.
2. Limpie con suavidad la superficie/pantalla con una tela de microfibra limpia que no se haya blanqueado o lavado con suavizador de tela. Nunca utilice limpiadores de ventanas o solventes.

Tablero de instrumentos, piel, vinilo, superficies de plástico, superficies pintadas de bajo brillo, y superficies de madera natural de poro abierto

Precaución
Empapar o satura la piel, en especial piel perforada, así como otras superficies interiores, puede causar un daño permanente. Limpie el exceso de humedad de estas superficies después de limpiar y permita que sequen por sí solas. Nunca utilice calor, vapor, o removedores de manchas. No use líquidos que contengan alcohol o solventes en los asientos de piel. No use limpiadores que contengan silicón o productos a base de cera. Los limpiadores que contienen estos solventes pueden cambiar permanentemente la apariencia y sensación de la piel o molduras suaves y no se recomiendan.

Precaución

El uso de desodorantes de aire puede causar daño permanente a las superficies de plástico y pintadas. Si un desodorante de aire entra en contacto con la superficie de plástico o pintada en el vehículo, séquelo de inmediato y limpie con una tela suave humedecida con una solución de jabón suave. El daño causado por desodorantes de aire no estará cubierto por la garantía del vehículo.

Use aire comprimido o una aspiradora para retirar el líquido o polvo debajo de la tapa del Controlador multifunción (MFC), si está equipado.

Para retirar el polvo y la suciedad de las perillas y grietas en el grupo de instrumentos:

1. Use un cepillo de cerdas suaves.
2. Limpie con una tela de microfibra suave humedecida con agua. Para una limpieza más profunda use una solución de jabón suave y agua.

No utilice limpiadores que aumenten el brillo, especialmente en el tablero de instrumentos. El brillo reflejado podría reducir la visibilidad a través del parabrisas bajo ciertas condiciones.

Cubierta de carga y red de comodidad

Si está equipado, lave con agua tibia y un detergente suave. No use blanqueadores con cloro. Enjuague con agua fría, y luego seque por completo.

Cuidado de los cinturones de seguridad

⚠ Advertencia

No blanquee ni tiña el tejido del cinturón de seguridad. Eso puede debilitar el tejido severamente. En una colisión pueden no ser capaces de proporcionar la protección adecuada. Limpie y enjuague el tejido del cinturón de seguridad solamente con jabón suave y agua templada. Permita que el tejido se seque.

Mantenga los cinturones limpios y secos.

Tapetes

⚠ Advertencia

Si un tapete es de tamaño incorrecto o no es instalado adecuadamente, puede interferir con los pedales. La interferencia con los pedales puede provocar aceleración no intencional y/o distancias de frenado mayores que pueden provocar choques y lesiones. Asegúrese que el tapete no interfiera con los pedales.

Los tapetes incluidos como equipo original están diseñados especialmente para su vehículo. Si los tapetes requieren ser reemplazados, vea "Retiro y reemplazo de tapetes" más adelante en esta sección.

Uso adecuado:

- Use solamente tapetes aprobados por GM.
- No utilice un tapete para el piso si el vehículo no cuenta con un sujetador de tapete del lado del conductor.
- Use los tapetes con el lado correcto hacia arriba. No los voltee.

- No coloque nada sobre el tapete del lado del conductor.
- Utilice solo un tapete en el lado del conductor.

Cómo quitar y colocar los tapetes

Los tapetes de piso del lado del conductor y pasajero se mantienen en su sitio por dos retenedores de alfombra tipo botón.

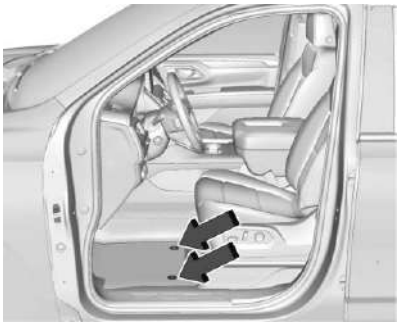

1. Tire hacia arriba de la parte trasera del tapete para desacoplar cada uno de los retenes y retire el tapete.
2. Vuelva a colocarlo alineando las aberturas del retén del tapete sobre los retenes de alfombra de tipo botón y conéctelos en posición.
3. Asegúrese de que el tapete quede fijo en su sitio. Asegúrese de que el tapete no interfiera con los pedales.

Limpieza de tapetes de hule (tapetes y revestimientos para todo clima)

Consulte "Piso y tapetes de vinilo/hule" en *Cuidado interior* ⇨ *400* para obtener información importante de limpieza.

Servicio y mantenimiento

Información general
Información general 405
Programa de mantenimiento
Programa de mantenimiento 406
Inspección de vehículo de múltiples puntos (MPVI)
Inspección de vehículo de múltiples puntos (MPVI) 409
Servicios para aplicaciones especiales
Servicios para aplicaciones especiales 410
Líquidos, lubricantes y partes recomendadas
Líquidos y lubricantes recomendados 410

Información general

Su vehículo representa una inversión importante. Esta sección describe el mantenimiento requerido para el vehículo. Siga esta programación para ayudar a proteger su vehículo contra gastos de mantenimiento mayores debidos a la negligencia o mantenimiento inadecuado. También podría ayudar a mantener el valor del vehículo al venderlo. Es responsabilidad del propietario realizar todos los servicios de mantenimiento.

Su distribuidor cuenta con técnicos especializados que pueden realizar el mantenimiento adecuado utilizando partes genuinas de repuesto. También cuenta con herramientas y equipos actualizados para obtener diagnósticos rápidos y precisos. Muchos distribuidores incluso cuentan con horario extendido los sábados, transporte de cortesía y programación de citas en línea para ayudarle con sus necesidades de servicio.

Su distribuidor reconoce la importancia de brindarle servicios de mantenimiento y reparaciones a un precio competitivo. Con técnicos especializados, el distribuidor es a quien debe acudir para mantenimiento de rutina como cambios de aceite y rotaciones de llantas, así como artículos de mantenimiento adicionales como llantas, frenos, baterías y plumas limpiaparabrisas.

Precaución

Los daños causados por mantenimiento inadecuado podrían conllevar reparaciones costosas, que podrían no estar cubiertas por la garantía del vehículo. Los intervalos de mantenimiento, verificaciones, inspecciones, niveles de fluidos y lubricantes son importantes para mantener este vehículo en buenas condiciones de operación.

No realice lavados químicos no aprobados por GM en el vehículo. El uso de lavados, solventes, limpiadores, o lubricantes que no estén aprobados por GM podría dañar el vehículo, y requerir reparaciones costosas que no están cubiertas por la garantía del vehículo.

La rotación de llantas y los servicios requeridos son responsabilidad del propietario del vehículo. Se recomienda llevar su vehículo al distribuidor para que se realicen estos servicios cada 12,000 km/7,500 millas. El

mantenimiento adecuado del vehículo ayuda a mantener el vehículo en buenas condiciones de operación, mejora la economía de combustible y reduce las emisiones.

Debido a las diversas formas en que la gente usa los vehículos, las necesidades de mantenimiento también varían. Podría requerir revisiones y servicios más a menudo. Los servicios adicionales requeridos - normales son para vehículos que:

- Llevan pasajeros y carga dentro de los límites recomendados en la etiqueta de Información de Llantas y Carga. Consulte *Límites de carga del vehículo* ⇨ *203*.
- Se conducen sobre superficies de caminos razonables, dentro de los límites legales de manejo.
- Usan el combustible recomendado. Consulte *Combustible recomendado (Motor 5.3L)* ⇨ *304 Combustible recomendado (Motor 6.2L)* ⇨ *304*.

Consulte la información en Servicios requeridos adicionales de programa de mantenimiento - Servicio normal.

Los servicios adicionales requeridos - severos son para vehículos que:

- Se conducen principalmente en tráfico pesado o climas cálidos.
- Se manejan normalmente sobre terrenos empinados o montañosos.
- Jalan un remolque con frecuencia.
- Se usan para manejo de alta velocidad o competitivo.
- Se usan como vehículos de taxi, policía o servicio de entregas.

Consulte la información en Servicios requeridos adicionales de programa de mantenimiento - Servicio severo.

⚠ Advertencia

El realizar trabajos de mantenimiento puede ser peligroso y causar lesiones graves. Sólo realice el trabajo de mantenimiento si cuenta con la información, herramientas y equipos adecuados. Si no cuenta con ellos, acuda con su distribuidor o concesionario para que un técnico capacitado haga el trabajo. Consulte *Realizar su propio servicio* ⇨ *311*.

Programa de mantenimiento

Rotación de llantas y servicios requeridos cada 12 000 km (7,500 mi) o Cada 12 meses, lo que ocurra primero

Las llantas se rotan para lograr un desgaste más uniforme para todas las llantas. La primera rotación es la más importante.

En cualquier momento que se observe desgaste inusual, rote las llantas lo antes posible, revise la presión de inflado adecuada de la llanta o revise respecto a llantas o ruedas dañadas. Si continúa el desgaste inusual después de la rotación, revise la alineación de la rueda. Consulte *Cuándo se deben reemplazar las llantas* ⇨ *366* y *Reemplazo de rueda* ⇨ *370*.

- Realice una inspección de vehículo de múltiples puntos. Consulte *Inspección de vehículo de múltiples puntos (MPVI)* ⇨ *409*.
- Lubrique los componentes de la carrocería. Consulte *Cuidado exterior* ⇨ *395*.

Uso de marcha en vacío extendida

Cuando el vehículo se utiliza de una manera que requiera un tiempo de marcha en vacío prolongado, una hora de uso se considerará

igual que 53 km (33 millas). Consulte *Centro de información del conductor (DIC)* ⇨ *128* para el horómetro.

Servicios requeridos

Cada 12 000 km (7,500 millas)

- Cambie el aceite y el filtro, y reinicie el sistema de vida útil del aceite. O cuando se muestra el mensaje CAMBIAR PRONTO EL ACEITE DE MOTOR, cambie el aceite y el filtro del motor dentro de los siguientes 1 000 km/600 millas. Cuando se conduce bajo las mejores condiciones, el sistema de duración del aceite del motor puede no indicar que el vehículo requiera servicio hasta por un año. El aceite del motor y el filtro deben cambiarse al menos una vez al año, y el sistema de duración del aceite deberá reiniciarse. Un técnico calificado en su distribuidor puede realizar este trabajo. Si el sistema de duración del aceite del motor se reinicia accidentalmente, dé servicio al vehículo durante los próximos 5,000 km/3,000 millas a partir del último servicio. Reinicie el sistema de duración del aceite siempre que se cambie el aceite. Consulte *Sistema de duración del aceite del motor* ⇨ *318*.

Cada 24 000 km (15,000 millas)

- Reemplace el filtro de aire del motor o cuando aparezca el mensaje REEMPLAZAR EN SIGUIENTE CAMBIO DE ACEITE, el filtro de aire del motor debe reemplazarse en el próximo cambio de aceite del motor. Cuando se muestre el mensaje REEMPLAZAR FILTRO DE AIRE DEL MOTOR PRONTO, se debe reemplazar el filtro de aire del motor tan pronto como sea posible. Restablezca el sistema de duración del filtro de aire del motor después que se reemplace el filtro de aire del motor. Consulte *Sistema de vida de filtro de aire del motor* ⇨ *319*.

Cada 36 000 km (22,500 millas)

- Reemplace el filtro de aire del compartimiento del pasajero. O cada 24 meses, lo que suceda primero. Se puede necesitar un reemplazo más frecuente del filtro de aire del compartimiento de pasajeros si se conduce en áreas con tráfico pesado, calidad de aire deficiente, altos niveles de polvo, u otros alérgenos ambientales. El reemplazo del filtro de aire del compartimiento de pasajeros también se puede necesitar si hay flujo de aire reducido, empañamiento de ventanas, u olores. Su distribuidor GM puede ayudar a determinar cuándo reemplazar el filtro.

Cada 72 000 km (45,000 millas)

- Cambie el fluido y filtro de la transmisión automática.

Cada 161 000 km (100,000 millas)

- Reemplace el cofre y/o los puntales neumáticos de soporte de elevación de la carrocería. O cada 10 años, lo que suceda primero. Consulte *Puntal(es) neumáticos* ⇨ *334*.

Cada 156 000 km (97,500 millas)

- Reemplace las bujías. Revise los cables de bujía y/o fundas.
- Cambie el líquido de la caja de transferencia, si está equipado con 4WD. No lave a presión directamente la caja de transferencia y/o los sellos de salida del eje delantero/trasero. El agua a alta presión puede traspasar los sellos y contaminar el líquido de la caja de transferencia. El líquido contaminado reducirá la vida de la caja de transferencia y/o de los ejes y debe cambiarse. Si se conduce bajo condiciones severas, cambie el líquido de la caja de transferencia cada 72 000 km (45,000 mi).

Cada 240 000 km (150,000 millas)

- Drene y llene el sistema de enfriamiento del motor. O cada seis años, lo que suceda primero. Consulte *Sistema de enfriamiento* ⇨ *321*.

Revisiones y servicios del propietario

Cada cinco años

- Reemplace el líquido de frenos.

Cada siete años

- Reemplace el desecante de aire acondicionado cada siete años. El sistema de aire acondicionado requiere mantenimiento cada siete años. Este servicio requiere el reemplazo del desecante para ayudar con la longevidad y la operación eficiente del sistema de aire acondicionado. Este servicio puede ser complejo. Visite a su distribuidor.

Condiciones severas que requieren mantenimiento más frecuente*

- Vehículos de servicio público, militares, o de uso comercial incluyendo los siguientes:
  - Ambulancias, patrullas de policía, y vehículos de rescate de emergencia.
  - Vehículos civiles como camionetas de carga de uso ligero, SUVs, y automóviles de pasajeros que se utilizan en aplicaciones militares.
  - Vehículos de recuperación como grúas de remolque y portadores de vehículo de cama plana o cualquier vehículo que se utiliza de manera consistente para arrastrar remolques u otras cargas.
  - Vehículos de uso comercial intenso como vehículos de entrega de paquetería, patrullas de seguridad privada, o cualquier vehículo que opera por 24 horas.
  - Cualquier vehículo que se opera de manera consistente en un ambiente alto en arena o polvo como los que se utilizan en tuberías u aplicaciones similares.
- Vehículos que se utilizan regularmente para viajes cortos de 6 km (4 millas) o menos.

  El indicador de vida de aceite le mostrará cuándo cambiar el aceite y el filtro. En condiciones severas, el indicador podría encenderse antes de 12 000 km (7,500 mi).

  * Nota al calce: Bajo las condiciones extremas de conducción indicadas anteriormente, puede ser necesario reemplazar sus bujías en intervalos más frecuentes. Para asistencia adicional para determinar los intervalos de

mantenimiento de servicio más adecuados para su vehículo, contacte a su distribuidor GM autorizado.

El servicio extremo es para vehículos que principalmente se conducen fuera del camino en tracción en las cuatro ruedas o utilizados en agricultura, minería, servicio forestal, o acarreo de nieve.

Inspección de vehículo de múltiples puntos (MPVI)

Una inspección de vehículo de múltiples puntos realizada por un técnico capacitado es una evaluación de mantenimiento de su vehículo. El beneficio de la Inspección de vehículo de múltiples puntos es identificar los elementos de servicio que requieren atención inmediata y aquellos que pueden requerir atención en el futuro.

El técnico realizará las siguientes verificaciones en su vehículo. Puede obtener una copia de la lista de verificación de Inspección de vehículo de múltiples puntos correspondiente en el sitio web de Servicio Certificado de GM de su país. Para obtener una lista completa de verificaciones, inspecciones y servicios, consulte a su distribuidor.

Es posible que algunos elementos no se apliquen a su vehículo y/o región.

Diagnósticos

- OnStar activo, si está equipado
- Historial de servicio/revisión de llamados a revisión

Aceite y filtro de motor

- Aceite del motor
- Monitor de vida del aceite
  - Reinicie el monitor de vida del aceite.

Luces exteriores

- Inspección visual

Parabrisas y limpiadores

- Inspección visual

Batería 12 Voltios

- Inspección visual de la batería
- Resultados de prueba de batería
- Cables y conexiones de batería

Sistemas, fluidos, e inspección de fugas visibles

- Aceite del motor
- Transmisión
- Eje de impulso
- Caja de transferencia
- Sistema de enfriamiento del motor
- Dirección asistida, si está equipado
- Sistema de combustible
- Líquido de lavado del parabrisas

Inspección de llantas

- Presión de llantas, profundidad de dibujo, y desgaste
- Rotación, si es aplicable
- Verificación de alineación, opcional
- Restablecimiento de monitor de presión de llantas
- Compruebe la fecha de caducidad del sellador de llantas, si aplica
- Verificación de llanta de repuesto, si está equipado

Frenos

- Verificación de sistema de frenos

Inspecciones visibles y funcionales

- Componentes de cinturón de seguridad
- Sistema de escape
- Pedal del acelerador
- Filtro de aire de compartimiento de pasajeros, si está equipado
- Filtro de aceite del motor
- Mangueras
- Bandas
- Amortiguadores y suspensión
- Componentes de dirección
- Fundas de eje o eje de impulso y juntas en U
- Puntales de elevación de compartimiento, si está equipado
- Tapetes asegurados, sin interferencia con pedales
- Claxon
- Bloqueo de ignición, si está equipado
- Interruptor de motor de arranque
- Sistema de control de evaporaciones

Lubricar

- Componentes de chasis

Servicios para aplicaciones especiales

- Sólo vehículos de uso comercial severo: Lubrique los componentes del chasis en cada cambio de aceite.
- Pida que se realice el servicio de lavado debajo de la carrocería. Vea "Mantenimiento de la carrocería" en *Cuidado exterior* ⇨ *395*.

Líquidos, lubricantes y partes recomendadas

Líquidos y lubricantes recomendados

Esta sección de mantenimiento se aplica a vehículos con un motor a gasolina. Si el vehículo tiene un motor diesel, vea "Fluidos y lubricantes recomendados" en el suplemento Duramax diesel.

Los fluidos y lubricantes identificados a continuación por nombre, o especificación, incluyendo fluidos o lubricante no indicados aquí, se pueden obtener a partir de su distribuidor.

Uso	Líquido/lubricante
Transmisión automática	Fluido de transmisión automática DEXRON ULV.
Lubricación de chasis	Lubricante que cumpla los requerimientos de NLGI #2, Categoría LB o GC-LB.
Refrigerante del motor	Mezclar 50/50 de agua potable limpia y refrigerante DEX-COOL. Consulte *Sistema de enfriamiento* ⇨ *321*.
Aceite de motor	Aceite de motor que cumpla la especificación dexos1 del grado de viscosidad SAE adecuado. Se recomienda ACDelco dexos1 totalmente sintético. Consulte *Aceite del motor* ⇨ *316*.
Eje delantero (Sólo 4WD) y eje trasero.	Visite a su distribuidor.
Sistema de frenos hidráulico	Líquido de frenos hidráulicos DOT 4.
Cilindros de bloqueo de llave, bisagras de cofre, pasadores de bisagra de puerta de carrocería, escalones auxiliares eléctricos, bisagra de puerta trasera, y bisagra de puerta de combustible.	Lubricante multi-propósito, Superlube. Visite a su distribuidor.
Caja de transferencia (Sólo 4WD)	Visite a su distribuidor.
Acondicionamiento de cinta para intemperie	Lubricante de cinta para intemperie. Visite a su distribuidor.
Liquido Lavaparabrisas	Fluido del lavaparabrisas automotriz que cumpla con los requerimientos regionales de protección contra congelación.

Datos técnicos

Identificación del Vehículo
Número de identificación del vehículo (NIV) 412
Identificación de partes de servicio 412
Datos del vehículo
Capacidades/especificaciones 413
Ruta banda del motor 415

Identificación del Vehículo

Número de identificación del vehículo (NIV)



El identificador legal se encuentra en la esquina delantera del tablero de instrumentos, en el lado del conductor del vehículo. Se puede ver a través del parabrisas desde fuera del vehículo. El Número de identificación del vehículo (NIV) también aparece en el Certificado del Vehículo y en las etiquetas de Partes de Servicio y certificado del título y registro.

Identificación Motor

El octavo carácter en el Número de identificación del vehículo (NIV) corresponde al código del motor. Este código identifica el motor del vehículo, sus especificaciones y partes de repuesto. Consulte "Especificaciones del Motor" en *Capacidades/especificaciones* ⇨ *413* para ver el código del motor del vehículo.

Identificación de partes de servicio

La etiqueta de certificación está destinada para proveer la información de servicio del vehículo para el técnico de servicio.

Puede haber un código de barras grande en la etiqueta de certificación en el pilar central que el técnico de servicio puede escanear para la siguiente información:

- Número de identificación del vehículo (NIV)
- Designación del modelo
- Información de la Pintura
- Opciones de producción

Si no hay un código de barras grande en esta etiqueta, se puede encontrar esta misma información en la etiqueta dentro de la guantera.

Datos del vehículo

Capacidades/especificaciones

Las siguientes capacidades aproximadas se dan en unidades métricas y sus conversiones en unidades inglesas. Vea *Líquidos y lubricantes recomendados* ⇨ *410*.

Si el vehículo tiene motor diesel, vea el complemento diesel Duramax.

Aplicación	Capacidades	
	Unidades métricas	Unidades inglesas
Refrigerante del aire acondicionado	Para conocer el tipo y la cantidad de carga del refrigerante del sistema de aire acondicionado, consulte la etiqueta del refrigerante ubicada bajo el cofre. Consulte a su distribuidor para más información.	
Sistema de enfriamiento de motor*		
Motor 5.3L V8	14.8 L	15.6 qt
Motor 6.2L V8	14.3 L	15.1 qt
Aceite del motor con filtro	7.6 L	8.0 qt
Tanque de combustible		
Base de llanta corta	90.8 L	24.0 gal
Base de llanta larga	106.0 L	28.0 gal
Líquido de la caja de transferencia	1.5 L	1.6 qt
Par de la tuerca de la rueda	190 N•m	140 lbs pie

Aplicación	Capacidades	
	Unidades métricas	Unidades inglesas
Todas las capacidades son aproximadas Al agregar, cerciórese de llenar al nivel aproximado, conforme a las recomendaciones de este manual. Vuelva a verificar el nivel del fluido después de llenar.		
*Los valores de capacidad del sistema de enfriamiento del motor están basados en el sistema de enfriamiento completo y sus componentes.		

Especificaciones del motor

Motor	Código VIN	Calibración de la bujía
Motor 5.3L V8 (L84)	D	0.95–1.10 mm (0.037–0.043 pulg)
Motor 6.2L V8 (L87)	L	0.95–1.10 mm (0.037–0.043 pulg)
Los claros de bujía son pre-ajustados por el fabricante. No se recomienda ajustar los claros de bujía y esto puede dañar la bujía.		

Ruta banda del motor

Si el vehículo tiene un motor diesel, vea el suplemento de diesel Duramax.

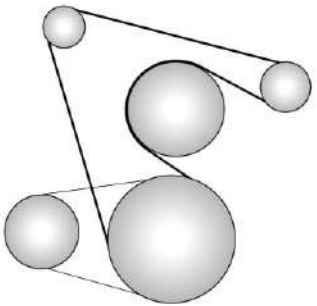

Motores 5.3 L y 6.2 L

Información al cliente

Información al cliente
Procedimiento de Satisfacción al Cliente ..417
Información de garantía de California 418
Oficinas de atención al cliente 420
Cuenta y soporte al cliente en línea 420
Asistencia en el Camino 421
Norma de Radiofrecuencia 424

Elaboración de informes sobre defectos de seguridad
Cómo informar defectos de seguridad a General Motors 424

Grabación de datos y privacidad del vehículo
Grabación de datos y privacidad del vehículo 424
Cyberseguridad 425
Grabadoras de datos eventos 425
OnStar 426
Sistema de Infoentretenimiento 426

Procedimiento de Satisfacción al Cliente

Garantía extendida

¿Aceptó el plan de garantía extendida? General Motors recomienda este plan para complementar la garantía incluida en la compra del nuevo vehículo.

Visite a su distribuidor para obtener más detalles.

Procedimiento de asistencia al cliente

La satisfacción y preferencia de los clientes son muy importantes para su distribuidor y General Motors.

En una situación normal, cualquier problema con la transacción, venta o uso del vehículo debe ser manejado por los departamentos de ventas o servicio de su distribuidor. Empero, reconocemos que a pesar de las buenas intenciones de todas las partes involucradas, a veces puede ocurrir un malentendido.

Si tiene algún problema que no haya sido manejado en forma satisfactoria por los medios normales, le sugerimos los pasos siguientes:

Paso Uno: Explique su caso al agente de servicio de su distribuidor, gerente de servicio, agente de ventas del distribuidor, o gerente de ventas, dependiendo de su caso. Asegúrese que todos tengan la información necesaria. Ellos están interesados en su satisfacción continua.

Paso Dos: Si su problema no se resolvió después del paso uno, comuníquese con el gerente general o al propietario del concesionario para escalar su inquietud.

Paso Tres: Si su caso no es resuelto en un plazo de tiempo razonable, por favor llame al Centro de Atención a Clientes (CAC) de General Motors, y proporcione la información siguiente:

- Nombre
- Dirección
- Número telefónico

- Año modelo
- Marca
- Número de identificación del vehículo (NIV)
- Kilometraje
- Fecha de entrega
- Descripción del problema
- Nombre del distribuidor
- Dirección del distribuidor

Vea *Oficinas de atención al cliente* ⇨ *420*.

Información de garantía de California

La Ley de garantía del consumidor Song-Beverly proporciona a los consumidores que compran o arriendan un vehículo automotor nuevo en California ciertos derechos si su vehículo tiene faltas de cumplimiento que ni GM ni sus instalaciones de reparación autorizadas (por ejemplo, distribuidores GM) pueden reparar después de un número razonable de intentos.

Aplicada a su vehículo, la Sección 1793.2(d) del Código Civil de California requiere que, si GM o sus instalaciones de reparación autorizadas no pueden reparar un vehículo automotor nuevo para cumplir con las garantías expresas aplicables del vehículo después de un número razonable de intentos, GM reemplazará el vehículo automotor nuevo o brindará restitución de acuerdo con una fórmula estatutaria.

La Sección 1793.22(b) del Código Civil de California crea una presunción de que GM ha realizado un número razonable de intentos para adaptar el vehículo a sus garantías expresas aplicables si, dentro de los 18 meses siguientes a la entrega al comprador o de 18 000 millas en el odómetro del vehículo, lo que ocurra primero, ocurre uno o más de los siguientes:

- La misma falta de cumplimiento da como resultado una condición que probablemente cause la muerte o lesiones físicas graves si se conduce el vehículo Y la falta de cumplimiento se ha sometido a reparación dos o más veces por parte de GM o de sus instalaciones de reparación autorizadas (por ejemplo, distribuidores) Y el comprador o arrendatario ha notificado directamente a GM acerca de la necesidad de reparación de la falta de cumplimiento enviando por correo dicha notificación a la dirección listada a continuación.
- La misma falta de cumplimiento se ha sometido a reparación cuatro o más veces por parte de GM o sus instalaciones de reparación autorizadas Y el comprador ha notificado directamente a GM por lo menos una vez acerca de la necesidad de reparar la falta de cumplimiento enviando por correo dicha notificación a la dirección listada a continuación.
- El vehículo está fuera de servicio debido a faltas de cumplimiento de reparación por parte de GM o sus instalaciones de reparación autorizadas por un total

acumulado de más de 30 días calendario después de la entrega del vehículo al comprador.

Si usted adquirió o arrendó un vehículo automotor nuevo en California y GM o sus instalaciones de reparación autorizadas no pueden reparar el vehículo para cumplir con las garantías expresas aplicables dentro de un número razonable de intentos, usted puede ser elegible para recibir ayuda en virtud de la Ley de garantía del consumidor Song-Beverly. Usted puede presentar una reclamación con el Programa de BBB AUTO LINE (consulte *Procedimiento de Satisfacción al Cliente* ⇨ *417*) o puede solicitar por escrito que GM reemplace o readquiera su vehículo.

El aviso a General Motors relacionado con problemas de garantía deberá enviarse por correo electrónico a californiawarrantynotice@gm.com o por correo certificado o registrado, con solicitud de acuse de recibo, a la siguiente dirección:

Aviso de readquisición de California
P.O. Box 33173
Detroit, MI 48232-5173

Cualquier solicitud de readquisición debe incluir su nombre, el Número de Identificación del Vehículo (NIV) preciso de su vehículo, un breve resumen del historial de reparación y problemas con el vehículo.

Información de garantía de California

La Ley de Garantía del Consumidor Song-Beverly brinda a los consumidores que compran o alquilan un vehículo automotor nuevo en California ciertos derechos si su vehículo presenta inconformidades que GM o sus talleres de reparación autorizadas (por ejemplo, los distribuidores de GM) no pueden reparar después de una cantidad razonable de intentos.

Aplicado a su vehículo, la Sección 1793.2(d) del Código Civil de California requiere que, si GM o sus talleres de reparación autorizadas no pueden reparar un vehículo automotor nuevo para cumplir con las garantías expresas aplicables del vehículo después de una cantidad razonable de intentos, GM deberá reemplazar el vehículo automotor nuevo o proporcionar una restitución de acuerdo con una fórmula legal.

La Sección 1793.22(b) del Código Civil de California crea una presunción de que GM ha realizado un número razonable de intentos para adaptar el vehículo a sus garantías expresas aplicables si, dentro de los 18 meses desde la entrega al comprador o 18,000 millas en el odómetro del vehículo, lo que ocurra primero, ocurre uno o más de los siguientes:

- La misma inconformidad da como resultado una condición que probablemente cause la muerte o lesiones corporales graves si se conduce el vehículo Y la inconformidad ha sido objeto de reparación dos o más veces por GM o sus talleres de reparación autorizadas (por ejemplo, distribuidores) Y el comprador o arrendatario ha notificado directamente por lo menos una vez a GM sobre la necesidad de reparar la inconformidad enviando dicha notificación por correo a la dirección que se indica a continuación.
- La misma inconformidad ha sido objeto de reparación cuatro o más veces por GM o sus talleres de reparación autorizadas Y el comprador ha notificado directamente por lo menos una vez a GM sobre la necesidad

de la reparación de la inconformidad enviando dicha notificación a la dirección que se indica a continuación.

- El vehículo está fuera de servicio debido a inconformidades de reparación por parte de GM o sus talleres de reparación autorizadas por un total acumulado de más de 30 días calendario después de la entrega del vehículo al comprador.

Si compró o alquiló un vehículo automotor nuevo en California y GM o sus talleres de reparación autorizados no han podido reparar el vehículo para cumplir con las garantías expresas aplicables dentro de una cantidad razonable de intentos, puede ser elegible para recibir ayuda bajo la Ley de Garantía del Consumidor Song-Beverly. Puede presentar un reclamo ante el Programa BBB AUTO LINE (consulte el Procedimiento de satisfacción del cliente) o puede solicitar por escrito que GM reemplace o recompre su vehículo.

El aviso a General Motors sobre problemas de garantía debe enviarse por correo electrónico a californiawarrantynotice@gm.com o por correo certificado o registrado, con acuse de recibo solicitado, a la siguiente dirección:

Aviso de recompra de California
P.O. Box 33173
Detroit, MI 48232-5173

La solicitud para reemplazo o recompra debe incluir su nombre, el Número de identificación del vehículo ("NIV") preciso de su vehículo, un breve resumen del historial de reparación y problemas con el vehículo.

Oficinas de atención al cliente

Para contactar el Centro de Atención a Clientes, use los números de teléfono que se indican en esta sección. La asistencia a clientes está disponible de lunes a viernes, de 08:00 a 20:00 horas, y los sábados de 09:00 a 15:00 horas.

Envíe todas las preguntas de correo electrónico al Centro de Atención a Clientes en: asistencia.gmmexico@gm.com.

Para asistencia en inglés: mx_gm_customerassistance@gm.com.

México

800-466-0811

800-508-0000

Estados Unidos

1-800-222-1020

Canadá

1-800-268-6800

Nicaragua

00-1800-226-0510

Otros países de Centro América y el Caribe

52-555-901-2369

Cuenta y soporte al cliente en línea

Experiencia de propietario en línea my.chevrolet.com.mx

Aprenda más sobre las funciones de su vehículo, compre y administre sus servicios conectados y planes OnStar, y tenga acceso a información de diagnóstico específica para su vehículo. Visite my.chevrolet.com,mx para crear una cuenta hoy.

El Centro de Propietario Chevrolet no está disponible para ninguno de los países en la región de Centro América y el Caribe.

Beneficios de la membresia

: Descargue los manuales del propietario y vea vídeos prácticos específicos del vehículo.

: Ver horarios de mantenimiento, alertas e Información de diagnóstico del vehículo. Programación de citas para servicio.

: Vea e imprima los registros de servicio grabados automáticamente.

: Seleccione un distribuidor preferido y vea las ubicaciones, mapas, números telefónicos, y horarios.

: Rastree la información de garantía de su vehículo.

: Vea recordatorios activos por Número de identificación del vehículo (NIV). Vea *Número de identificación del vehículo (NIV)* ⇨ *412*.

: Vea la información de cuenta OnStar (si está equipado).

: Converse con alguno de nuestros representantes de apoyo en línea.

: Compre paquetes OnStar, Servicios conectados y Datos en línea.

Asistencia en el Camino

El programa de Asistencia en el Camino no está disponible para ninguno de los países en la región de Centro América y el Caribe.

Todos los vehículos nuevos se registran automáticamente en el programa de Asistencia en el camino. Los servicios están disponibles sin costo bajo los términos y condiciones del programa. El programa de asistencia en el camino no es parte, ni está incluido en la cobertura provista por la Garantía Limitada del Vehículo Nuevo.

La asistencia en el camino brinda asistencia al conductor y pasajeros mientras conduce el vehículo dentro de su ciudad de residencia o cualquier camino autorizado en México, los Estados Unidos o Canadá. Los servicios están sujetos a las limitaciones descritas más adelante en esta sección. La cobertura del programa varía según el país.

La Asistencia en el camino está disponible 24 horas al día, 365 días del año.

Este programa caduca a los tres años desde la fecha de venta del vehículo, independientemente del kilometraje del vehículo o los cambios de propietario.

Para más información sobre la renovación del programa y el final de su vigencia, póngase en contacto con el Centro de Atención a Clientes de Chevrolet en el 800-466-0811 o 800-508-0000.

Servicios que se ofrecen

- **Cambio de llantas desinfladas**: Si no puede cambiar una llanta ponchada, el servicio de asistencia en el camino proporcionará servicio de grúa hasta la concesionaria Chevrolet más cercana. Es responsabilidad del conductor reparar o reemplazar la llanta. Este servicio se limita a la transferencia del vehículo a las instalaciones para su reparación.
- **Entrega de combustible de emergencia**: Entrega de suficiente combustible para que el vehículo llegue a la siguiente estación de servicio.
- **Servicio de cerrajero**: El servicio para abrir el vehículo si lo ha cerrado y no tiene la llave. Podría ser posible abrir las puertas de su vehículo de manera remota si tiene OnStar. Por cuestiones de seguridad, el conductor debe presentar su identificación antes de que se proporcione el servicio.
- **Arranque de batería con cables**: El servicio para pasar corriente y arrancar una batería descargada.
- ***Mensajes de emergencia**: Transmisión de mensajes telefónicos urgentes.

- ***Llamadas de emergencia**: Llamada a servicios de emergencias.
- ***Asistencia para la localización de distribuidores**: Información relativa a las direcciones y números de teléfono de los distribuidores de Chevrolet.
- **Grúa de emergencia**: Servicio de remolque hasta el distribuidor más cercano si no se puede conducir el vehículo.

  Si el vehículo se ve involucrado en un accidente durante un crimen, una infracción administrativa, o alguna infracción de las reglas de tránsito, el servicio de asistencia en el camino no brindará asistencia. Cuando el vehículo no esté accesible para ser remolcado, todas las maniobras requeridas para acceder al vehículo serán por cuenta del propietario.

  Si el vehículo está en una ciudad fuera de su ciudad de residencia, el servicio de asistencia en el camino se limita a mover el vehículo al distribuidor más cercano. Si desea que el vehículo sea llevado a otro distribuidor, se le pedirá que cubra la diferencia de costos al momento del servicio.

  Si el vehículo no puede ser recibido por el distribuidor Chevrolet más cercano debido a conflictos de horarios, el vehiculo será llevado a un lugar seguro, donde permanecerá hasta 48 horas, hasta que pueda llevarse al distribuidor. Si los costos de almacenamiento exceden la cantidad autorizada, el propietario es responsable de pagar la diferencia al momento del servicio. Póngase en contacto con el servicio de asistencia en el camino para obtener información sobre los montos autorizados.
- ***Interrupción del viaje**: Este servicio se le proporciona si no puede utilizar su vehículo durante su viaje, y no es posible realizar la reparación en un concesionario Chevrolet el mismo día, requiriendo que el vehículo se quede en el concesionario durante una noche o más. Si esto sucede, además de los servicios previamente enumerados y previa confirmación con el distribuidor, puede elegir entre las siguientes alternativas, dentro de los límites establecidos en las guías del servicio de asistencia en el camino. Si el costo excede el monto autorizado para estos servicios, deberá pagar la diferencia al momento del servicio.
  - El servicio de asistencia en el camino hará arreglos para una estadía en hotel para todos los ocupantes del vehículo durante hasta dos noches.
  - Se proveerá un auto rentado durante hasta dos días, y el vehículo debe regresar al destino original, excluyendo vehículos con capacidad de carga mayor a 3.5 toneladas.
  - Transporte de cortesía: Si prefiere continuar su viaje hacia el destino planeado o volver a su lugar de residencia, y el viaje requiere de más de 8 horas de manejo en carretera, se arreglará el transporte para el conductor y los pasajeros en autobús de primera clase o vuelo en clase turista hacia el destino elegido por asistencia en el camino, dependiendo de la disponibilidad. Aplican restricciones dependiendo de las especificaciones del vehículo.
  - Si está en la carretera, se le dará el servicio de taxi a la estación de autobuses o aeropuerto más cercano.

- ***Transporte de cortesía para recoger el vehículo**: Transporte para recoger el vehículo después de completar las reparaciones. Una vez que el distribuidor haya informado que el vehículo está reparado, el servicio de asistencia en el camino proveerá un servicio de ida en autobús o aerolínea comercial (sujeto a disponibilidad) para la persona designada por usted, para recoger el vehículo en el distribuidor si no se encuentra en la misma ciudad que ésta.

*Estos servicios no se proporcionan para residentes de EE.UU o Canadá. El pago de todos los servicios proporcionados en EE.UU. o Canadá es responsabilidad del propietario, y asistencia en el camino reembolsará dichos gastos.

Servicios que no se incluyen en Asistencia en el Camino

Asistencia en el camino no cubre ni reembolsa los servicios siguientes:

- Los eventos causados por fraudes o mala fe del conductor.
- Inmovilización de vehículos debido a circunstancias de fuerza mayor o no previsibles, como fenómenos naturales de naturaleza extraordinaria, temblores, erupciones volcánicas y otras tormentas tipo ciclón.
- Inmovilización del vehículo debido a situaciones que surjan de accidentes causados por el conductor del vehículo o terceros. Esto incluye cualquier suceso que cause lesiones físicas al vehículo o los ocupantes provocadas por fuerzas externas.
- Actos de terrorismo, tumultos o acciones de la policía o fuerzas armadas que eviten brindar los servicios en el tiempo adecuado.
- El servicio de comidas, bebidas, llamadas u otros costos extra. Los costos de alojamiento aplican sólo para México, en los términos y condiciones del programa de asistencia en el camino.
- Cualquier daño al vehículo no intencional, derivado de los servicios provistos.
- El costo de la grúa al elegir un distribuidor Chevrolet que está cerca del almacenamiento temporal para el vehículo descompuesto.
- El costo de las maniobras requeridas para llegar al vehículo cuando no está accesible para remolcarlo.
- El costo del combustible provisto.

Los costos de reparación de rutina del vehículo no están cubiertos por el programa de asistencia en el camino. Para más información, consulte la garantía del vehículo nuevo.

Contacto con asistencia en el camino

Los servicios de asistencia en el camino son gratuitos y están disponibles las 24 horas del día, los 365 días del año. Los costos sólo se generan en situaciones que exceden los límites del programa; algunos de los cuales están listados en esta sección.

Para contactar la asistencia en el camino por teléfono, use los números que se listan a continuación:

México

800-466-0811

800-508-0000

Estados Unidos

1-800-222-1020

Canadá

1-800-268-6800

Correo electrónico

asistencia.gmmexico@gm.com

Para asistencia en inglés: mx_gm_customerassistance@gm.com

Chevrolet se reserva el derecho de hacer cualquier cambio o descontinuar el programa de Servicio de asistencia en el camino en cualquier momento, sin previa notificación.

Norma de Radiofrecuencia

Este vehículo tiene sistemas que operan en frecuencia de radio que cumple con los requisitos de la NOM-EM-016-SCFI-2015 or NOM-208–SCFI-2016 y el Cuadro Nacional de Atribución de Frecuencias.

La operación de este equipo está sujeta a las siguientes dos condiciones:

1. Es posible que este equipo o dispositivo no cause interferencia perjudicial.
2. Este equipo o dispositivo debe aceptar cualquier interferencia, incluyendo la que pueda causar su operación no deseada.

Elaboración de informes sobre defectos de seguridad

Cómo informar defectos de seguridad a General Motors

Además de notificar a la National Highway Traffic Safety Administration (NHTSA) (o Transport Canada) en una situación como ésta, notifíquelo también a General Motors.

En los EUA, llame al 1-800-222-1020, o escriba a:

División motores de Chevrolet
Centro de Atención a Clientes de Chevrolet
P.O. Box 33170
Detroit, MI 48232-5170

En Canadá, llame al 1-800-263-3777 (Inglés) o al 1-800-263-7854 (Francés), o escriba a:

Centro de Atención al Cliente
General Motors of Canada Company
500 Wentworth Street W
Oshawa, ON (Encendido) L1J 0C5

En México, llame al 800-466-0811 u 800-508-0000.

En otros países de Centro América y el Caribe, llame al 52-555-901-2369.

Grabación de datos y privacidad del vehículo

El vehículo tiene una cantidad de computadoras que registran información sobre el desempeño del vehículo y cómo se maneja o utiliza. Por ejemplo, el vehículo usa módulos de computadora para monitorear y controlar el desempeño del motor y la transmisión, para monitorear las condiciones para el despliegue de la bolsa de aire y para desplegarlas en una colisión y, si está equipado, para suministrar frenado antibloqueo y ayudar al conductor a controlar su vehículo. Estos módulos pueden almacenar datos para ayudar al técnico del distribuidor a dar servicio al vehículo o ayudar a GM a mejorar la seguridad o características. Algunos módulos pueden almacenar también datos sobre cómo se opera el vehículo, tal como la tasa de consumo de combustible o velocidad promedio. Estos módulos pueden retener preferencias personales, como ajustes de radio, posiciones de asiento y ajustes de temperatura.

Cyberseguridad

GM recolecta la información sobre el uso de su vehículo incluyendo la información relacionada con la operación y la seguridad. Recolectamos esta información para proporcionar, evaluar, mejorar, y solucionar problemas a nuestros productos y servicios y para desarrollar nuevos productos y servicios. La protección de los sistemas electrónicos del vehículo y los datos del cliente contra acceso o control electrónico externo no autorizado es importante para GM. GM mantiene normas, prácticas, reglamentos y controles de seguridad apropiados destinados a defender el vehículo y el ecosistema de servicio del vehículo contra acceso electrónico no autorizado, detectando posible actividad maliciosa en redes relacionadas, y respondiendo a incidentes de cyberseguridad con sospecha en una manera oportuna, coordinada y efectiva. Los incidentes de seguridad podrían tener impacto en su seguridad o comprometer sus datos privados. Para minimizar los riesgos de seguridad, no conecte el sistema electrónico de su vehículo a dispositivos no autorizados o conecte su vehículo a ninguna red desconocida o que no sea de confianza (tal como Bluetooth, Wi-Fi o tecnología similar).

En el caso de cualquier sospecha de cualquier incidente de que tenga impacto en sus datos o la operación segura de su vehículo, por favor deje de operar su vehículo y póngase en contacto con su distribuidor.

Grabadoras de datos eventos

Este vehículo está equipado con un Grabador de datos de evento (EDR). El objetivo principal de un registrador de datos de evento (EDR) es registrar, en ciertas situaciones de colisión o similares a una colisión, tales como un despliegue de la bolsa de aire o un impacto con un obstáculo de la carretera, los datos que ayudarán a entender cómo funcionaron los sistemas del vehículo. El EDR está diseñado para registrar los datos relacionados con los sistemas de dinámica y seguridad del vehículo por un período corto de tiempo, usualmente 30 segundos o menos. El EDR en este vehículo está diseñado para registrar datos tales como:

- Cómo operaban diversos sistemas en su vehículo:
- Si los cinturones de seguridad del conductor y pasajero estaban abrochados o no;
- Cuánto estaba presionando el conductor el acelerador o pedal del freno (en caso de haberlo hecho); y,
- A qué velocidad viajaba el vehículo.

Estos datos pueden ayudar a proveer una mejor comprensión de las circunstancias en las cuales ocurren colisiones y lesiones.

Nota

Los datos EDR se registran solamente si ocurre una situación de colisión importante; el EDR no registra datos bajo condiciones normales de manejo y tampoco datos personales (por ejemplo: nombre, género, edad y ubicación de la colisión). Sin embargo, otros organismo, tales como las fuerzas y cuerpos de seguridad, podrían combinar los datos EDR con el tipo de datos de identificación personal adquiridos rutinariamente durante la investigación de una colisión.

Para leer los datos registrados por un EDR se requiere de equipo especial y se necesita acceder al vehículo o al EDR. Además del fabricante del vehículo, otros organismos como las fuerzas y cuerpos de seguridad que tienen el equipo especial pueden leer la información si tienen acceso al vehículo o al EDR.

GM no accederá a estos datos ni los compartirá con otros a menos que sea con el consentimiento del propietario del vehículo o, si el vehículo está arrendado, con el consentimiento del arrendatario; en respuesta a una petición oficial por la policía u oficina de gobierno similar; como parte de la defensa de litigio de GM a través del proceso de descubrimiento; o según lo permita la ley. Los datos que GM recolecta o recibe pueden usarse también para fines de investigación de GM o pueden ponerse a disposición a terceros para fines de investigación, siempre que sea necesario y que los datos no estén ligados a un vehículo o propietario específico.

OnStar

Si el vehículo está equipado con OnStar y cuenta con un plan de servicio activo, se pueden recolectar y transmitir datos adicionales por medio del sistema OnStar. Esto incluye información acerca de la operación del vehículo; colisiones en que involucró el vehículo; el uso del vehículo y sus funciones, incluyendo infoentretenimiento; y la ubicación y velocidad GPS aproximada del vehículo. Consulte los Términos y condiciones de OnStar y la Declaración de privacidad en el sitio web de OnStar.

Vea *Información adicional de OnStar* ⇨ *428*.

Sistema de Infoentretenimiento

Si el vehículo está equipado con un sistema de navegación como parte del sistema de infoentretenimiento, el uso del mismo puede traducirse en el almacenamiento de destinos, direcciones, números telefónicos y otra información de viaje. Vea la sección de infoentretenimiento para obtener mayor información sobre los datos almacenados y sobre las instrucciones para borrarlos.

OnStar

Descripción general OnStar
Descripción general OnStar 427
Servicios OnStar
Emergencias 428
Seguridad 428
Información adicional de OnStar
Información adicional de OnStar 428

Descripción general OnStar

Si está equipado, este vehículo cuenta con un sistema integral que puede conectarse con un Asesor OnStar para obtener servicios de emergencia, seguridad, navegación, conectividad y diagnósticos.






Botón OnStar blanco

Botón azul OnStar

Botón de emergencia

Este manual describe funciones de OnStar, que podrían o no ser parte de su vehículo debido a: equipo opcional que no fue comprado con el vehículo; variaciones de modelo; especificaciones del país; funciones y aplicaciones que pueden no estar disponibles en su región; o debido a cambios posteriores a la impresión de este manual.

Consulte la documentación de compra específica para su vehículo, para confirmar las funciones aplicables.

El sistema OnStar no se encuentra disponible en ninguno de los países de la región de Centroamérica y el Caribe.

La luz de estado del sistema OnStar está al lado de los botones OnStar. Si la luz de estado está:

- Verde: El sistema está listo.
- Verde parpadeante: En una llamada.
- Rojo: Indica un problema.

Presione o llame al 01-800-083-4994 para hablar con un Asesor.

La funcionalidad del botón OnStar blanco puede variar dependiendo del vehículo y la región.

Presione para contestar y finalizar llamadas entrantes con un Asesor OnStar en vivo.

Presione para conectar con un Asesor para:

- Verificar la información de la cuenta o actualizar la información de contacto.
- Obtener instrucciones de manejo. Requiere el Plan de seguridad, Plan de acceso ilimitado, y Plan de datos ilimitados.

- Recibir una verificación de Diagnósticos Por Solicitud de los sistemas operativos centrales del vehículo.
- Recibir asistencia en el camino.

Presione SOS para obtener una conexión prioritaria al Asesor, disponible las 24 horas, los 7 días de la semana para:

- Obtener ayuda en una emergencia.
- Sea un buen ciudadano póngase en contacto con un Asesor para ayudar a alguien que lo necesite.
- Obtener asistencia en climas difíciles u otras situaciones de crisis y encontrar rutas de evacuación.

Servicios OnStar

Emergencias

Con la Respuesta Automática de Accidente, en muchos accidentes, los sensores integrados pueden alertar automáticamente a un Asesor OnStar capacitado que se conecta de inmediato al vehículo para ayudar.

Presione SOS para una conexión prioritaria con un Asesor OnStar que se puede poner en contacto con proveedores de servicio de emergencia, dirigirlos a su ubicación exacta, y transmitir información importante.

Con Asistencia en crisis de OnStar, Asesores especialmente capacitados están disponibles las 24 horas del día, los 7 días de la semana, para proporcionar un punto central de contacto, asistencia e información durante una crisis.

Seguridad

Si está equipado, OnStar proporciona estos servicios:

- Con Asistencia en el camino, los Asesores pueden localizar un proveedor de servicio cercano para ayudar con una llanta ponchada, pasar corriente a la batería, o un tanque de gasolina vacío.
- Con Bloqueo remoto de ignición, si está equipado, OnStar puede bloquear el arranque del motor.
- Con Asistencia de Vehículos Robados, los asesores OnStar pueden usar el GPS para localizar el vehículo y ayudar a las autoridades a recuperarlo rápidamente.
- Con Desaceleración de vehículos robados, si está equipado, OnStar puede trabajar con las agencias de policía para desacelerar gradualmente el vehículo.

Notificación de alarma de robo

Cuando el sistema de alarma del vehículo está activado y la alarma está activada, se enviará una notificación por texto, correo electrónico o aplicación de la aplicación. Si el vehículo es robado, un Asesor de OnStar puede trabajar con las autoridades para recuperar el vehículo.

Información adicional de OnStar

Servicio de transferencia

Presione On para solicitar información de elegibilidad para transferencia a cuenta. El Asesor puede cancelar o cambiar la información de la cuenta.

Reactivación para los siguientes propietarios

Presione y siga las instrucciones para hablar con un Asesor tan pronto como sea posible. El Asesor actualizará los registros del vehículo y explicará las ofertas del servicio OnStar o conectado y las opciones.

Cómo funciona el servicio OnStar

La Respuesta Automática de Accidente, los servicios de emergencia, la asistencia en crisis, la Asistencia de Vehículos Robados, el diagnóstico del vehículo, los Servicios remotos, y la asistencia en el camino están disponibles en la mayoría de los vehículos. Todos los servicios OnStar no están disponibles en todos los lugares ni en todos los vehículos. Para mayor información, una descripción completa de los servicios OnStar, las limitaciones del sistema, y los términos y condiciones de OnStar, visite www.onstar.com.mx.

OnStar o los servicios conectados funcionan únicamente si su vehículo está en un lugar en el que OnStar tenga convenio con un proveedor de servicio inalámbrico para poder dar el servicio en dicha zona, y si el proveedor de servicio inalámbrico tiene la cobertura, la capacidad de red, la recepción, y la tecnología compatible con OnStar o servicios conectados. Los servicios que incluyen información sobre la ubicación del vehículo no podrán funcionar a menos que haya señal GPS disponible, sin obstrucciones y compatible con el hardware de OnStar. El servicio de OnStar o de conexión podría no funcionar si el equipo de OnStar no está instalado o no se le ha dado el mantenimiento adecuado. Si se agrega, conecta o modifica el equipo o software, los servicios OnStar o de conexión podrían no funcionar. Otros problemas fuera del control de OnStar - tales como colinas, edificios altos, túneles, clima, diseño del sistema eléctrico y la arquitectura del vehículo, daños al vehículo durante una colisión o exceso de tráfico o sobrecarga de la red de telefonía inalámbrica - pueden evitar el servicio.

Vea *Norma de Radiofrecuencia* ⇨ 424.

El presente servicio es prestado a través de una red pública de telecomunicaciones debidamente autorizada en la República Mexicana.

OnStar.com.mx

El sitio de Internet proporciona acceso a la información de cuenta, permite administrar el servicio OnStar, y permite ver vídeos de cada servicio. Obtenga los precios del plan de servicio y regístrese para los diagnósticos del vehículo de OnStar. Haga clic en la pestaña "Mi cuenta" en la página de inicio. La navegación y servicios proporcionados del sitio web pueden variar en cada país.

Número de identificación personal de OnStar (NIP)

Se requiere un NIP para acceder a algunos de los servicios de OnStar, como abrir y cerrar las puertas de manera remota y la asistencia de vehículos robados. Se le solicitará que cambie el NIP la primera vez que hable con un Asesor. Para cambiar el NIP de OnStar, llame a OnStar y proporcione el NIP actual al Asesor.

Garantía

El equipo OnStar podría estar garantizado como parte de la Garantía limitada del vehículo nuevo. El fabricante del vehículo proporciona información detallada de la garantía.

Idiomas

El vehículo puede programarse para responder en varios idiomas. Presione y pregunte por un Asesor. Los asesores están disponibles en inglés y español.

Problemas potenciales

OnStar no puede realizar Desbloqueo remoto de puerta ni brindar Asistencia de vehículos robados después de que el vehículo haya estado apagado por un periodo prolongado sin un ciclo de ignición. Para averiguar la duración que plica para el vehículo, póngase en contacto con un Asesor OnStar presionando
o llamando al 01-800-083-4994. Si el vehículo no se ha arrancado por un periodo prolongado de tiempo, OnStar se puede poner en contacto con Asistencia en el Camino o un cerrajero para ayudar a tener acceso al vehículo.

Sistema de Posicionamiento Global (GPS)

- La obstrucción del GPS podría ocurrir en ciudades grandes con edificios altos, en estacionamientos, en los alrededores de aeropuertos, en túneles, y pasos a desnivel; o en áreas con demasiados árboles. Si las señales GPS no están disponibles, el sistema OnStar debería funcionar para llamar a OnStar. Sin embargo, OnStar podría tener dificultades para identificar la ubicación exacta.
- En situaciones de emergencia, OnStar puede usar la última ubicación de GPS guardada para enviar la ayuda de emergencia.
- La pérdida temporal de GPS podría hacer que se pierda la capacidad de enviar la ruta de navegación paso a paso. El Asesor podría dar una ruta por comandos de voz o podría solicitar llamar nuevamente cuando el vehículo esté en un área abierta.

Antenas celulares y GPS

La recepción celular es necesaria para que OnStar envíe señales remotas al vehículo. No coloque artículos sobre o cerca de la antena para evitar bloquear la recepción celular o de GPS.

Mensaje No es posible conectar con OnStar

Si la cobertura celular es limitada o la red celular ha alcanzado la capacidad máxima, este mensaje podría aparecer. Presione para intentar llamar nuevamente o intente llamar después de conducir algunos kilómetros hacia alguna otra área de cobertura celular.

Problemas con el vehículo y la energía

Los servicios de OnStar requieren el sistema eléctrico del vehículo, servicio inalámbrico y tecnologías satelitales GPS para estar disponibles y que las funciones tengan un correcto funcionamiento. Estos sistemas podrían no funcionar si la batería está desconectada o descargada.

Equipo eléctrico añadido

El sistema OnStar está integrado en la arquitectura eléctrica del vehículo. No añada ningún equipo eléctrico. El equipo eléctrico añadido podría interferir con al operación del sistema OnStar y hacer que no funcione.

Actualizaciones de software de vehículo

OnStar o GM pueden entregar actualizaciones o cambios de software remotamente al vehículo sin aviso o consentimiento adicional. Estas actualizaciones o cambios pueden mejorar o mantener la seguridad, protección, o la operación del vehículo o los sistemas del vehículo. Las actualizaciones o cambios de software pueden afectar o borrar datos o ajustes que estén guardados en el vehículo, tales como destinos de navegación guardados, o estaciones de radio pre-establecidas.

OnStar o GM no son responsables por datos o ajustes afectados o borrados. Estas actualizaciones o cambios también pueden recolectar información personal. Tal recolección se describe en la declaración de privacidad de OnStar o se divulga por separado al momento de la instalación. Estas actualizaciones o cambios también pueden causar que un sistema se comunique automáticamente con los servidores de GM para recolectar información sobre el estado del sistema del vehículo, identificar si hay actualizaciones o cambios disponibles, o entregar actualizaciones o cambios. Un acuerdo OnStar activo constituye el consentimiento para estas actualizaciones o cambios de software y el acuerdo de que OnStar o GM pueden entregarlos de forma remota al vehículo.

Privacidad

El responsable del tratamiento de sus datos personales será OnStar de México, S. de R.L. de C.V., con domicilio en Avenida Ejército Nacional No. 843, Colonia Granada, Delegación Miguel Hidalgo, C.P. 11520, México, D.F.

Sus datos personales serán tratados para las siguientes finalidades: (i) para proveerle los servicios que Usted ha solicitado (respuesta automática de accidentes, servicios de emergencia a distancia, asistencia en caso de robo de su vehículo, instrucciones para llegar a su destino); (ii) para mantener actualizados nuestros registros y para que podamos resolver sus consultas; (iii) para solucionar problemas y propósitos de investigación; (iv) para proteger su seguridad y la de otros; (v) para evitar fraudes o el uso incorrecto del servicio OnStar; (vi) para los casos señalados por la ley o las autoridades; (vii) para llevar a cabo actividades de marketing y actividades promocionales; (viii) para permitir a OnStar, General Motors de México, S. de R.L. de C.V., General Motors LLC y todas las subsidiarias, afiliadas o cualquier sociedad del mismo grupo empresarial al que pertenezca OnStar, llevar a cabo actividades de publicidad (ofrecimiento de productos, servicios e información); y (ix) para prospección comercial y análisis estadísticos y de mercado.

Es importante mencionar que, las finalidades (i), (ii), (iii), (iv), (v) y (vi), dan origen y son necesarias para mantener nuestra relación jurídica. Por otra parte, las finalidades (vii), (viii) y (ix), no dan origen y tampoco son necesarias para mantener nuestra relación jurídica y, por lo tanto, para este propósito, ponemos a su disposición el mecanismo habilitado en nuestro Centro de Atención a Clientes en el teléfono: 01800-0834994 o por medio del correo electrónico: privacidadmexico@onstar.com, para que en su caso, pueda manifestar su negativa a que los datos personales sean tratados para los fines señalados en los números (vii), (viii) y (ix).

Para conocer la versión integral del presente aviso de privacidad, visite nuestra página en internet www.onstar.com.mx

OnStar - Reconocimientos de software

Para obtener el código fuente bajo GPL, LGPL, MPL, y otras licencias de fuente abierta, que estén contenidas en este producto, visite https://opensource.lge.com. Además del código fuente, todos los términos de licencia referidos, renuncias de garantía, y avisos de derechos reservados están disponibles para descarga. Esta oferta es válida por un periodo de tres años después de nuestro último embarque de este producto. Esta oferta es válida para cualquier persona que reciba esta información.

*Provisto a través de LG Electronics Inc., que es exclusivamente responsable de las disposiciones del cumplimiento OSS relacionado.

Servicios conectados

Servicios conectados

Navegación 433
Conectividad 433
Diagnósticos 434

Navegación

La navegación requiere un plan de servicio OnStar o de conexión específico.

Presione para solicitar Instrucciones paso a paso o recibirlas en la pantalla de navegación del vehículo, si está equipada. Una transferencia de destino desde OnStar mostrará la vista de detalle del destino cuando se transfiere de OnStar a la aplicación de Navegación. Vaya a www.onstar.com.mx para consultar la cobertura de mapas. Se requiere plan de navegación. Los Servicios varían según el modelo.

Navegación Paso a Paso

1. Presione para conectarse con un Asesor.
2. Las instrucciones solicitadas se descargarán en el vehículo.

Descarga de destino

Las instrucciones se pueden enviar a la pantalla de navegación del vehículo, si está equipado.

Presione , después pida al Asesor que descargue las instrucciones al sistema de navegación del vehículo, si está equipado. Después de terminar la llamada, presione el botón Ir en la pantalla de navegación para iniciar las instrucciones de conducción. Las rutas que se envían a la pantalla de navegación solo se pueden cancelar a través de la pantalla de navegación.

Para información sobre la descarga de destinos, y la cobertura de los mapas, visite www.onstar.com.mx.

Conectividad

Los siguientes servicios ayudan a permanecer conectado.

Para la cobertura de los mapas, consulte www.onstar.com.mx.

Garantizar la Seguridad

- Cambie la contraseña predeterminada para la aplicación móvil myChevrolet. Use una combinación de letras y números para incrementar la seguridad.
- Cambie el nombre del punto de acceso Wi-Fi (Service Set Identifier) y la contraseña. El Service Set Identifier es el nombre de su red que es visible a otros dispositivos inalámbricos. Elija un nombre único y evite nombres de la familia o descripciones del vehículo.

Punto Acceso Wi-Fi

Si está equipado y activado, el vehículo tiene un punto de acceso Wi-Fi integrado que proporciona acceso a Internet y contenido de red hasta 5G. Se pueden conectar varios dispositivos, pero se requiere un plan de datos. Use los controles en el vehículo únicamente cuando sea seguro hacerlo.

1. Para recuperar información del punto de acceso Wi-Fi, toque el icono de punto de acceso Wi-Fi en la pantalla de inicio de infoentretenimiento.
2. La configuración Wi-Fi mostrará el nombre de punto de acceso Wi-Fi, la contraseña, y en algunos vehículos, el tipo de conexión (sin conexión de Internet, 3G, 4G, 4G LTE, 5G), y calidad de señal (pobre, buena, excelente). El icono LTE muestra la conexión a Wi-Fi. Es posible que el icono no se ilumine aunque el vehículo tenga una conexión activa.
3. Para cambiar el nombre de punto de acceso Wi-Fi o la contraseña, presione . En algunos vehículos, el nombre de punto de acceso Wi-Fi y la contraseña se pueden cambiar en el menú de Punto de acceso Wi-Fi, o llamar al 01-800-083-4994 para conectarse con un Asesor si no lo puede cambiar usted mismo.

Después de la configuración inicial, el hotspot Wi-Fi de su vehículo se conectará automáticamente a sus dispositivos móviles. Administre el uso de datos desactivando o activando Wi-Fi en su dispositivo móvil, utilizando la aplicación myChevrolet, o poniéndose en contacto con un Asesor de OnStar. En algunos vehículos, Wi-Fi también se puede administrar desde el menú Hotspot Wi-Fi.

Aplicación myChevrolet

Si está disponible, descargue la aplicación móvil myChevrolet a smartphones Apple y Android compatibles.

Las características están sujetas a cambio. Consulte my.chevrolet.com.mx para conocer información y compatibilidad de la aplicación myChevrolet.

Se puede requerir un plan de servicio OnStar o de conexión activo. Se requiere un dispositivo compatible, arranque remoto instalado en fábrica y seguros eléctricos. Se aplican tarifas de datos. Consulte www.chevrolet.com.mx o www.onstar.com.mx respecto a detalles y limitaciones del sistema.

Configuración inalámbrica

El exportación de este vehículo a otra región puede requerir restablecer la configuración interna para la configuración de comunicación inalámbrica para asegurar el cumplimiento reglamentario, o activar la conectividad. Consulte a su distribuidor. El usuario final del dispositivo no tiene una opción para modificar la configuración inalámbrica reglamentaria.

Diagnósticos

OnStar puede realizar una verificación mensual de los sistemas de operación clave de su vehículo, incluyendo el motor, la transmisión, frenos antibloqueo, y otros sistemas principales del vehículo a través de un reporte de diagnóstico mensual. OnStar también puede monitorear la presión de las llantas, si el vehículo está equipado con el Sistema de monitor de presión de llantas. Si necesita un reporte de Diagnóstico "On Demand", presione y un Asesor puede ejecutar un diagnóstico.

Índice alfabético

A

Abridor de puerta de garaje..... 136
Programación..... 136
Abroche el cinturón para conducir..... 60
Accesorios y modificaciones..... 310
Aceite
Indicador de presión de aceite del motor..... 111
Luz de presión..... 125
Motor..... 316
Sistema de duración del aceite del motor..... 318
Actualizaciones
Software..... 153
Actualizaciones de software..... 153
Acuerdos
Marcas Registradas y Licencias..... 180
Adaptativo
Control Crucero..... 127
Control de velocidad constante..... 241
Adicional
Información de OnStar..... 428
Administración Dinámica de Combustible..... 213
Advertencia
Luces de advertencia..... 144
Luces, medidores e indicadores..... 107
Luz del sistema de frenos..... 118
Precaución y Peligro..... 2
Advertencia de propuesta 65 California..... 1
Aire
Depurador/filtro, Motor..... 320
Filtro, Compartimiento de pasajeros..... 188
Luz de suspensión..... 124
Sistema de vida de filtro..... 319
Suspensión..... 235
Ventilas..... 187
Ajuste del soporte lumbar
Asientos delanteros..... 44
Alarma
Seguridad del vehículo..... 26
Alerta
Asistencia de dirección de zona ciega (BZSA)..... 296
Cambio de carril (LCA)..... 292
Peatón trasero..... 281
Tráfico trasero cruzando..... 282
Alerta de colisión
Sistema frontal (FCA)..... 283
Almacenamiento
Compartimientos..... 94
Consola central..... 96
Consola de piso..... 97
Guantera..... 94
Portavasos..... 94

Red de comodidad... 98
Sistema portaequipajes... 98
Trasera... 95
Antena
Multibanda... 156
Antena multibanda... 156
Apple CarPlay y Android Auto... 172
Arranque
Asistencia, Colina... 227
Remoto... 14
Arranque del motor... 210
Asentamiento, vehículo nuevo... 207
Asientos
Ajuste del soporte lumbar, delante... 44
Ajuste eléctrico, delante... 43
Asiento central... 42
Asiento de la tercera fila... 54
Cabeceras... 40
Calefacción y ventilación, delantera... 47
Con calefacción, trasera... 54
Memoria... 44
Recordatorio de asiento trasero... 49
Respaldos reclinables... 43
Segunda fila... 49
Asientos con memoria... 44
Asistencia
Programa, Asistencia en el camino... 421
Asistencia al Cliente
Oficinas... 420
Asistencia de estacionamiento
Automática... 277
Asistencia en el Camino... 421
Audio
Bluetooth... 156
Automática
Asistencia de estacionamiento (APA)... 277
Espejos con atenuación... 32
Fluido de transmisión... 319
Luz de frenado de emergencia (AEB) desactivado... 121
Seguros de puertas... 17
Transmisión... 215
Auto parada
Indicador... 126
Avanzado
Sistemas de asistencia al conductor... 267

B

Batería
Administración de la carga... 147
Ahorrador de Batería de Iluminación Exterior... 148
Arranque con cables pasacorríente... 387
Protección de la carga... 148
Batería - Norteamérica... 331
Bluetooth
Audio... 156
Resumen... 166, 167
Bolsas de aire
¿Cómo se activa una bolsa de aire?... 71
¿Cuándo se debe inflar una bolsa de aire?... 70
¿En dónde están las bolsas de aire?... 68
¿Qué observará después de que se infle una bolsa de aire?... 72
¿Qué provoca que se infle una bolsa de aire?... 71
Añadir equipos al vehículo... 77
Indicador de estatus del pasajero... 115
Luz de estado... 115
Reemplazo de partes del sistema después de una colisión... 78
Revisión del sistema... 78
Servicio del vehículos equipados con bolsas de aire... 77
Sistema... 66
Sistema de detección de pasajeros... 73
Brújula... 104

C

Cabeceras... 40
Cadenas y otros dispositivos de tracción
Llanta... 371
Caja de transferencia
Tracción en las cuatro ruedas... 220
Calentador
Motor... 212

Calibración
Brújula... 104
California
Advertencia de propuesta 65... 1
Información de garantía... 418
Requisitos relativos a materiales de perclorato... 310
Cámara
Visión trasera (RVC)... 269
Cambio
Cristal... 334
Cambio de cristal... 334
Cambio de la pluma, limpiaparabrisas... 333
Caminos
Conducción, húmeda... 199
Capacidades/especificaciones... 413
Carga
Amarres... 98
Luz del sistema... 116
Carga de teléfono
Inalámbrica... 105
Carga de teléfono inalámbrico... 105
Carril
Luz de asistencia de conservación... 120
Centro
Asientos... 42
Consola, Almacenamiento... 96
Cinturón de seguridad de tres puntos... 62
Cinturones de seguridad... 58
Abroche el cinturón para conducir... 60
Avisos... 114
Cambio después de una colisión... 66
Cinturón de seguridad de tres puntos... 62
Cómo usar correctamente los cinturones de seguridad... 60
Cuidado... 65
Uso durante el embarazo... 65
Claxon... 102
Cofre... 311
Colina
Asistencia de arranque (HSA)... 227
Luz de control de descenso... 120
Luz de control de descenso (HDC)... 230
y caminos montañosos... 200
Combustible
Recomendado... 304
Aditivos... 305
Administración dinámica... 213
Ahorro, conducción para mejorar... 191
Combustibles prohibidos... 304
Llenado de un contenedor de combustible portátil... 307
Llenado del tanque... 305
Luz de advertencia de combustible bajo... 126
Manómetro... 110
Países extranjeros... 305
Top Tier... 303
Combustibles prohibidos... 304
Combustible Top Tier... 303
Cómo usar correctamente los cinturones de seguridad... 60
Compartimientos
Almacenamiento... 94
Compra de llantas nuevas... 366
Compuerta levadiza... 20
Con calefacción
Asientos delanteros con ventilación... 47
Asientos Traseros... 54
Espejos... 31
Volante de dirección... 102
Conducción
Caminos mojados... 199
Cuestas y caminos montañosos... 200
defensiva... 192
Invierno... 201
Límites de carga del vehículo... 203
para un mayor ahorro de combustible... 191
Pérdida de control... 194
Perjudicada... 192
Recuperación fuera de carretera... 194
Si el vehículo está atascado... 202
Sistemas de Asistencia... 283
Todo terreno... 195
Conducción defensiva... 192
Conducción distraida... 191

Conductor
Adolescente... 176
Asistencia de atención... 298
Centro de información (DIC)... 128
Control de modo... 231
Luz de asistencia de atención... 128
Luz de control de modo... 123
Sistemas de asistencia, Avanzados... 267
Conductor adolescente... 176
Conectividad
Servicios conectados... 433
Configuraciones... 174
Consola de piso
Almacenamiento... 97
Control
de un vehículo... 193
Descenso de pendiente... 230
Tracción y estabilidad electrónica... 228
Control Crucero... 238
Adaptativo... 241
Luz... 127
Súper... 253
Control de viaje magnético... 235
Controles
Faro delantero... 140
Volante de dirección... 151
Convenios de marcas registradas
y licencias... 180
Cuadro de instrumentos... 108
Cuenta y soporte al cliente en línea... 420
Cuidado Apariencia
Exterior... 395
Interior... 400
Cuidado del vehículo
Presión de llantas... 357
Cyberseguridad... 425

D

Declaración de frecuencia
Radio... 424
Delantero
Eje... 332
Destino... 162
Detener/Iniciar el sistema... 211
Diagnósticos
Servicios conectados... 434
Digital
Llave... 18
Dirección... 193
Ajuste del volante... 101
Controles del volante... 151
Volante con calefacción... 102
Direccionales, vuelta y cambio de carril... 144
Direccionamiento
Faros delanteros, Delanteros... 335
Disyuntores de circuito... 337
Dónde poner el sistema de retención
infantil... 84
Dual
Sistema de climatización automática... 183

E

Eje
Delantero... 332
Tras... 332
Eje trasero de bloqueo... 235
Elaboración de informes sobre defectos
de seguridad
General Motors... 424
Eléctrico
Ajuste del asiento... 43
Energía retenida para los accesorios
(RAP)... 213
Equipo, Añadido... 308
Escalones auxiliares... 25
Espejos... 30
Freno de estacionamiento... 226
Luz de freno de estacionamiento... 119
Protección, batería... 148
Refuerzo de freno... 225
Salidas... 105
Seguros de puertas... 16
Ventanas... 35
Embarazo, uso de cinturones de
seguridad... 65
Emergencias
OnStar... 428

Energía de accesorios..... 213
Energía retenida para los accesorios (RAP)..... 213
Equipo eléctrico incorporado..... 308
Especificaciones y capacidades..... 413
Espejos
Atenuación automática..... 32
Cámara trasera..... 32
Con calefacción..... 31
Convexos..... 29
Eléctrico..... 30
Espejo retrovisor manual..... 32
Inclinación en reversa..... 32
Plegables..... 30
Retrovisor de atenuación automática..... 32
Retrovisor interior..... 32
Espejos convexos..... 29
Espejos plegables..... 30
Espejos retrovisores..... 32
Atenuación automática..... 32
Estacionamiento
Asistencia..... 269, 276
Extendido..... 214
Revisión del freno y el mecanismo de estacionamiento
P (estacionamiento)..... 333
Sobre cosas que se queman..... 213
Estacionamiento extendido..... 214
Estacionarse o Ir de Reversa
Sistemas de Asistencia..... 269
Estado
Vehículo..... 131
Estribos..... 25
Etiquetado, flanco de llanta..... 353
Evite dispositivos de medios no confiables..... 156
Exterior
Ahorrador de batería de iluminación..... 148

F

Faros
Controles..... 140
Luz indicadora de luces altas encendidas..... 126
Orientación, Delantera..... 335
Recordatorio de apagado..... 142
Sistema, Automático..... 143
Filtro
Depurador de aire de motor..... 320
Freno
Sistema de vida de balata..... 329
Frenos..... 193, 328
Antibloqueo..... 225
Asistencia del freno..... 227
Automático de emergencia (AEB)..... 285
Freno de estacionamiento eléctrico..... 226
Líquido..... 330
Luz de advertencia del sistema..... 118
Refuerzo de freno eléctrico..... 225
Reversa automática..... 280
Sistema ante peatón al frente (FPB)..... 290
Fusibles
Bloque de fusibles del compartimiento del motor..... 338
Bloque de fusibles del compartimiento trasero..... 348
Bloque de fusibles del tablero de instrumentos..... 344
Fusibles y cortacircuitos..... 337

G

Grabador
Visión panorámica..... 302
Grabadoras de datos eventos..... 425
Graduación de calidad uniforme de llanta..... 368
Guantera..... 94

I

Iluminacion
Control de iluminación..... 145
Diodos emisores de luz (LED)..... 336
Entrada..... 146
Salir..... 147
Iluminación de Entrada..... 146
Iluminación de LED..... 336

Inclinación auto espejos en marcha atrás.... 32
Indicador
Auto parada..... 126
Indicadores
Indicadores y luces de advertencia..... 107
Peatón al frente..... 122
Vehículo al frente..... 121
Infoentretenimiento
Cómo usar el sistema..... 151
Pasajero..... 157
Información de garantía
California..... 418
Información general
Cuidado del vehículo..... 310
Remolque..... 307
Servicio y mantenimiento..... 405
Inmobilizador..... 28
Inspección
Múltiples puntos de vehículo..... 409
Inspección de vehículo de múltiples puntos (MPVI)..... 409
Interior
Espejos retrovisores..... 32
Intermitentes de advertencia de peligro..... 144
Introducción..... 2, 149
Introducción del Tablero de instrumentos.... 4
Invierno
Conducción..... 201
Llantas..... 352

L

Limpiaparabrisas
Lavador trasero..... 103
Reemplazo de cuchilla..... 333
Limpieza
Cuidado exterior..... 395
Cuidado interior..... 400
Líquido
Frenos..... 330
Lavador..... 327
Transmisión automática..... 319
Líquido del lavaparabrisas..... 327
Líquidos y lubricantes recomendados..... 410
Llanta de refacción de tamaño completo..... 386
Llanta ponchada..... 372
Cambio..... 374
Llantas..... 351
Alineación de ruedas y balanceo de llantas..... 370
Cadenas y otros dispositivos de tracción..... 371
Cambio..... 374
Cambio de ruedas..... 370
Compra de llantas nuevas..... 366
Cuándo se deben reemplazar las llantas..... 366
Designaciones..... 355
Etiquetado de flanco..... 353
Funcionamiento de monitor de presión..... 361
Graduación de calidad uniforme de llanta..... 368
Inspección..... 364
Invierno..... 352
Luz de presión..... 125
Perfil bajo..... 353
Presión..... 357, 359
Refacción de tamaño completo..... 386
Rotación..... 364
Si se poncha una llanta..... 372
Sistema de monitoreo de presión..... 360
Tamaño diferente..... 368
Terminología y definiciones..... 355
Todas las estaciones..... 352
Todo terreno..... 353
Llantas de perfil bajo..... 353
Llantas para todas las estaciones..... 352
Llantas todo terreno..... 353
Llaves..... 7
Digital..... 18
Operación remota..... 8
Remoto..... 8

Luces
Advertencia de combustible bajo..... 126
Advertencia de temperatura de refrigerante del motor..... 123
Advertencia del sistema de frenos..... 118
Advertencia del sistema de frenos antibloqueo (ABS)..... 119
Ahorrador de Batería de Iluminación Exterior..... 148
Asistencia de atención de conductor..... 128
Asistencia de centrado de carril..... 121
Asistencia de conservación de carril..... 120
Aviso encendido..... 127
Conducción diurna..... 142
Control de descenso de pendiente..... 120
Control de estabilidad electrónico (ESC) apagado..... 123
Control de modo del conductor..... 123
Control de velocidad constante adaptativo..... 127
Domo..... 145
Estado de las bolsas de aire..... 115
Frenado automático de emergencia (AEB) desactivado..... 121
Freno de estacionamiento eléctrico..... 119
Indicador antiniebla delantero..... 127
Indicador de falla (Revise el motor)..... 116
Lectura..... 146
Luces altas encendidas..... 126
Luz de control de velocidad constante..... 127
Medidores e indicadores..... 107
Niebla delantero..... 145
Presión de aceite del motor..... 125
Presión de llantas..... 125
Puerta entreabierta..... 128
Recordatorios de cinturón de seguridad..... 114
Seguridad..... 126
Service Electric Parking Brake (Dé servicio al freno eléctrico de estacionamiento)..... 119
Sistema de carga..... 116
Sistema de control de tracción (TCS)/ Luz de control de estabilidad electrónica..... 122
Super Cruise..... 128
Suspensión neumática..... 124
Tracción en las cuatro ruedas..... 120
Tracción inactiv..... 122
Luces, advertencia de peligro..... 144
Luces de lectura..... 146
Luces de operación diurna..... 142
Luces de techo..... 145
Luz alta
Luz de encendido..... 126
Sistemas..... 140
Luz de advertencia de combustible bajo..... 126
Luz de apagado del control de estabilidad electrónica (ESC)..... 123
Luz de control
Descenso de pendiente..... 120
Luz de niebla
Indicador, delantero..... 127
Luz de salida..... 147

M

Manejo a alta velocidad..... 359
Manómetro
Combustible..... 110
Luces de advertencia e indicadores..... 107
Odómetro..... 109
Odómetro del viaje..... 109
Presión de aceite del motor..... 111
Tacómetro..... 110
Temperatura de transmisión..... 113
Temperatura del aceite del motor..... 112
Temperatura del refrigerante del motor..... 112
Velocímetro..... 109
Mantenimiento
Programa..... 406
Manual
Modo..... 219
Mapas..... 161
Medios
Evitar dispositivos no confiables..... 156

Mensajes
Potencia del motor... 136
Vehículo... 135
Velocidad del vehículo... 136
Modos
Control del conductor... 231
Monóxido de carbono
Compuerta levadiza... 20
Conducción en invierno... 201
Emisiones del motor... 214
Motor
Arranque... 210
Calentador... 212
Depurador/Filtro de aire... 320
Escape... 214
Funcionamiento mientras se encuentran estacionado... 215
Indicador de presión de aceite... 111
Luz de advertencia de temperatura de refrigerante... 123
Luz de motor (Indicador de falla)... 116
Luz de presión de aceite... 125
Medidor de temperatura de aceite... 112
Medidor de temperatura de refrigerante... 112
Mensajes de potencia... 136
Recorrido de la correa de transmisión... 415
Sistema de enfriamiento... 321
Sistema de vida de filtro de aire... 319
Sistema de vida del aceite... 318
Sobrecalentamiento... 325
Ventilador... 326
Visión general del compartimiento... 313

N

Navegación
Cómo usar el sistema... 160
Destino... 162
Servicios conectados... 433
Símbolos... 161
Niebla
Luces, delanteras... 145
Niños Mayores, Asientos de seguridad... 79

O

Odómetro... 109
Viaje... 109
Odómetro del viaje... 109
OnStar... 426
Emergencias... 428
Información adicional... 428
Resumen... 427
Seguridad... 428
Orientación
Problemas con la ruta... 164

P

Pantalla superior (HUD)... 133
Parabrisas
Limpiador/lavador... 102
Reemplazarlo... 334
Partes de reemplazo
Bolsas de aire... 78
Pasajero
Filtro de aire del compartimiento... 188
Indicador de estatus de la bolsa de aire... 115
Infoentretenimiento... 157
Sistema de detección... 73
Peatón
Indicador al frente... 122
Peldaños
Asistencia eléctrica... 25
Peligro, Advertencia, y Precaución... 2
Pérdida de control... 194
Periférico
Sistema de visión... 270
Poner en marcha el vehículo mientras está estacionado... 215
Portavasos... 94
Posiciones del encendido... 208
Precaución, Peligro, y Advertencia... 2
Privacidad
Registro de datos del vehículo... 424

Problemas con guía de ruta... 164
Procedimiento de Satisfacción al Cliente... 417
Programa de mantenimiento
Líquidos y lubricantes recomendados... 410
Puente
Arranque... 387
Puerta
Bloqueo retardado... 17
Luz de Puerta entreabierta... 128
Seguros... 15
Seguros eléctricos... 16
Puerto
USB... 156
Puerto USB... 156
Puntales
Neumáticos... 334
Puntal(es) neumáticos... 334

Q

Quemacocos... 37

R

Radiador... 321
Radio
Declaración de frecuencia... 424
Radio AM-FM... 153
Recepción... 155
Satélite... 154
Radio AM-FM... 153
Radio satelital... 154
Recomendado
Combustible... 304
Reconocimiento
Voz... 164
Reconocimiento de voz... 164
Recopilación de datos
OnStar... 426
Sistema de Infoentretenimiento... 426
Recordatorio
Cinturón de seguridad... 114
Faros apagados... 142
Luces encendidas... 127
Recorrido, correa de transmisión del motor... 415
Recorrido de la correa de transmisión, motor... 415
Red, Comodidad... 98
Red de conveniencia... 98
Reemplazo
Partes del sistema del cinturón de seguridad después de una colisión... 66
Sistema de bolsas de aire... 78
Refrigerante
Luz de advertencia de temperatura del motor... 123
Medidor de temperatura del motor... 112
Registradores de datos, Eventos... 425
Reloj... 105
Ajuste... 174
Remolcar vehículo recreativo... 391
Remolque
Información general... 307
Vehículo recreacional... 391
Remoto
Arranque... 14
Llave... 8
Operación de llave... 8
Reporte de defectos de seguridad General Motors... 424
Requisitos relativos a materiales de perclorato, California... 310
Respaldos reclinables... 43
Restricciones para niños
Dónde colocar... 84
ISOFIX... 89
Niños Mayores... 79
Sistemas... 80
Sujeción... 92
Restricciones que aseguran al niño... 92
Resumen... 150
Tablero de instrumentos... 4

Retardados
Bloqueo... 17
Rodaje de vehículo nuevo... 207
Rotación
Llantas... 364
Ruedas
Alineación y balanceo de llantas... 370
Reemplazarlo... 370
Tamaño diferente... 368

S

Salidas
Eléctrico... 105
Seguridad
Alarma del vehículo... 26
Luz... 126
OnStar... 428
Revisión del sistema... 65
Seguros... 18
Vehículo... 26
Seguridad del vehículo
Bloqueo de la columna de dirección... 28
Seguros
Bloqueo retardado... 17
Columna de dirección... 28
Protección de bloqueo... 18
Puerta... 15
Puerta automática... 17
Puerta eléctrica... 16
Seguridad... 18
Seguros de puertas para niños... 18
Señales de giro y cambio de carril... 144
Servicio... 189
Accesorios y modificaciones... 310
Identificación de partes... 412
Luz de freno eléctrico de estacionamiento... 119
Mantenimiento, Información general... 405
Realizar usted mismo el trabajo... 311
Servicio de Sistema de bolsa de aire... 77
Servicios
Aplicación especial... 410
Servicios conectados
Conectividad... 433
Diagnósticos... 434
Navegación... 433
Servicios para aplicaciones especiales... 410
Símbolos... 2
Navegación... 161
Sistema
Posicionamiento global... 163
Vida de balata... 329
Vida de filtro de aire del motor... 319
Sistema de enfriamiento... 321
Sistema de frenos antibloqueo (ABS)... 225
Luz de advertencia... 119
Sistema de monitoreo, presión de las llantas... 360
Sistema de Posicionamiento Global (GPS)... 163
Sistema de vida de balata... 329
Sistema eléctrico
Bloque de fusibles del compartimiento del motor... 338
Bloque de fusibles del compartimiento trasero... 348
Bloque de fusibles del tablero de instrumentos... 344
Fusibles y cortacircuitos... 337
Sobrecarga... 336
Sistema remoto universal... 136
Operación... 139
Programación... 136
Sistemas
Bolsa de aire... 66
Infoentretenimiento, Grabación de datos... 426
Luz Alta... 140
Portaequipajes... 98
Sistemas anti robo... 28
Inmobilizador... 28
Sistemas de Asistencia
Alerta de cambio de carril (LCA)... 292
Alerta de peatón atrás... 281

Alerta de Tráfico Trasero Cruzando (RCTA)..... 282
Asistencia de estacionamiento automático (APA)..... 277
Asistente de mantenimiento de carril (LKA)..... 300
Atención del conductor..... 298
Avanzado..... 267
Cámara de visión trasera (RVC)..... 269
Conducción..... 283
Dirección de zona ciega (BZSA)..... 296
Estacionamiento..... 276
Estacionamiento y reversa..... 269
Frenado automático de emergencia (AEB)..... 285
Frenado automático en reversa (RAB)..... 280
Frenado de peatón al frente (FPB)..... 290
Grabador de visión panorámica..... 302
Señal de tráfico..... 296
Sistema de alerta de colisión frontal (FCA)..... 283
Sistema de visión panorámica..... 270
Sistemas de control de clima
Automática dual..... 183
Trasera..... 186
Sistemas de control de recorrido
Magnético..... 235
Suspensión neumática..... 235
Sistemas de Restricción para Niños ISOFIX..... 89
Sistemas de transmisión
Tracción en las cuatro ruedas..... 331
Sobrecalentamiento, motor..... 325
Soporte al cliente y Cuenta en línea..... 420
Super Cruise..... 253
Luz..... 128

T

Tablero..... 4
Tacómetro..... 110
Tapetes..... 403
Techo
Quemacocos..... 37
Sistema de bastidor..... 98
Teléfono
Apple CarPlay y Android Auto..... 172
Bluetooth..... 166, 167
Todo terreno
Conducción..... 195
Recuperación..... 194
Tracción
Control/Control electrónico de estabilidad..... 228
Luz de apagado..... 122
Luz de Sistema de control (TCS)/ Control electrónico de estabilidad..... 122
Tracción en las cuatro ruedas..... 220, 331
Luz..... 120
Traffic (Tránsito)
Asistente de señal..... 296
Transmisión
Automática..... 215
Indicador de temperatura..... 113
Líquido, automático..... 319
Transmisión automática
Modo manual..... 219
Transporte
de vehículo deshabilitado..... 390
Tras
Almacenamiento..... 95
Asientos con calefacción..... 54
Eje..... 332
Eje de bloqueo..... 235
Espejo de cámara..... 32
Lavador/limpiador de ventana..... 103
Recordatorio de asiento..... 49
Sistemas de control de clima..... 186

U

Uso
Sistema de Infoentretenimiento..... 151
Sistema de navegación..... 160

V

Vehículo
Control... 193
Estado... 131
Grabación de datos y privacidad... 424
Indicador al frente... 121
Límites de carga... 203
Mensajes... 135
Mensajes de velocidad... 136
Número de Identificación (VIN)... 412
Posición... 163
Seguridad... 26
Símbolos... 2
Sistema de alarma... 26
Vehículo atascado... 202
Vehículo deshabilitado
Transporte... 390
Velocímetro... 109
Ventanas... 34
Eléctrico... 35
Ventilación, aire... 187
Ventilador
Motor... 326
Viseras... 36



NÚMERO DE PARTE. 85811292 A

CHEVROLET GMC

2026

Suplemento de remolque de Tahoe/Suburban/ Yukon/Yukon XL/Denali



Contenido

Remolque transporte 1
Índice alfabético 44

Remolque transporte

Información general sobre remolque

⚠ Advertencia

Podría perder el control al arrastrar un remolque si no se utiliza el equipo correcto o si el vehículo no se maneja de manera adecuada. Por ejemplo, si el remolque es demasiado pesado o los frenos del remolque son inadecuados para la carga, el vehículo puede no detenerse como se espera. Usted y otros podrían resultar gravemente heridos. El vehículo también podría resultar dañado y las reparaciones no serán cubiertas por la garantía del vehículo. Únicamente jale un remolque si ha seguido todos los pasos en el Suplemento de remolque. Solicite a su distribuidor consejos e información sobre cómo jalar un remolque con el vehículo.

Para remolcar un vehículo desactivado, consulte el manual del propietario.

Características de manejo y sugerencias de remolque

Manejo con un remolque

⚠ Advertencia

Para evitar lesiones serias o la muerte a partir de monóxido de carbono (CO), cuando arrastre un remolque:

- No maneje con la puerta trasera, cajuela o ventana trasera abierta.
- Abra totalmente las ventilas que están sobre o debajo del tablero de instrumentos.
- Ajuste el sistema de control de clima en un ajuste que introduzca aire externo únicamente. Consulte "Sistemas de control del clima" en el índice.

Para obtener más información sobre el monóxido de carbono, consulte el manual del propietario.

©2025 General Motors LLC. Todos los derechos reservados.

Remolcar es muy diferente de manejar el vehículo sin remolque. Remolcar afecta el manejo, aceleración, frenado y durabilidad del vehículo. El remolque exitoso y seguro requiere el uso adecuado del equipo correcto.

La siguiente información cuenta con muchas sugerencias y reglas de seguridad importantes probadas con el tiempo. Muchas de estas son importantes para su seguridad y para la seguridad de sus pasajeros. Lea con cuidado esta sección antes de arrastrar un remolque.

Cuando arrastre de un remolque:

- Siga todas las leyes estatales y locales que apliquen al arrastre del remolque. Estos requerimientos varían de un estado a otro.
- Instale espejos retrovisores laterales extendidos en su vehículo si su visibilidad es limitada o restringida al remolcar. Las leyes estatales pueden requerir el uso de espejos retrovisores laterales extendidos.
- No arrastre un remolque durante los primeros 800 km (500 mi) de uso del vehículo para evitar daños al vehículo.
- Realice el primer cambio de aceite antes de remolque pesado.
- No conduzca a más de 80 km/h (50 mph) y no realice arranques con el aceleración completa durante los primeros 800 km (500 mi) de arrastre del remolque.
- Remolque en D (Conducción). Si está equipado, se recomienda el modo Remolque/transporte para remolques más pesados. Consulte el manual del propietario. Si la transmisión realiza cambios descendentes demasiado a menudo, se puede seleccionar una velocidad menor utilizando el modo Manual. Consulte el manual del propietario.

Si está equipado, las características de asistencia al conductor siguientes se deben desactivar al arrastrar un remolque, o se pueden desactivar automáticamente cuando se detecta un remolque:

- Asistente de estacionamiento
- Asistente de Estacionamiento Automático
- Frenado automático en reversa
- Alerta de tráfico trasero cruzando
- Frenado por Cruce de Tráfico Trasero
- Alerta de cambio de carril
- Super Cruise y Control de velocidad constante adaptativo, a menos que esté equipado con funcionalidad para remolcar. Consulte el manual del propietario.

Frenado autónomo de emergencia, y Frenado con peatón adelante deben estar ajustados en Alerta, a menos que esté equipado con Super Cruise.

El jalar un remolque requiere experiencia. La combinación del vehículo y el remolque es más larga y no responde tan bien como el vehículo mismo. Familiarícese con el manejo y frenado conduciendo en una superficie de camino nivelado antes de conducir en caminos públicos.

La estructura del remolque, las llantas, y los frenos deben tener la capacidad para llevar la carga pretendida. Equipo de remolque inadecuado puede causar la combinación para operar en una manera inesperada o insegura. Antes de conducir, revise todas las partes del gancho y accesorios del remolque, las cadenas de seguridad, los conectores eléctricos, las luces, las llantas, y los espejos. Consulte *Equipo de remolque* ⇨ *9*. Si el remolque cuenta con frenos eléctricos, arranque la combinación moviéndola y a continuación aplique manualmente el controlador del freno

del remolque para verificar que los frenos del remolque funcionen. Durante el viaje, verifique ocasionalmente que la carga y el remolque estén seguros y que las luces y frenos del remolque funcionen.

Remolque con sistema de control de estabilidad

Al remolcar, es posible que escuche el sistema de control de estabilidad. El sistema reacciona al movimiento del vehículo causado por el remolque, que ocurre principalmente al dar vuelta. Esto es normal al jalar remolques más pesados.

Distancia delantera

Manténgase por lo menos dos veces más lejos detrás del vehículo de adelante que cuando conduce sin remolque para ayudar a evitar frenado brusco y giros repentinos.

Rebase

Al remolcar se requiere una mayor distancia para rebasar. La combinación del vehículo y el remolque no acelerará tan rápidamente y es mucho más larga que el vehículo únicamente. Es necesario avanzar mucho más después de rebasar un vehículo antes de poder volver al carril. Paso en caminos nivelados. Evite pasar sobre colinas si es posible.

Retroceder

Sostenga la parte inferior del volante con una mano. Para mover el remolque a la izquierda, mueva esa mano hacia la izquierda. Para mover el remolque a la derecha, mueva esa mano hacia la derecha. Siempre retroceda lentamente y, si es posible, que alguien lo ayude guiándolo.

Vueltas

Precaución
Gire más lentamente y realice arcos más amplios cuando arrastre un remolque para prevenir daño a su vehículo. Hacer vueltas muy cerradas podría causar que el remolque haga contacto con el vehículo.

Realice vueltas más amplias cuando remolque para evitar que el remolque cruce sobre bordes suaves, sobre aceras, o golpee señales de camino, árboles, u otros objetos. Siempre indique las vueltas con suficiente anticipación. No gire o frene repentinamente.

Remolque en pendientes

Remolque en D (Conducción). Si la transmisión cambia demasiado a menudo bajo cargas pesadas y/o condiciones de colinas, considere cambiar la transmisión a una velocidad más baja, o si está equipado, utilice el modo de Remolque/transporte.

El refrigerante ebulle en una temperatura menor en altitudes más elevadas que en menores altitudes. Si apaga el vehículo inmediatamente después de remolcar sobre pendientes muy inclinadas a grandes altitudes, el vehículo puede mostrar señales de sobrecalentamiento. Para evitar esto, permita que el vehículo siga encendido, de preferencia sobre terreno plano, con la transmisión en P (estacionamiento) y espere unos minutos antes de apagarlo.

Sistemas de visualización

Si está equipado, los sistemas de visualización en el vehículo pueden mejorar la visibilidad mientras se engancha, retrocede y conduce con un remolque. Consulte el manual del propietario.

Estacionamiento en pendientes

⚠ Advertencia

Para prevenir lesiones serias o la muerte, siempre estacione su vehículo y remolque en una superficie nivelada cuando sea posible.

Cuando estacione su vehículo y su remolque en una colina:

1. Presione y sostenga el pedal del freno, pero no cambie a P (estacionamiento). Gire las llantas hacia la banqueta si está en posición cuesta abajo, o hacia el tráfico si está en posición cuesta arriba.
2. Haga que otra persona coloque calzas debajo de las ruedas del remolque.
3. Cuando las cuñas de la rueda estén colocadas, libere gradualmente el pedal del freno para permitir que las cuñas soporten la carga del remolque.
4. Vuelva a presionar el pedal del freno. Después, aplique el Freno de estacionamiento eléctrico (EPB) y cambie a P (estacionamiento).
5. Libere el pedal del freno.

Volver a avanzar después de estacionarse en una pendiente

1. Aplique y mantenga presionado el pedal del freno.
2. Arranque el vehículo.
3. Cambie a la velocidad deseada.
4. Libere el freno de estacionamiento.
5. Suelte el pedal del freno.
6. Maneje lentamente hasta que el remolque esté fuera de las calzas.
7. Deténgase mientras otra persona quita las calzas.

Lanzamiento y recuperación de bote

Retroceso de remolque hacia el agua

⚠ Advertencia

- Pida que todos los pasajeros salgan del vehículo antes de retroceder a la parte inclinada de la rampa. Baje las ventanas del conductor y del pasajero antes de retroceder en la rampa. Esto proporcionará un medio de escape en el improbable caso de que el vehículo se deslice dentro del agua.
- Si la superficie de lanzamiento del bote es resbaladiza, pida que el conductor permanezca en el vehículo con el pedal del freno aplicado mientras se lanza el bote. El lanzamiento del bote puede ser especialmente resbaladizo en marea baja cuando parte de la rampa estuvo sumergida previamente en la marea alta. No retroceda en la rampa para lanzar el bote si no está seguro que el vehículo puede mantener la tracción.

(Continúa)

Advertencia (Continúa)

- No mueva el vehículo si alguien está en la trayectoria del remolque. Algunas partes del remolque podrían estar debajo del agua y no ser visibles para las personas que ayudan a lanzar el bote.

Precaución

Si las llantas del vehículo comienzan a girar y el vehículo comienza a deslizarse hacia el agua, retire su pie del pedal del acelerador y aplique el pedal del freno. Busque ayuda para que el vehículo sea remolcado hacia arriba de la rampa.

Desconecte el cableado al remolque antes de retroceder el remolque hacia el agua para evitar daño a los circuitos eléctricos en el remolque. Vuelva a conectar el cableado al remolque después de retirar el remolque del agua. Si el remolque tiene frenos eléctricos que puedan funcionar cuando el remolque se sumerge, deje el conector eléctrico del remolque conectado para mantener la funcionalidad del freno del remolque mientras está en la rampa para botes.

Para retroceder el remolque al agua:

1. Si está equipado, coloque el vehículo en Tracción en las cuatro ruedas alta o Tracción en las cuatro ruedas automática.
2. Retroceda lentamente por la rampa de botes únicamente hasta que el bote esté flotando, pero no más de lo necesario.
3. Presione y sostenga el pedal del freno, pero no cambie a P (estacionamiento).
4. Pida que alguien coloque calzas debajo de las ruedas delanteras del vehículo.
5. Libere gradualmente el pedal del freno para permitir que las calzas soporten la carga del remolque.
6. Vuelva a presionar el pedal del freno. Después, aplique el freno de estacionamiento y cambie a P (estacionamiento).
7. Libere el pedal del freno.

Extracción del remolque del agua

Para jalar el remolque desde el agua:

1. Oprima y mantenga presionado el pedal del freno.
2. Arranque el vehículo y cambie a D (Conducción).
3. Libere el freno de estacionamiento.
4. Suelte el pedal del freno.
5. Maneje lentamente hasta que las llantas estén fuera de las calzas.
6. Deténgase mientras otra persona quita las calzas.
7. Jale lentamente el remolque del agua.
8. Una vez que el vehículo y el remolque se hayan conducido desde la parte inclinada de la rampa de botes, el vehículo se puede cambiar de tracción en las cuatro ruedas alta. Cambie al modo de conducción que sea apropiado para las condiciones del camino.

Mantenimiento al jalar un remolque

Un vehículo utilizado para remolcar los remolques requiere servicio más a menudo. Consulte el manual del propietario.

Es especialmente importante revisar el fluido de la transmisión automática, el aceite del motor, lubricante de eje, las bandas, el sistema de enfriamiento, y el sistema de freno antes y durante cada viaje.

Revise periódicamente que todas las tuercas y pernos en el gancho del remolque estén apretados.

Enfriamiento del motor al jalar un remolque

El sistema de enfriamiento puede sobrecalentarse de manera temporal durante las condiciones severas de operación. Consulte el manual del propietario.

Arrastre de remolque

Peso del remolque

⚠ Advertencia

Usted y otros podrían resultar seriamente lesionados o morir si el remolque es demasiado pesado o los frenos del remolque son inadecuados para la carga. El vehículo podría resultar dañado y las reparaciones no serán cubiertas por la garantía del vehículo.

Únicamente jale un remolque si ha seguido todos los pasos en esta sección. Solicite a su distribuidor consejos e información sobre cómo jalar un remolque.

Si está equipado con un motor Diesel, consulte el suplemento Diesel Duramax.

El transporte de remolque seguro requiere monitorear el peso, velocidad, altitud, pendientes del camino, temperatura exterior, dimensiones del frente del remolque, y qué tan frecuentemente se usa el vehículo para jalar un remolque.

Clasificaciones de peso de remolque

Al arrastrar un remolque, el peso combinado del vehículo, el contenido del vehículo, el remolque y el contenido del remolque debe estar por debajo de todas las clasificaciones de peso máximo para el vehículo, incluyendo:

- Clasificación de peso bruto combinado
- Clasificación de peso bruto vehicular
- Clasificación de peso máximo de remolque
- Clasificación de peso bruto del eje-Trasero
- Clasificación de peso máximo de lengüeta de remolque

Consulte "Enganche y ajuste de distribución de peso" en *Equipo de remolque* ⇨ *9* para determinar si se requieren barras ecualizadoras para obtener la clasificación máxima de peso del remolque.

Vea “Frenos de remolque” en *Equipo de remolque* ⇨ *9* para determinar si se requieren frenos en función del peso de su remolque.

La única manera de asegurarse que no se exceden las clasificaciones de peso es verificar con una báscula.

Clasificación de peso bruto combinado

La Clasificación de peso bruto combinado es el peso total permisible del vehículo y el remolque completamente cargados, incluyendo el combustible, todos los pasajeros, la carga, el equipo y los accesorios.

Para calcular la Clasificación de peso bruto combinado con los pesos individuales:

1. Comience con el "peso en vacío."
2. Agregue el peso del remolque cargado con la carga y listo para el viaje.
3. Agregue el peso de todos los pasajeros.
4. Agregue el peso de toda la carga en el vehículo.
5. Agregue el peso del herraje del enganche, como una barra de tracción, bola, barras de ecualización de carga o barras estabilizadoras.

6. Agregue el peso de cualquier accesorio o equipo de posventa agregado al vehículo.

El peso resultante no puede exceder el valor de Clasificación de peso bruto combinado.

La Clasificación de peso bruto combinado también se puede confirmar pesando el vehículo y el remolque en una báscula pública. El vehículo y el remolque deben cargarse para el viaje con pasajeros y carga.

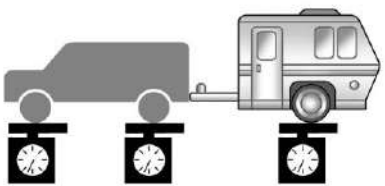

Alerta de Peso bruto combinado (GCW)

⚠ Advertencia

Siempre determine los pesos reales del vehículo y remolque cargados utilizando una báscula de vehículo antes de comenzar un viaje. Nunca use la Alerta de GCW para determinar si el vehículo y el remolque están cargados adecuadamente o sobrecargados. No conduzca con un vehículo o remolque sobrecargado. Podrían ocurrir la muerte, lesiones serias o daño a la propiedad.

Si está equipado, la Alerta de peso bruto combinado usa datos del vehículo para calcular el peso cargado de su vehículo o el remolque y alertarlo si se sospecha un peso excesivo. No mide en realidad el peso combinado cargado.

La alerta no se activará a menos que:

- La función esté encendida en la Aplicación de remolque, consulte *Aplicación de remolque* ⇨ *22*; y
- El cliente ha conducido el vehículo lo suficiente para adquirir los datos líquidos para calcular la masa total del vehículo y el remolque; y
- El peso estimado es lo suficientemente alto como para activar la alerta.

La Alerta de peso bruto combinado puede mostrar los siguientes mensajes en el Centro de información del conductor o en la pantalla de infoentretenimiento:

El vehículo-remolque puede estar por encima de la clasificación GCW: El mensaje ámbar indica el peso combinado del vehículo y el remolque debe confirmarse en una báscula para asegurarse que no exceda la Clasificación de peso bruto combinado.

El vehículo-remolque ha superado la clasificación GCW: El mensaje rojo indica el peso combinado del vehículo y el remolque probablemente excede la Clasificación de peso bruto combinado. El peso combinado del vehículo y el remolque debe confirmarse en una báscula y reducirse, si es necesario.

La Alerta de peso bruto combinado no calcula si el vehículo excede la Clasificación de peso bruto vehicular o la Clasificación de peso bruto del eje trasero, el remolque excede la clasificación de peso máximo de remolque, y el peso de la lengüeta del remolque excede la clasificación máxima de peso de lengüeta del remolque. Consulte "Peso máximo del remolque" más adelante en esta sección.

Clasificación de peso bruto vehicular

Para información sobre la capacidad de carga máxima del vehículo, consulte el manual del propietario. Cuando calcule la Clasificación de peso bruto vehicular con el remolque conectado, el peso de la lengüeta del remolque se debe incluir como parte del peso que transporta el vehículo.

Pero máximo del remolque

La clasificación de peso máximo de remolque se calcula utilizando el proceso definido por SAE J2807 y en base al modelo y tren motriz del vehículo. Este proceso asume que el vehículo de remolque tiene un conductor, un pasajero del asiento delantero, y todo el equipo de remolque requerido. La clasificación de peso máximo del remolque representa el remolque más pesado que el vehículo puede remolcar, pero puede ser necesario reducir el peso del remolque para permanecer dentro de la clasificación de peso bruto combinado, la clasificación de peso bruto vehicular, la carga máxima de la lengüeta del remolque o la clasificación de peso bruto del eje trasero. Esto es especialmente verdadero para vehículos más pesados con alto contenido de opciones.

Clasificación de peso bruto del eje-Trasero

La Clasificación de peso bruto del eje-Trasero es el peso total que el eje trasero del vehículo puede soportar. No exceda la Clasificación de peso bruto del eje-Trasero para el vehículo con el vehículo y el vehículo de remolque y el remolque completamente cargado para el viaje, incluyendo el peso de la lengüeta del remolque. Si utiliza un gancho de distribución de peso, no exceda Clasificación de peso bruto del eje-Trasero después de aplicar las barras de muelle de distribución de peso.

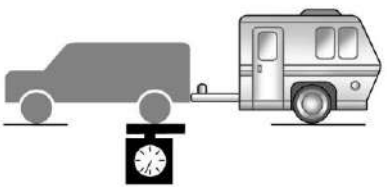

Para obtener asistencia adicional al remolcar o información adicional, consulte a su distribuidor.

Clasificación de peso máximo de lengüeta de remolque

La Clasificación de peso máximo de lengüeta de remolque es el peso permisible de la lengüeta del remolque que puede soportar el vehículo utilizando un enganche convencional de remolque. Puede ser necesario reducir el peso total del remolque para mantenerse dentro del peso máximo de la lengüeta del remolque manteniendo a la vez el equilibrio de carga correcto del remolque.

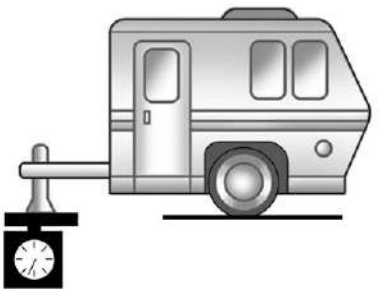

El peso de lengüeta de remolque contribuye al peso bruto vehicular. El Peso bruto vehicular incluye el peso en vacío de su vehículo, cualquier pasajero, carga, equipo y el peso de la lengüeta del remolque. Las opciones del

vehículo, pasajeros, carga y equipo reducen el peso de lengüeta máximo permisible que puede transportar el vehículo, que también reduce el peso máximo permisible del remolque.

Después de cargar el remolque, pese por separado el remolque y la lengüeta del remolque. Calcule el porcentaje de balance de carga del remolque para ver si los pesos y la distribución son adecuados para su vehículo. Si el peso del remolque es demasiado alto, puede ser posible transferir un poco de la carga a su vehículo. Si el peso de la lengüeta del remolque es demasiado alta o demasiado baja, puede ser posible transferir un poco de la carga dentro del remolque.

No exceda el peso máximo permisible de la lengüeta para su vehículo. Use la extensión de gancho más corta disponible para colocar la bola del gancho más cerca a su vehículo. Esto ayudará a reducir el efecto del peso de la lengüeta del remolque en el gancho del remolque y el eje trasero.

Balance de carga de remolque

Se debe mantener el balance de carga del remolque correcto para asegurar la estabilidad del remolque. El balance de carga incorrecto es la causa principal de viraje del remolque.

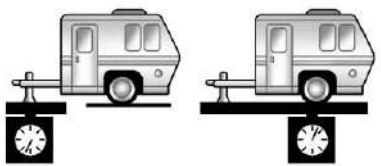

El peso de la lengüeta de remolque (1) debe ser 10–15 % del peso total del remolque cargado (2). Algunos tipos de remolques específicos, como remolques de bote, están fuera de estos rangos. Siempre consulte el manual de propietario del remolque para el peso de lengüeta de remolque recomendado para cada remolque. Nunca exceda las cargas máximas para su vehículo, gancho y remolque.

Para calcular el porcentaje de balance de carga del remolque, divida el peso (1) entre el peso (2) multiplicado por 100.

Si usa un transportador de carga en el receptor de remolque, elija un transportador que coloque la carga lo más cerca posible al vehículo. Asegúrese que el peso total, incluyendo el transportador, no sea más de la mitad del peso de lengüeta máximo permisible para el vehículo o 227 kg (500 lbs), lo que resulte menor.

Equipo de remolque

Enganches

⚠ Advertencia

Para evitar lesiones serias o daño a la propiedad, siempre siga las instrucciones del fabricante del gancho cuando asegure su barra de arrastre/dispositivo de acoplamiento al receptor del gancho del vehículo.

Asegúrese que la barra de arrastre/dispositivo de acoplamiento estén asegurados con un pasador retenedor de

(Continúa)

Advertencia (Continúa)

bloqueo u otros medios de forma que la rotación del pasador o mecanismo de bloqueo no cause que el pasador retroceda o se afloje durante el uso. La falla en asegurar correctamente la barra de arrastre/dispositivo de acoplamiento al receptor puede resultar en separación del gancho/receptor mientras remolca.

Enganche convencional

Un gancho convencional está atornillado al bastidor o travesaño del vehículo de remolque, y generalmente se clasifica como Clase 2, 3, 4, o 5.

Siempre use el equipo de gancho correcto para su vehículo. Vientos cruzados, camiones grandes que pasen, y caminos irregulares pueden afectar al remolque y el gancho.

El equipo de gancho adecuado para su vehículo ayuda a mantener el control de la combinación de vehículo-remolque. Se pueden arrastrar muchos remolques usando un gancho de peso acarreado que tenga un acoplador asegurado a la bola de gancho, o una armella de remolque a un gancho de clavija. Otros remolques pueden requerir de un gancho de distribución de peso que utiliza barras de resorte para distribuir el peso de la lengüeta del remolque entre su vehículo y los ejes del remolque.

Cubierta del enganche

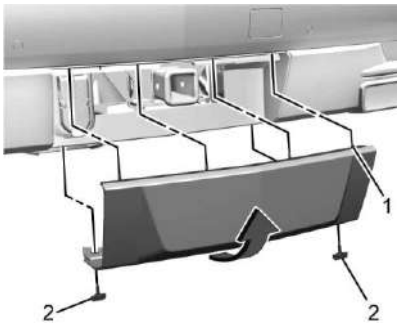

Para retirar la cubierta del gancho, si está equipada:

1. Retire los dos sujetadores en las lengüetas inferiores.
2. Jale el borde inferior de la cubierta a un ángulo de aproximadamente 45 grados.
3. Jale la cubierta hacia abajo para desacoplar los accesorios superiores.

Para volver a instalar la cubierta del enganche:

1. Sujete la cubierta a un ángulo de 45 grados respecto al vehículo y empuje las lengüetas superiores en las ranuras en la defensa.
2. Empuje la parte inferior de la cubierta hacia adelante hasta que las lengüetas inferiores se alineen con las ranuras inferiores.
3. Inserte a presión la cubierta del enganche en su lugar, empujando las esquinas superiores hacia adelante.
4. Vuelva a instalar los dos sujetadores en las lengüetas inferiores.

Ajuste de enganche de distribución de peso

Un enganche de distribución de peso puede ser útil con algunos remolques. Use los siguientes lineamientos para determinar si se requiere un gancho de distribución de peso.

Peso del remolque	Uso de enganche de distribución de peso	Distribución de enganche
Hasta 2,720 kg (6,000 lbs)	Opcional	50%
Más de 2,720 kg (6,000 lbs)	Requerido	50%

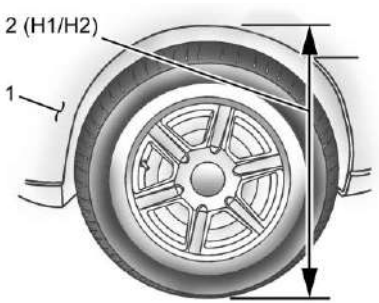

1. Frente del vehículo
2. Distancia de Carrocería H1/H2 a tierra

Ajustar las barras del ecualizador

1. Coloque el camión de modo que el remolque esté listo para conectarse. Mantenga el remolque separado.
2. Mida la altura de la parte superior de la abertura de la rueda delantera en la salpicadera hasta el suelo (H1).
3. Sujete el vehículo al remolque, no coloque barras de distribución de peso en este momento.
4. Mida la altura de la parte superior de la abertura de la rueda delantera sobre la salpicadera hasta el suelo (H2).
5. Instale y ajuste la tensión en las barras de distribución de peso de acuerdo con las recomendaciones del fabricante de modo que la altura de la defensa delantera sea aproximadamente H2-[(H2-H1)/2] (a la mitad entre las dos alturas de manejo medidas).
6. Revise visualmente el remolque y el gancho de distribución de peso para asegurarse que se cumplan las recomendaciones de los fabricantes.

Medición	Ejemplo de altura 1500 (mm)
H1	1000
H2	1050
H2–H1	50
(H2–H1)/2	25
H2–[(H2–H1)/2]	1025

Ajuste de las barras de ecualizador con suspensión neumática

1. Ajuste la suspensión neumática del vehículo a la Altura normal de separación del suelo. Consulte el manual del propietario.
2. Coloque el camión de modo que el remolque esté listo para conectarse. Mantenga el remolque separado.
3. Active el modo de Servicio de la suspensión neumática utilizando la pantalla de infoentretenimiento. Vea "Modo de servicio" en el manual del propietario.
4. Mida la altura de la parte superior de la abertura de la rueda delantera en la salpicadera hasta el suelo (H1).
5. Coloque el vehículo al remolque. No coloque las barras de distribución de peso en este momento.
6. Mida la altura de la parte superior de la abertura de la rueda delantera sobre la salpicadera hasta el suelo (H2).
7. Instale y ajuste la tensión en las barras de distribución de peso de acuerdo con las recomendaciones del fabricante, de modo que la altura de la defensa delantera sea aproximadamente H2-[(H2-H1)/3] (1/3 entre las dos alturas de manejo medidas, arriba de la altura de conducción primaria {H1}).
8. Desactive el "modo de Servicio".
9. La suspensión neumática ajustará automáticamente la altura de conducción siguiendo el Paso 8.
10. Revise visualmente el remolque y el gancho de distribución de peso para asegurarse que se cumplan las recomendaciones de los fabricantes.

Medición	Ejemplo de altura 1500 (mm)
H1	1000
H2	1060
H2–H1	60
(H2–H1)/3	20
H2–[(H2–H1)/3]	1040

Nivelación del remolque

⚠ Advertencia

Siempre nivele el remolque de adelante hacia atrás utilizando la barra de tiro del gancho de remolque correcta. Remolcar con un remolque que no está nivelado puede resultar en una carga incorrecta de los ejes, resortes y llantas del remolque, lo que puede ocasionar que el remolque se balancee, dañe el remolque y/o reviente las llantas del remolque y provoque un accidente que cause posibles lesiones y/o la muerte. No intente remolcar un remolque que no esté nivelado.

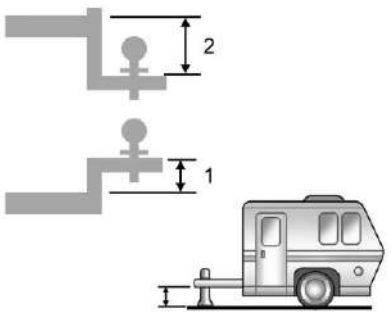

1. Elevación de barra de arrastre
2. Caída de barra de arrastre

Seleccione la elevación o caída correcta de la barra de arrastre del gancho para nivelar el remolque.

Llantas

- No transporte un remolque mientras usa una llanta de refacción compacta en el vehículo.
- Las llantas deben estar infladas adecuadamente para soportar cargas mientras transporta un remolque. Consulte el manual del propietario respecto a instrucciones sobre el inflado adecuado de las llantas.

Cadenas de seguridad

⚠ Advertencia

Siempre guarde cadenas de seguridad del remolque y nunca permita que se arrastren sobre el suelo. La instalación incorrecta puede resultar en daños a las cadenas y puede provocar la pérdida de control del remolque y el vehículo de remolque. Pueden ocurrir lesiones serias si el remolque se desconecta del vehículo de remolque.

Siempre conecte cadenas entre el vehículo y el remolque para remolques con gancho convencional. Deje suficiente holgura para que la combinación pueda dar la vuelta.

Enganche convencional

Sujete las cadenas a los orificios de la plataforma del gancho del remolque. Cruce las cadenas debajo del acople del remolque para que éste no toque el camino si llega a separarse del vehículo.

Frenos del remolque

⚠ Advertencia

Nunca intente alterar el sistema de freno hidráulico para sus frenos del remolque. NO conecte un sistema de freno hidráulico del remolque directamente al sistema de freno hidráulico de su vehículo. Si lo hace, tanto los frenos anti-bloqueo del vehículo y los frenos del remolque pueden no funcionar, lo que podría resultar en un accidente.

Los remolques cargados con más de 900 kg (2,000 lbs) deben estar equipados con sistemas de freno y con frenos en cada eje.

Las regulaciones estatales o locales pueden requerir que los remolques tengan su propio sistema de frenado si el peso cargado del remolque excede un valor máximo. Lea y siga las instrucciones de los frenos del remolque para instalarlos, ajustarlos y darles el mantenimiento adecuado.

Arnés de cables del remolque

Cables básicos del remolque

⚠ Advertencia

El cableado incorrecto del remolque puede causar fusibles fundidos, cables dañados, frenos del remolque aplicados permanentemente, o frenos del remolque que no se aplican. Esto podría resultar en un accidente y/o puede causar daños al vehículo. Siempre siga las instrucciones del fabricante del conector/remolque para la conexión de cableado de su remolque.

⚠ Advertencia

Si el lodo, suciedad, la sal y el agua no se eliminan del conector antes de la instalación, puede causar que el arnés de cableado del remolque se afloje y resultar en daño al vehículo. Siempre asegúrese que el conector esté completamente asegurado en el arnés de cableado del remolque.

Sólo use un conector de siete cables redondo con terminales de punta plana que cumplan las especificaciones SAE J2863 respecto a conectividad eléctrica adecuada.

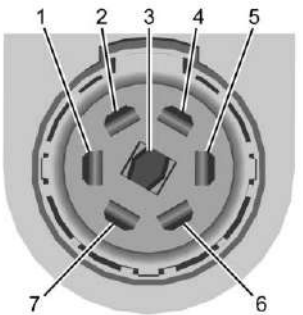

1. Vuelta izquierda/Freno

2. Luces traseras
3. Luces de Reversa
4. Alimentación a la batería
5. Vuelta derecha/Freno
6. Frenos eléctricos
7. Conexión a tierra

Provisiones de los cables de control del freno eléctrico

Estos suministros de cableado se incluyen con el vehículo como parte del paquete de cableado de remolque. Estos suministros son para un controlador de freno eléctrico.

El arnés lo debe instalar su distribuidor o lo deben instalar en un centro de servicio calificado.

Consulte el manual del propietario del controlador de freno eléctrico del remolque post-venta para determinar la codificación de colores del cable del controlador del freno eléctrico del remolque. Los colores de los cables en el controlador de frenos pueden ser diferentes de los del vehículo.

Luces de Remolque

Siempre revise que todas las luces del remolque funcionen al inicio de cada viaje, y periódicamente en viajes más prolongados.

Si está equipado, la aplicación de Remolque monitoreará el circuito de luz direccional/freno derecha, el circuito de luz direccional/freno izquierda, el circuito de la luz de operación y los circuitos de luz de reversa en el remolque. Los mensajes del Centro de información del conductor y las alertas de la aplicación de Remolque se pueden mostrar si se detectan problemas en el circuito de iluminación del remolque.

Cuando no se puede detectar el remolque, no se mostrarán mensajes del Centro de información del conductor relacionados con el remolque y/o alertas de la aplicación de remolque.

Presionar START LIGHT TEST (Iniciar prueba de luces) en la Aplicación de Remolque activa automáticamente las luces del remolque. La aplicación de Remolque no sustituye la inspección manual de las luces de su remolque. Consulte *Aplicación de remolque* ⇨ *22*.

Conexión de remolque y Mensajes de luz

Cuando un remolque está conectado y funcionando correctamente, no aparecen mensajes de luz o conexión de remolque en el Centro de información del conductor. Sin embargo, si el vehículo detecta un problema con la conexión o la luz del remolque, es posible que vea los siguientes mensajes del Centro de información del conductor:

- REMOLQUE DESCONECTADO, REVISE LA CONEXIÓN aparece cuando se desconecta un remolque conectado. Aparece inmediatamente cuando el vehículo está encendido o en el siguiente arranque si el remolque se desconectó mientras el vehículo estaba apagado. Verifique la conexión del remolque conforme sea apropiado.
- REVISAR LUZ DE REMOLQUE aparece cuando se detecta una falla de luz o el cableado del remolque. Revise el cableado y las luces del remolque.

Direccionales al jalar un remolque

Cuando se conectan adecuadamente, las luces direccionales del remolque se iluminarán para indicar que el vehículo está girando, cambiando carriles o deteniéndose. Cuando

arrastre un remolque, las flechas en el cuadro de instrumentos se iluminarán incluso si el remolque no está conectado adecuadamente o los focos están fundidos.

Modo Remolcar/transportar

Si está equipado, Remolque/arrastre ayuda cuando se jala un remolque pesado o una carga grande o pesada.

Para instrucciones sobre cómo ingresar al modo Remolque/transporte, si está equipado, consulte el manual del propietario.

Sistema integrado de control de frenos del remolque

⚠ Advertencia

Conectar un remolque que tenga un sistema de freno neumático puede resultar en pérdida reducida o completa del frenado del remolque, incluyendo un incremento de la distancia de frenado o inestabilidad del remolque que podría resultar en lesiones serias, la muerte, o daño a la propiedad. Sólo use el sistema ITBC con sistema de freno de remolque eléctrico o eléctrico sobre hidráulico.

El vehículo puede tener un sistema de Control de frenos de remolque integrado (ITBC) para uso con frenos eléctricos del remolque o la mayoría de los sistemas de freno de remolque eléctricos sobre hidráulicos. Estas instrucciones aplican a ambos tipos de frenos de remolque eléctricos.



Este símbolo está en el Tablero de control del freno del remolque en los vehículos que cuentan con un sistema de control integrado de freno de remolque. La salida a los frenos de remolque es proporcional a la cantidad de frenado del vehículo. La salida disponible hacia los frenos del remolque puede ajustarse para un amplio rango de situaciones de remolque.

El sistema de Control de freno de remolque integrado está integrado con los sistemas de freno del vehículo, freno antibloqueo y StabiliTrak/Control electrónico de estabilidad. En condiciones de remolque que hacen que los sistemas de freno antibloqueo o StabiliTrak/Control electrónico de estabilidad del vehículo se activen, la potencia enviada a los frenos del remolque se ajusta automáticamente para minimizar el bloqueo de la rueda del remolque. Esto no implica que el remolque tiene StabiliTrak/ Control electrónico de estabilidad.

Para que el sistema de Control de freno de remolque integrado funcione correctamente, los sistemas de freno, ABS y Control electrónico de estabilidad del vehículo deben estar funcionando correctamente.

El sistema integrado de control de frenos del remolque se alimenta a través del sistema eléctrico del vehículo. Apagar el vehículo también apagará el sistema de control de freno del remolque integrado. El sistema integrado de control de frenos del remolque sólo funciona completamente cuando el vehículo está encendido.

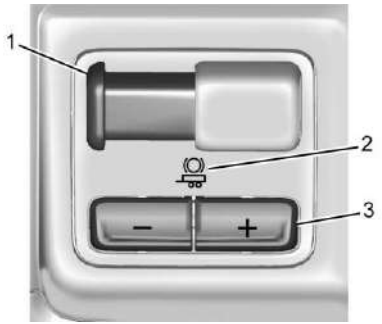

Tablero de control de frenos del remolque

1. Palanca para aplicar el freno manual del remolque
2. Símbolo de remolque
3. Botones de ajuste de ganancia de remolque

El tablero de control de freno del remolque está en la columna central o la consola central. Consulte el manual del propietario.

El indicador del símbolo del remolque se vuelve ámbar cuando se conecta un remolque con frenos eléctricos.

El tablero de control permite el ajuste de la cantidad de salida, conocida como ganancia de remolque, disponible para los frenos del remolque y permite la aplicación manual de los frenos del remolque. Use el tablero de control de freno del remolque y la página de la pantalla de freno de remolque del Centro de información del conductor para ajustar y mostrar la salida de potencia a los frenos del remolque.

Página de la pantalla del Centro de información del conductor del freno del remolque

La página de la pantalla indica:

- Ajuste de ganancia de remolque
- Salida de frenos de remolque
- Conexión de remolque
- Estado operativo del sistema

Para mostrar, realice algunos de los siguientes:

- Desplácese a través del menú del Centro de información del conductor
- Presione el botón de ganancia de remolque (+) o (–)
- Active la palanca de aplicación del freno manual del remolque

GANANCIA DE REMOLQUE: Presione el botón de ganancia de remolque para recuperar el ajuste de ganancia de remolque actual. Presione (+) o (–) de ganancia de remolque para ajustar. Cada vez que presione o libere el botón de ganancia cambiará el ajuste de ganancia de remolque. Presione y sostenga para ajustar continuamente la ganancia de remolque. Para apagar la salida al remolque, ajuste la ganancia de remolque a 0.0. Este ajuste de ganancia se puede configurar de 0.0-10.0 con un remolque conectado o desconectado.

TRAILER OUTPUT (Salida de remolque): Esto se muestra siempre que se conecta un remolque con frenos eléctricos. La salida a los frenos de remolque se basa en la cantidad de frenado del vehículo presente y es relativa al parámetro de ganancia de remolque. La salida se muestra de 0–100% para cada ajuste de ganancia.

La Salida del remolque indicará "------" en la pantalla de freno del remolque cuando ocurra lo siguiente:

- No esté conectado un remolque.
- Un remolque sin frenos eléctricos está conectado. No se muestra el mensaje del Centro de información del conductor.

- Un remolque con frenos eléctricos se ha desconectado. Se muestra el mensaje REVISAR CABLEADO DEL REMOLQUE en el Centro de información del conductor.
- Hay una falla eléctrica presente en el cableado de los frenos del remolque. Se muestra el mensaje REVISAR CABLEADO DEL REMOLQUE en el Centro de información del conductor.
- El sistema integrado de control de frenos del remolque no está funcionando debido a una falla. Aparece un mensaje SERVICE TRAILER BRAKE SYSTEM (Dé servicio al sistema de frenos del remolque) en el Centro de información del conductor.

Palanca para aplicar el freno manual del remolque

Deslice esta palanca para aplicar los frenos eléctricos del remolque de forma independiente de los frenos del vehículo. Use esta palanca para ajustar la ganancia del remolque para lograr la salida de potencia adecuada a los frenos del remolque. Esta palanca también se puede usar para solicitar frenado de remolque adicional en cualquier momento. Las luces de frenado del remolque y del vehículo se encenderán cuando se aplique los frenos del vehículo o los frenos manuales del remolque y estén conectado adecuadamente.

Procedimiento de ajuste de ganancia de remolque

⚠ Advertencia

Los frenos de remolque que tengan un exceso o falta de ganancia pueden no detener el vehículo y el remolque como se pretende y puede resultar en un accidente. Siempre siga las instrucciones para ajustar la Ganancia del remolque para el desempeño de frenado adecuado del remolque.

La ganancia del remolque debe ajustarse para una condición de remolque específica y se debe volver a ajustar cada vez que cambien las condiciones de carga del vehículo, la carga del remolque o la superficie del camino.

Para ajustar la ganancia de remolque para cada condición de remolque:

1. Maneje el vehículo con el remolque sobre una superficie nivelada y sin tráfico del camino semejante a la condición de remolque que tendrá y maneje a 32 - 40 km/h (20 - 25 mph) y aplique completamente la Palanca para aplicar el freno manual del remolque.

   Ajustar la ganancia del remolque a velocidades menores de 32–40 km/h (20–25 mph) puede resultar en un ajuste incorrecto de ganancia.
2. Ajuste la ganancia del remolque, con los botones de ganancia de remolque (+) o (−), justo debajo del punto de bloqueo de la rueda del remolque, indicado por un rechinido de rueda del remolque o humo de la llanta cuando una llanta del remolque se bloquea.

   El bloqueo de la llanta del remolque puede presentarse si se está remolcando un remolque muy pesado. Ajuste la ganancia del remolque al parámetro más alto permitido para la condición de remolque.
3. Vuelva a ajustar la ganancia del remolque cada vez que cambien las condiciones de carga, remolque o superficies del camino, o si se nota que las llantas del remolque se bloquean en cualquier momento durante el remolque.

Otros mensajes en el Centro de información del conductor (DIC) relacionados con el control integrado de frenos del remolque

⚠ Advertencia

Conducir con el sistema de frenos del remolque con mal funcionamiento aumenta la carga sobre el sistema de frenos del vehículo y aumenta las distancias de frenado, lo que puede provocar inestabilidad en el remolque. La conducción prolongada puede limitar la capacidad para realizar un frenado completo como se pretende y puede resultar en un accidente. Conduzca lentamente, y cuando sea seguro, deténgase para atender el problema.

FRENOS DE REMOLQUE CONECTADOS: Este mensaje se muestra brevemente cuando se conecta por primera vez al vehículo un remolque con frenos eléctricos. Este mensaje se apagará automáticamente después de aproximadamente 10 segundos.

REVISAR CABLEADO DEL REMOLQUE: Este mensaje se mostrará si:

- Si el sistema de Control integrado de frenos del remolque determina primero la conexión a un remolque con frenos eléctricos y después el arnés del remolque se desconecta o suelta.
- Si la desconexión ocurre mientras el vehículo está estacionario, este mensaje se apagará automáticamente en aproximadamente 30 segundos. Este mensaje también se apagará si se reconoce o si el arnés de remolque está conectado.
- Si la desconexión ocurre mientras el vehículo se está moviendo, este mensaje continuará hasta que se apague el vehículo. Este mensaje también se apagará si se reconoce o si el arnés de remolque está conectado.
- Existe una falla eléctrica en el cableado de los frenos del remolque. Este mensaje continuará mientras exista una falla eléctrica en el cableado del remolque. Este mensaje también se apagará si se reconoce.

Para determinar si la falla eléctrica está en la conexión del arnés del cableado del vehículo o del remolque:

1. Desconecte el arnés del cableado del remolque del vehículo.
2. Apague el vehículo.
3. Espere 10 segundos, entonces vuelva a encender el vehículo.
   - Si vuelve a aparecer el mensaje REVISAR CABLEADO DEL REMOLQUE, la falla eléctrica se encuentra en el vehículo.
   - Si el mensaje REVISAR CABLEADO DEL REMOLQUE solo vuelve a aparecer cuando se conecta el arnés de cableado del remolque al vehículo, la falla eléctrica se encuentra en el remolque.

DÉ SERVICIO A FRENOS DEL REMOLQUE o FRENADO REDUCIDO DEL REMOLQUE: Este mensaje se mostrará si el desempeño de freno eléctrico del remolque se reduce o no funciona.

MANTENER ÚLTIMA GANANCIA CONOCIDA: Este mensaje se mostrará si ya no es posible ajustar la ganancia de freno del remolque. Los frenos del remolque pueden continuar

funcionando o no, y la ganancia del freno no se puede ajustar de acuerdo con las condiciones del camino. Los frenos del remolque pueden continuar funcionando hasta la siguiente vez que se apague el vehículo:

FRENOS DE REMOLQUE DESACTIVADOS, SE REQUIERE SERVICIO: Este mensaje se muestra cuando existe un problema con el sistema de Control integrado de frenos del remolque. Si el mensaje continúa durante varios rearranques, pida que se dé servicio al vehículo.

Si el mensaje REVISAR CABLEADO DEL REMOLQUE, FRENOS DE REMOLQUE DESACTIVADOS, SE REQUIERE SERVICIO, DÉ SERVICIO A FRENOS DEL REMOLQUE o FRENADO REDUCIDO DEL REMOLQUE se muestra mientras conduce, el sistema de Control integrado de freno de remolque puede no estar funcionando. Cuando lo permitan las condiciones de manejo, saque el vehículo cuidadosamente de la carretera y apague el vehículo. Verifique la conexión del cableado del remolque y vuelva a encender el vehículo. Si cualquiera de esos mensajes continúa, el vehículo o el remolque necesitan servicio.

Un distribuidor autorizado de GM puede diagnosticar y reparar los problemas con el remolque. Sin embargo, cualquier diagnóstico o reparación del remolque no está cubierta bajo la garantía del vehículo. Póngase en contacto con el distribuidor de su remolque para recibir ayuda sobre reparaciones e información de garantía del remolque.

Control de balanceo (TSC) de remolque

⚠ Advertencia

La oscilación del remolque puede resultar en un accidente y en lesiones serias o la muerte, incluso si el vehículo está equipado con TSC.

Si el remolque comienza a oscilar, reduzca la velocidad del vehículo retirando gradualmente su pie del acelerador. Después oríllese para revisar el remolque y el vehículo para ayudar a corregir las causas posibles, incluyendo un remolque cargado incorrectamente o sobrecargado, carga suelta, configuración inadecuada del gancho del remolque, o llantas del vehículo o remolque infladas inadecuada o incorrectamente. Vea *Equipo de remolque*

(Continúa)

Advertencia (Continúa)

⇨ *9* para las clasificaciones del remolque y recomendaciones de configuración del gancho.

Los vehículos equipados con el sistema de Control de viraje del remolque usan el sistema StabiliTrak/Control electrónico de estabilidad para controlar el balanceo del remolque. Consulte el manual del propietario. El viraje del remolque es el movimiento de lado a lado mientras se jala un remolque.

El Control de balanceo del remolque no funcionará si el sistema StabiliTrak/Control Electrónico de Estabilidad está desactivado o falló.

Si está equipado con el sistema de Control de freno de remolque integrado, y el remolque tiene un sistema de freno eléctrico, el Control de viraje del remolque también puede aplicar los frenos del remolque.





Cuando el sistema detecta el balanceo del remolque y se activa, la luz de advertencia de StabiliTrak/Control electrónico de estabilidad parpadea en el grupo de instrumentos.

Si el sistema detecta un aumento de viraje del remolque, aplica los frenos del vehículo en cada rueda para limitar el movimiento. Puede notar la aceleración límite del vehículo.

Dispositivos electrónicos de control de oscilación de remolque post-venta

⚠ Advertencia

El uso de dispositivos electrónicos de control de oscilación del remolque post-venta podría reducir el desempeño del freno del remolque, perder los frenos del remolque u otras fallas y resultar en un

(Continúa)

Advertencia (Continúa)

accidente. Usted u otros podrían resultar lesionados seriamente o morir. Antes de utilizar uno de estos dispositivos:

- Pregunte al fabricante del dispositivo o remolque si el dispositivo ha sido probado minuciosamente para comprobar su compatibilidad con la marca, el modelo y el año de su vehículo, y cualquier equipo opcional instalado en su vehículo.
- Antes de conducir, revise que los frenos del remolque estén funcionando adecuadamente, si están equipados. Conduzca el vehículo con el remolque unido en una superficie de carretera nivelada que esté libre de tráfico a unos 32-40 km/h (20-25 mph) y aplique completamente la palanca de accionamiento manual del freno de remolque. Además, revise que las luces de freno del remolque y otras luces funcionen correctamente.

(Continúa)

Advertencia (Continúa)

- Si los frenos del remolque no funcionan correctamente en cualquier momento, o si un mensaje del Centro de información del conductor (DIC) indica problemas con las conexiones del remolque, o con los frenos del remolque, estacione con cuidado el vehículo hacia el lado de la carretera cuando las condiciones del tránsito lo permitan.

Algunos remolques pueden venir equipados con un dispositivo electrónico diseñado para controlar el viraje del remolque. Los fabricantes de equipos de posventa también ofrecen dispositivos similares que se conectan al cableado entre el remolque y el vehículo. Si está equipado, estos dispositivos pueden interferir con los sistemas de freno del remolque del vehículo u otros sistemas, incluyendo los sistemas anti-oscilación integrados. Podrían aparecer mensajes relacionados con las conexiones del remolque o los frenos del remolque en el Centro de información del conductor. Se desconocen los efectos de

estos dispositivos posventa sobre el manejo del vehículo o el desempeño de los frenos del remolque.

Llantas de remolque

⚠ Advertencia

Para evitar dañar las llantas de su remolque, lo que podría causar una inestabilidad o una pérdida repentina de presión:

- Siempre revise la presión de todas las llantas antes de cada viaje cuando las llantas estén frías. Observe que las llantas del remolque difieren de las llantas del vehículo. Las llantas de remolque están diseñadas con paredes laterales rígidas para ayudar a prevenir la oscilación y soportar cargas pesadas. Estas características pueden dificultar determinar su las presiones de la llanta de remolque son bajas únicamente en base a una inspección visual.

(Continúa)

Advertencia (Continúa)

- Nunca cargue el remolque con más peso de las que las llantas están diseñadas para soportar. Verifique la clasificación de carga en la pared lateral de la llanta del remolque.
- Reemplace las llantas de remolque deterioradas. La pared lateral de la llanta del remolque muestra la semana y año en la que se fabricó la llanta. Muchos fabricantes de llanta de remolque recomiendan reemplazar las llantas con más de seis años.
- Siempre siga la clasificación máxima de velocidad para las llantas del remolque. Ésta puede ser significativamente menor que la clasificación de velocidad de las llantas del vehículo. La clasificación de velocidad puede estar en la pared lateral de la llanta del remolque. Si no se muestra la clasificación de velocidad, la clasificación de velocidad de la llanta de remolque predeterminada es de 105 km/h (65 mph).

Si el vehículo está equipado con un sistema de monitoreo de presión de las llantas del remolque, consulte la sección "Configuración de presión de llantas del remolque" en *Aplicación de remolque* ⇨ *22*.

Aplicación de remolque

Aplicación de Luz de remolque

Si está equipado, la Aplicación de remolque está en la pantalla de inicio de infoentretenimiento.

Vista de estado

La vista de Estado muestra:

- Luces
- Listas de verificación
- Frenos (según el equipamiento)

Cada sección muestra información de estado de alto nivel para la función. Al seleccionar una sección se abre una nueva pantalla con información y opciones adicionales.

Prueba de luz

Seleccione Start (Iniciar) para encender y apagar las luces del remolque para determinar si están funcionando. La prueba sigue esta secuencia:

1. Las luces de operación se encienden primero y permanecen encendidas durante toda la secuencia.
2. Las luces de freno se encienden durante unos dos segundos.
3. La luz de direccional izquierda parpadea tres veces.
4. La luz de direccional derecha parpadea tres veces.
5. Las luces de reversa se encienden durante unos dos segundos.
6. Los pasos 2 a 5 se repiten durante aproximadamente un minuto y 45 segundos, o hasta que la prueba se desactiva.

Seleccione Stop (Detener) para finalizar la prueba.

La secuencia también se desactiva cuando ocurre algo de lo siguiente:

- El vehículo se apaga.
- La unidad de impulso eléctrico se cambia fuera de P (Estacionamiento).
- Se presiona el pedal del freno.
- Se activa la direccional.
- Se activan las luces de advertencia de peligro.

Lista de verificación

Esta vista muestra los pasos recomendados a tomar antes de transportar un remolque.

- Toque la casilla junto a cada elemento si ese paso ya se ha completado.
- Toque > para obtener acceso a una vista detallada de cada paso.
- Dentro de cada vista detallada, toque Next (Siguiente) y Back (Atrás) para navegar entre los pasos.
- Toque Borrar todo para borrar los estados completados de todos los elementos en la lista de verificación actual.

Frenos

Si está equipado con el sistema de Controlador integrado de freno de remolque y si el remolque conectado está equipado con frenos eléctricos o frenos electrohidráulicos, esta vista despliega el estado actual de los frenos, incluyendo el ajuste y rendimiento de ganancia de freno. Si no se detectan frenos eléctricos o si no está conectado un remolque, esta vista despliega el último ajuste de ganancia de freno conocido y la salida muestra líneas punteadas.

- Toque Agregar a pantalla del conductor para mostrar la ganancia de freno y rendimiento del remolque en el Centro de información del conductor.
- Toque Cómo ajustar la ganancia de freno para ver una lista detallada de pasos para ajustar la ganancia de freno del remolque.

El sistema de la aplicación de Remolque muestra los problemas de frenos que hayan sido reportados por el controlador de freno en la vista de Frenos. Puede requerirse realizar un diagnóstico y servicio del remolque. Repare los frenos de su remolque si se necesita. Su garantía GM no cubre un problema de frenado del remolque.

Consulte la sección "Sistema de control integrado de freno de remolque" en *Equipo de remolque* ⇨ *9*.

Aplicación de Remolque

Si está equipado, la aplicación de Remolque se encuentra en la página de inicio de la pantalla de inicio de infoentretenimiento.

Esta función permite crear perfiles de remolques conectados para ver el estado, almacenar y rastrear la información de uso del remolque y configurar las funciones adicionales.

La página de bienvenida de la aplicación de Remolque aparece cuando la aplicación de Remolque se abre por primera vez desde la pantalla de inicio de infoentretenimiento.

- Cuando un remolque esté conectado eléctricamente y no se ha creado un perfil de remolque, hay una opción para crear un perfil, usar un perfil de invitado o seleccionar Accesorio/Sin remolque.
- Cuando un remolque está conectado eléctricamente después de que se haya creado un perfil de remolque, aparece el mensaje emergente de detección de remolque con una lista de todos los perfiles de remolque personalizados realizados en el vehículo. Para cargar un Perfil de Remolque existente, seleccione uno de los Perfiles de Remolque indicados, o cargue el Perfil de Remolque de Invitado seleccionando GUEST TRAILER. Si toca Accesorio/Sin remolque, selecciona Accesorio/Sin remolque como el Perfil de remolque activo y descarta el mensaje emergente.

Crear un perfil de remolque

1. Toque Agregar nuevo remolque en la ventana emergente de detección de remolque o toque + Agregar nuevo remolque en la aplicación de Remolque.
2. Siga las instrucciones en pantalla para configurar un perfil.
3. Después de crear un perfil, la configuración para funciones adicionales del remolque puede estar disponible, como el recordatorio del modo de Remolque/transporte, el Sistema de monitoreo de presión de llantas del remolque, recordatorios de mantenimiento o vistas y guías de cámara.

Importar un perfil de remolque

1. Toque Import (Importar) en el mensaje emergente de detección de remolque o toque Import (Importar) en la aplicación de Remolque.
2. Siga las instrucciones en pantalla para importar un perfil.
3. Después de importar un perfil, se puede seleccionar de la lista de remolques. El recordatorio del modo de Remolque/Transporte, la Configuración de ganancia de freno y la programación del sensor de Presión de llantas del remolque, si está equipado, no importan.

Configuración de la función de remolque

Monitoreo de llanta del remolque

Si se detecta el Sistema de monitoreo de presión de llantas del remolque, toque el icono de Monitoreo de llantas del remolque para configurar el monitoreo de llantas del remolque.

1. Seleccione clasificación de velocidad de llantas del remolque.
2. Ingrese el número de la fecha de fabricación de la llanta del remolque.
3. Siga las instrucciones en pantalla para completar el proceso de programación del sensor de llanta del remolque.

Los sensores de presión de llantas del remolque pueden transmitir hasta 7 m (23 pies) desde el receptor del gancho del vehículo.

Un remolque debe estar conectado eléctricamente al vehículo antes de iniciar el proceso de programación del sensor al vehículo. Se debe ingresar la presión de llanta recomendada para las llantas del remolque.

Después de seleccionar Start (Comenzar) en la pantalla Learn Sensors (Programar sensores), use el Método de herramienta o el Método manual (descrito a continuación) para programar cada sensor del Sistema de monitoreo de presión de llantas del remolque, durante el que se resaltará el número de llanta actual. El vehículo tiene un máximo de dos minutos para detectar y etiquetar cada sensor. Después de que se programa cada sensor, aparece una marca de verificación junto a la llanta, suena el claxon del vehículo, las luces de freno del vehículo parpadean y todas las luces del remolque de operación parpadean.

Método de herramienta: Se puede comprar una herramienta de activación del Sistema de monitoreo de presión de llantas del remolque por separado para programar las ubicaciones de los sensores del remolque.

Método manual: Sin la herramienta de activación del Sistema de monitoreo de presión de llantas del remolque, la presión de aire se puede aumentar o disminuir en cada llanta durante 10 segundos. No exceda la presión de inflado máxima que se encuentra en las paredes laterales de la llanta. Asegúrese de reajustar la presión de las llantas al nivel recomendado cuando se complete el proceso.

Pasos de programación de sensor

Para completar el proceso de programación de sensor al vehículo:

1. Toque Start (Comenzar) en la pantalla Learn Sensors (Programar sensores). El claxon suena dos veces y la pantalla de Programación activa aparece en la pantalla de infoentretenimiento.
2. Empiece con la llanta delantera del remolque del lado del conductor.
3. Active la herramienta cerca del vástago de la válvula o ajuste la presión de aire de esta llanta hasta que el claxon suene y todas las luces de operación del vehículo y del remolque parpadeen.

   El proceso se detiene sin guardar las ubicaciones de los sensores si este paso demora más de dos minutos.
4. Continúe a la siguiente llanta y repita el paso 3 para cada sensor. El claxon suena dos veces cuando todos los sensores están completos.
5. Regrese al vehículo para completar la configuración.

Mantenimiento del remolque

Siga las instrucciones en pantalla para configurar recordatorios de mantenimiento. El número máximo de recordatorios es 50. Consulte la sección "Mantenimiento" a continuación.

Vistas y guías de cámara

Para configurar las funciones de cámara y guía del remolque, si está equipado, toque el icono de Vistas y Guías de cámara.

1. Seleccione el número de ejes en el remolque.
2. Seleccione la ubicación de la rueda en el remolque (interior o exterior).
3. Ingrese las dimensiones del remolque cuando se indique.

Siga las instrucciones en pantalla para completar la configuración para las características disponibles.

Ciertas características de remolque requieren que se configure y seleccione un perfil de remolque compatible. Un remolque compatible es un remolque tipo caja (carga, casa rodante, etc.) con un gancho convencional.

Configuración de remolque transparente

Si está equipado, debe montarse al remolque una cámara trasera del remolque y conectarse eléctricamente al vehículo antes de poder utilizar la función de remolque transparente. Consulte el manual del propietario.

Siga las instrucciones en pantalla para ingresar las dimensiones del remolque.

Las dimensiones del remolque deben estar dentro del rango y el remolque transparente debe calibrarse antes de su uso.

- Longitud del Remolque: Mida desde el centro del acoplador hasta el punto más alejado del remolque.
- Ancho total del remolque: Mida desde el borde izquierdo del remolque, incluyendo las ruedas, hasta el borde derecho.
- Ancho de carrocería del remolque: Mida desde el borde izquierdo al borde derecho de la carrocería del remolque. Esto sólo es aplicable a los remolques con llantas exteriores.
- Altura de remolque: Mida desde el suelo hasta el punto más alto del remolque.
- Longitud de punto de enganche: Mida desde el centro del acoplador hasta la mitad de las llantas.
- Longitud de lengüeta de remolque: Mida desde el centro del acoplador hasta la pared delantera del remolque, si el remolque tiene un frente plano. Si no tiene un frente plano, mida desde el centro del acoplador a la esquina de la pared lateral (el punto donde el cono se encuentra con el ancho completo del remolque).
- Altura de gancho del vehículo: Mida desde el suelo a la parte superior del acoplador.
- Longitud de gancho del vehículo: Mida desde el receptor del enganche hasta el centro de la bola.

Si las dimensiones del remolque están fuera de rango, esta función no está disponible. Asegúrese que la cámara trasera del remolque esté conectada.

Siga las instrucciones en pantalla para conducir hacia el frente para completar la calibración.

Configuración de Guía trasera de remolque

Si está equipado, debe montarse al remolque una cámara trasera del remolque y conectarse eléctricamente al vehículo antes de poder utilizar la función de guía de remolque trasero. Consulte el manual del propietario.

Las dimensiones del remolque deben estar dentro del rango para activar esta función:

Longitud del Remolque: Mida desde el centro del acoplador hasta el punto más alejado del remolque.

Si las dimensiones del remolque están fuera de rango, esta función no está disponible. Asegúrese de que la cámara trasera del remolque esté conectada.

Siga las instrucciones en pantalla para avanzar para completar la calibración.

Configuración de alerta de navaja

Si está equipado, siga las instrucciones en pantalla para avanzar para completar la calibración.

Ajuste de Indicador de longitud de remolque

Siga las instrucciones en pantalla para conducir hacia el frente para completar la calibración.

Configuración de alerta de zona ciega lateral del remolque

Siga las instrucciones en pantalla para ingresar las dimensiones del remolque.

Las dimensiones del remolque deben estar dentro del rango para activar esta función.

- Longitud del Remolque: Mida desde el centro del acoplador hasta el punto más alejado del remolque.
- Ancho de remolque: Mida desde el borde izquierdo al borde derecho de la carrocería del remolque.

Si las dimensiones del remolque están fuera de rango, esta función no está disponible.

Navegación de remolque

Para ajustar el soporte de ruta de navegación del remolque, si está equipado, toque Navegación de remolque.

Siga las instrucciones en pantalla para seleccionar el número de ejes en el remolque e ingresar las dimensiones del remolque. Las dimensiones del remolque deben estar dentro del rango para activar esta función.

- Longitud de punto de enganche: Mida desde el centro del acoplador hasta la mitad de las llantas.
- Longitud del Remolque: Mida desde el centro del acoplador hasta el punto más alejado del remolque.
- Altura de remolque: Mida desde el suelo hasta el punto más alto del remolque.
- Ancho total del remolque: Mida desde el borde izquierdo del remolque, incluyendo las ruedas, hasta el borde derecho.

Vista de estado

Si hay un remolque conectado, la vista de Estado muestra información de estado para el perfil de remolque activo.

Si no hay ningún remolque conectado, la vista de estado muestra el último perfil de remolque con un estado de No conectado.

La vista de Estado muestra:

- Llantas (si están equipados)
- Luces
- Cámaras (si está equipado)
- Mantenimiento
- Lista de verificación
- Peso
- Frenos (si está equipado)
- Asistencia de rampa de botes

Cada sección muestra información de estado de alto nivel para la función.

- Al seleccionar una sección se abre una nueva pantalla con información y opciones adicionales.
- Al seleccionar la lista de verificación o el icono de mantenimiento se abre la pantalla correspondiente.
- Seleccionar cámara abre una vista correspondiente.

Luces

Esta vista muestra los nombres de las clavijas del conector del remolque, una gráfica del conector del remolque y una gráfica de la parte posterior del remolque.

Cualquier clavija del conector que no se ponga de color ámbar, y la ubicación de la conexión correspondiente se resalta en la gráfica de la parte posterior del remolque.

- Si se detecta una conexión de remolque sin fallas, la vista muestra No Issues Found (No se encontraron problemas).
  - Cuando se conecta un remolque, el Sistema de aplicación de remolque detecta la conexión del remolque utilizando los circuitos de iluminación de señal de alto/direccional y alerta al conductor solicitando una configuración de perfil de remolque a través del Sistema de aplicación de remolque en la pantalla de infoentretenimiento. Si se selecciona un perfil de remolque predeterminado, el Sistema de aplicación de remolque no muestra una Alerta de detección de remolque al usuario cuando se conecte un remolque.
  - Cuando está conectado un remolque y el vehículo está apagado, el sistema de la aplicación de Remolque pulsa periódicamente los circuitos de iluminación del remolque para verificar que siga conectado. Las luces del remolque pueden parpadear periódicamente como resultado de esta detección de conexión del remolque. Estos destellos pueden ser más visibles en entornos con luz ambiental oscura. Las luces parpadeantes o destellos son una condición normal y el sistema de aplicación de remolque tiene protecciones incorporadas para evitar que la batería se agote.
  - Cuando la Alerta antirrobo está activada, la frecuencia y el patrón de este parpadeo cambian.
- Si un remolque conectado se desconecta, aparece inmediatamente un mensaje en el Centro de información del conductor si el vehículo está encendido, o la próxima vez que se enciende el vehículo. Verifique la conexión de su remolque si es necesario.

Problema de conexión

Si se pierde cualquiera de las conexiones del remolque, aparece un mensaje sobre el problema de conexión en el Centro de información del conductor. La pantalla de infoentretenimiento también muestra el problema de conexión en la vista Estado de luces.

Fallas de iluminación del remolque de conexión detectadas

El sistema de aplicación de remolque monitorea las fallas eléctricas en las luces del remolque. Aparece un mensaje sobre el problema de iluminación en el Centro de información del conductor. La pantalla de infoentretenimiento también muestra el problema de iluminación en la vista Estado de luces. Repare sus luces de remolque si se necesita. Un problema de iluminación de remolque no está cubierto por su garantía GM.

La conexión de Luces de operación puede no detectar interrupciones parciales. Active la Prueba de luz para verificar todas las luces del remolque. Consulte "Prueba de luz" a continuación.

Prueba de luz

Toque en Start Light Test (Iniciar prueba de luz) para encender y apagar las luces del remolque para determinar si están funcionando. La prueba sigue esta secuencia:

1. Las luces de operación se encienden primero y permanecen encendidas durante toda la secuencia.
2. Las luces de freno se encienden durante unos dos segundos.
3. La luz de direccional izquierda parpadea tres veces.
4. La luz de direccional derecha parpadea tres veces.
5. Las luces de reversa se encienden durante unos dos segundos.
6. Los pasos 2 a 5 se repiten durante aproximadamente un minuto y 45 segundos, o hasta que la prueba se desactiva.

Toque Detener para finalizar manualmente la prueba. La prueba termina automáticamente después de un minuto y 45 segundos.

La Prueba de luz también se desactiva cuando ocurre algo de lo siguiente:

- El vehículo se apaga.
- El vehículo no está en P (estacionamiento).
- Se presiona el pedal del freno.
- Se activa la direccional.
- Se activan las Intermitentes de advertencia de peligro.

Llantas

Si se completó el proceso de programación del sensor del Sistema de monitoreo de presión de llantas del remolque al vehículo, la vista de estado muestra la presión y la temperatura actuales de las llantas del remolque en relación con el Perfil del remolque activo. Consulte "Monitoreo de llanta de remolque" anteriormente en esta sección.

- Si la presión de una llanta es baja o la temperatura de una llanta es alta, el color del valor se vuelve ámbar.
- Si falla un sensor, los valores se muestran como líneas punteadas.
- Aparece una alerta cuando la presión de una llanta del remolque es baja o cuando la temperatura de una llanta del remolque es alta.
- Aparece una alerta cuando las llantas del remolque exceden su clasificación de velocidad.
- Aparece una notificación en la pantalla de infoentretenimiento cuando la antigüedad de las llantas del remolque excede el tiempo de recordatorio. Toque Tires are OK (llantas están bien) para desactivar el recordatorio durante un período de tiempo.

En la vista Llantas, toque para configurar el Sistema de monitoreo de presión de llantas del remolque para el perfil del remolque. Consulte Monitoreo de llantas del remolque anteriormente en esta sección para obtener detalles sobre la configuración.

- Toque Configuración de sensor si las llantas del remolque se rotaron o si los sensores de presión de las llantas en las llantas se reemplazaron para este perfil del remolque. El vehículo necesita volver a programar los sensores de llanta y sus ubicaciones. Consulte "Monitoreo de llanta de remolque" anteriormente en esta sección.
- Toque Alertas para ver todas las alertas activas. Si la pantalla de infoentretenimiento muestra "Service Trailer Tire Pressure Monitoring System" (Dé servicio a Sistema de monitoreo de presión de llantas del remolque), el vehículo se tiene que llevar a un distribuidor para servicio.

- Toque Configuración para ver la configuración de monitoreo de llanta del remolque.
- Toque Recordatorio de antigüedad de llanta para activar o desactivar el recordatorio de antigüedad de llanta.
- Toque Alerta de velocidad de llanta para encender o apagar la alerta de velocidad de llanta.
- Toque Presión objetivo de llanta para cambiar la presión de las llantas recomendada para las llantas del remolque. Esto cambia el número en el que el vehículo muestra alertas relacionadas con la presión de las llantas del remolque.

Mantenimiento

En la vista Estado, toque el icono de herramientas para acceder a una lista de recordatorios de mantenimiento para el Perfil del remolque.

La vista de Estado de mantenimiento muestra recordatorios para el perfil del remolque.

- Toque un recordatorio para ver, restablecer, eliminar o editar.

  Restablecer un recordatorio restablece los valores de tiempo y kilometraje para el recordatorio.

  – La barra de avance para cada recordatorio se llena conforme el kilometraje o el tiempo se acumulan.

  – La barra de progreso se vuelve amarilla cuando alcanza el 90% y se vuelve roja cuando alcanza el 100%.

- Toque Nuevo recordatorio para agregar un nuevo recordatorio de mantenimiento.

  – Los recordatorios sugeridos que se han establecido previamente no aparecen.

  – Los recordatorios sugeridos que no se han establecido tienen casillas vacías junto a ellos.

  – El número máximo de recordatorios es 50.

Notificaciones de mantenimiento

- Toque Restablecer para restablecer los valores de tiempo y kilometraje para el recordatorio.
- Toque Remind Me Later (Recordarme más tarde) para retrasar el recordatorio.

  – Si se descarta una Alerta próxima (90 %), no vuelve a aparecer.

  – Si se descarta la Alerta de mantenimiento vencido (100 %), aparece cuando se apaga el vehículo y se vuelve a encender.

Configuración de Notificaciones de mantenimiento

Toque Notificaciones de mantenimiento para activar o desactivar las notificaciones para el perfil seleccionado. Estas notificaciones se basan en el perfil del remolque.
La configuración de notificación de mantenimiento para cada perfil de remolque se debe encender o apagar.

Todas las notificaciones de mantenimiento se muestran en la pantalla de infoentretenimiento para ese Perfil de remolque activo cuando la configuración está activada.

Apague esta configuración de notificación de mantenimiento para descartar las Notificaciones de mantenimiento cuando el Perfil de Remolque esté activo.

Siempre siga todas las instrucciones de mantenimiento que vinieron con su remolque.

Cámaras

- Toque el icono de vista de cámara para abrir la vista seleccionada en la aplicación de cámara.
- Cierre la aplicación de la cámara para regresar a la aplicación de Remolque.

Listas de verificación

En la vista Estado, toque el icono de la lista de verificación para obtener acceso a una lista de verificación para el perfil del remolque. Esta vista muestra los pasos recomendados a tomar antes de transportar un remolque.

- Toque la casilla junto a cada elemento si ese paso ya se ha completado.
- Toque **i** para abrir una vista detallada de cada paso.
- Dentro de cada vista detallada, toque Next (Siguiente) y Back (Atrás) para navegar entre los pasos.
- Toque Borrar todo para borrar todas las casillas seleccionadas en la lista de verificación actual.

Artículos de lista de verificación personalizada

Para cada una de las listas de verificación de Perfil de Remolque, hay una opción para crear elementos personalizados para ver en la lista de verificación. Los elementos de la lista de verificación personalizada se muestran en el extremo de los elementos de la lista de verificación predeterminada.

Remolque invitado y sin remolque conectado

Si está activo un Perfil de remolque invitado o si no está conectado ningún remolque, esta vista muestra la lista de verificación predeterminada.

Peso

- Toque para encender o apagar las Alertas de Peso Bruto Combinado.
- Cuando esté encendida, una alerta ámbar puede mostrarse en el Centro de información del conductor cuando el peso estimado del vehículo y el remolque combinado pueda exceder la Clasificación de peso bruto combinado del vehículo (GCWR).
- Una alerta roja separada se puede mostrar cuando el peso calculado del vehículo y el remolque se determinó para exceder la Clasificación de peso bruto combinado del vehículo (GCWR).
- Para más información sobre la Alerta de Peso bruto combinado, consulte *Arrastre de remolque* ⇨ *6*.

Frenos

Si está equipado con el sistema de Controlador integrado de freno de remolque y si el remolque conectado está equipado con frenos eléctricos o frenos electrohidráulicos, esta vista despliega el estado actual de los frenos, incluyendo el ajuste y rendimiento de ganancia de freno.

Si no se detectan frenos eléctricos o si no está conectado un remolque, esta vista despliega el último ajuste de ganancia de freno conocido y la salida muestra líneas punteadas.

- Toque Agregar a pantalla del conductor para mostrar la ganancia de freno y rendimiento del remolque en el Centro de información del conductor.

- Toque Cómo ajustar la ganancia para acceder a una lista detallada de pasos para ajustar la ganancia de freno del remolque.

El sistema de la aplicación de Remolque muestra los problemas de frenos que hayan sido reportados por el controlador de freno en la vista de Frenos. Puede requerirse realizar un diagnóstico y servicio del remolque. Repare los frenos de su remolque, si se necesita. Las reparaciones de freno de remolque no están cubiertas por su garantía GM.

Consulte la sección "Sistema de control integrado de freno de remolque" en *Equipo de remolque* ⇨ *9*.

Asistencia de rampa de botes

Esta vista sólo está disponible si se selecciona el perfil de Remolque invitado, o se selecciona un perfil de remolque creado por el usuario para un bote.

Toque Estado para ver el estado del vehículo en preparación para el lanzamiento o recuperación del bote.

Toque Tutoriales para ver las instrucciones sobre el lanzamiento o recuperación de un bote.

Toque las Listas de verificación para ver los pasos recomendados a tomar antes de lanzar un bote.

Vista de estado de remolque invitado

Si el perfil de remolque invitado está activo, la vista de Estado muestra:

- Luces
- Cámaras (si está equipado)
- Lista de verificación
- Peso
- Frenos (si está equipado)
- Asistencia de rampa de botes

La vista de Estado de remolque muestra el kilometraje y la información de economía de combustible. El kilometraje y la economía de combustible se restablecerán cuando el remolque se desconecta del vehículo.

Accesorio/Sin vista de estado del avance

Si el perfil Accesorio/Sin remolque está activo, la información de estado del remolque no está disponible.

Vista de Remolques

Toque el icono del perfil de remolque en la vista de Estado para ver, activar, crear, editar o eliminar perfiles de remolque.

Si hay un remolque conectado, toque el nombre del Perfil del remolque para activar un Perfil del remolque.

La Aplicación de remolque puede guardar un máximo de cinco perfiles de remolque.

Los Perfiles de Remolque Personalizados y el Remolque Invitado están en el orden de los más utilizados. El perfil Accesorio/Sin avance se muestra debajo de los Perfiles de avance personalizados y del Perfil de remolque invitado.

Remolque invitado

Si el Perfil del Remolque de Invitado es el Perfil de Remolque activo, se pueden enviar alertas de remolque, estado de luces/conexiones, robo y recordatorio de Remolcar/transportar. El sistema no rastrea el kilometraje total o la economía de combustible, pero el sistema rastrea el kilometraje de viaje y la economía de combustible si el perfil del remolque invitado está activo. El sistema de monitoreo de presión de las llantas del remolque o los recordatorios

de mantenimiento no se pueden configurar para un perfil de remolque invitado. El perfil de remolque invitado no se puede editar.

Accesorio/Sin remolque

Si el perfil Accesorio/Sin remolque está activo, no se envían alertas y el sistema no realiza un seguimiento del kilometraje. El sistema de monitoreo de presión de las llantas del remolque o los recordatorios de mantenimiento no se pueden configurar para el perfil de Accesorio/Sin remolque. El perfil de Accesorio/Sin remolque no se puede editar.

No hay remolque conectado

Cuando no hay un remolque conectado, los Perfiles de remolque no se pueden activar, pero la mayoría de las opciones se pueden editar.

Memoria de ganancia de freno de remolque

El sistema puede guardar la configuración de ganancia de freno de un perfil de remolque o un perfil de remolque invitado. Cuando se selecciona un perfil de remolque o un perfil de remolque invitado, y se configura un ajuste de ganancia de freno para ese perfil de remolque, el sistema recuerda el valor de ganancia de freno almacenado.

- Si un perfil de remolque ya está activo y el ajuste de ganancia de freno se ha configurado para ese perfil de remolque, el sistema recuerda el valor de ganancia de freno almacenado cada vez que se encienda el vehículo.
- Si hubo un error en la configuración de la ganancia de freno para un perfil de remolque, hay una notificación. Esta ventana emergente no aparece si el perfil de Remolque invitado está activo o si no hay ningún remolque conectado.

La ganancia de freno del remolque debe ajustarse para una condición de remolque específica y se debe ajustar cada vez que cambien las condiciones de carga del vehículo, la carga del remolque o la superficie del camino.

Edición de perfil de remolque

Toque el icono/nombre del perfil del remolque en la vista de estado para acceder a la vista del Perfil de remolque:

- Nombre de remolque
- Kilometraje total
- Economía de combustible promedio
- Configurar como remolque predeterminado
- Configuración de función de cámara
- Alerta de Peso bruto combinado
- Alerta de Recordatorio de modo Remolcar/transportar
- Alerta de robo
- Eliminar/borrar remolque

Nombre de remolque

Toque para editar el nombre del Perfil del remolque.

Kilometraje total

- Toque para editar el kilometraje del Perfil del remolque.
- Toque Restablecer para restablecer el kilometraje del remolque a cero, o ingrese un nuevo valor de kilometraje y toque Guardar.

Configurar como remolque predeterminado

Toque Establecer como remolque predeterminado para seleccionar el perfil actual como el perfil de remolque predeterminado.

El perfil de remolque predeterminado se selecciona automáticamente cada vez que se detecta una nueva conexión. La Alerta de detección de remolque ya no aparecerá en la pantalla de infoentretenimiento.

Si esta configuración está desactivada, el perfil de remolque actual no es el remolque predeterminado.

Configuración de función de cámara

- Seleccione Vistas y guías de cámara para tener acceso a la configuración de vista específica.
- Toque Alerta de navaja para encender/apagar las Alertas de navaja. Desactive esta configuración para no recibir las Alertas de navaja.
- Toque la Vista de señal direccional activada para encender/apagar la vista. Encienda esta configuración para ver una vista lateral de su vehículo mientras indica una vuelta.
- Toque el indicador de Longitud de remolque para encender/apagar el indicador de longitud de remolque. Apague esta configuración para ocultar la superposición que representa la longitud del remolque.

Efecto en Recordatorios de mantenimiento

Si el kilometraje se restablece o se modifica, y ya se ha acumulado kilometraje, cualquier recordatorio de mantenimiento que se haya configurado se ajusta de manera correspondiente.

Economía de combustible promedio

- Toque para restablecer la economía de combustible promedio para el perfil del remolque. Toque Restablecer para restablecer la economía de combustible.

Eliminar/borrar remolque

Toque para eliminar el Perfil del remolque y todas sus configuraciones del vehículo.

Se muestra Eliminar si hay un plan OnStar conectado activo con el vehículo. Eliminar un perfil de remolque elimina el perfil del vehículo, pero el perfil todavía está asociado con la cuenta de usuario.

- En el mensaje emergente, toque Eliminar para eliminar el Perfil de remolque del vehículo.
- Toque Cancel (Cancelar) para descartar la ventana emergente y volver a la vista anterior.

Se despliega Eliminar si no hay un plan OnStar conectado. Eliminar un perfil de remolque elimina el perfil del vehículo y se elimina permanentemente.

Alerta de Peso bruto combinado

Toque Alerta de peso bruto combinado para activar/desactivar las Alertas de peso bruto combinado para el perfil seleccionado. Estas alertas se basan en el perfil del remolque, por lo que la configuración de cada perfil del remolque debe estar activada o desactivada.

Desactive esta configuración para dejar de recibir las Alertas de Peso bruto combinado cuando el Perfil de Remolque esté activo.

Recordatorio de modo Remolcar/transportar

Cuando el vehículo detecta una nueva conexión del remolque, y si la configuración del Recordatorio de modo de remolque/transporte está activada, se muestra un mensaje de cortesía que le recuerda encender el modo Remolque/transporte si es adecuado. Consulte el manual del propietario.

Toque Recordatorio de modo Remolque/transporte para activar o desactivar los recordatorios para el perfil seleccionado. Las Alertas de recordatorio de modo de Remolque/

transporte son específicas para cada perfil de remolque. Debe especificar si desea activar las alertas de Recordatorio de modo de Remolque/transporte para cada perfil de remolque.

- Si el modo de Remolque/transporte está desactivado y el Recordatorio de remolque/transporte está activado para un perfil de remolque, cada vez que se encienda el vehículo aparece un recordatorio para activar el modo Remolque/transporte cuando el perfil de remolque esté activo.
- Si el modo de Remolque/transporte está activado y el Recordatorio de modo de remolque/transporte está activado para un perfil de remolque, el recordatorio no aparece cuando el perfil de remolque está activo.

Alerta de robo

Si se activan las Alertas de robo, se escuchará una alarma cada vez que el remolque se desconecta del vehículo mientras el vehículo está apagado.

Toque Alerta antirrobo para activar/desactivar las Alertas antirrobo para el perfil seleccionado. Estas alertas se basan en el perfil del remolque, por lo que la configuración de cada perfil del remolque debe estar activada o desactivada.

Un smartphone recibe una notificación que el remolque relacionado con el Perfil de remolque seleccionado se desconectó del vehículo, si la configuración está activada para el Perfil de remolque activo, el vehículo tiene un plan de servicio OnStar o servicios conectados y el número del smartphone se ha agregado a la cuenta para esta notificación.

Si la configuración está desactivada para un Perfil de Remolque determinado, el smartphone no recibirá esta notificación de seguridad incluso si el Perfil de Remolque está activo.

Sistema de visión panorámica del remolque

Si está equipado, el sistema muestra múltiples vistas en la pantalla de infoentretenimiento usando cinco cámaras montadas alrededor del vehículo y hasta dos cámaras auxiliares adicionales que pueden montarse sobre o dentro de un remolque. Esta función proporciona vistas adicionales para ayudar en el transporte/remolque. La cámara delantera está en la rejilla debajo del emblema delantero, las cámaras laterales están en la parte inferior de los espejos exteriores, la cámara trasera está en la manija de la puerta trasera y la cámara de la plataforma está montada en la parte trasera de la cabina.

Además, se pueden montar hasta dos cámaras accesorias en la parte trasera y/o interior del remolque. Consulte a su distribuidor para ver las cámaras accesorias de remolque. Para obtener acceso, toque CAMERA en la pantalla de infoentretenimiento o cambie a R (Reversa). Para volver a la pantalla anterior cuando no esté en R (reversa), toque los botones Inicio o Atrás en la pantalla de infoentretenimiento.

Ciertas vistas de remolque requieren que se configure y seleccione un perfil de remolque compatible. Un remolque compatible es un remolque tipo caja (carga, casa rodante, etc.) con un gancho compatible.

1. Vista de remolque transparente

   Muestra una vista que permite al conductor virtualmente "ver a través" del remolque. Esta función está disponible cuando se conecta un remolque compatible, se selecciona un perfil válido, y el vehículo no está en Reversa (R). La función requiere instalación del usuario de una cámara de remolque de accesorios en la superficie exterior trasera del remolque conforme a las

instrucciones de instalación de la cámara de remolque de accesorios. Consulte a su distribuidor respecto a la información y las cámaras de remolque de accesorios. Para ver, seleccione la Vista de remolque transparente en la pantalla de infoentretenimiento cuando la aplicación de cámara esté activa. La vista se puede cerrar seleccionando X, Inicio, o Atrás en la pantalla de infoentretenimiento.

Para calibrar el sistema, se requiere un espacio libre mínimo de 61 cm (24 pulg.) detrás de la Cámara de visión trasera (RVC). Cuando se calibra el sistema y se conoce la posición del remolque, se mostrará una de las tres vistas; Vista de remolque transparente, Vista de remolque transparente a la izquierda o Vista de remolque transparente a la derecha. La Vista de remolque transparente se muestra cuando la posición del remolque es relativamente recta detrás del vehículo. La Vista de remolque transparente izquierda o derecha se muestra cuando la posición del remolque está demasiado lejos hacia la izquierda o hacia la derecha. Cuando el sistema no está calibrado, o no se conoce la posición del remolque, se mostrará la Vista de imagen en imagen del remolque transparente.

Para remolques de 5ta rueda y conector flexible, el tamaño de la imagen superpuesta en la cara del remolque se puede ajustar presionando + o − en la pantalla de infoentretenimiento.

2. Vistas de remolque trasero
   - Vista trasera de remolque

     Muestra una vista del área detrás del remolque cuando hay un remolque conectado. La función requiere instalación del usuario de una cámara de remolque de accesorios en la superficie exterior trasera del remolque conforme a las instrucciones de instalación de la cámara de remolque de accesorios. Consulte a su distribuidor respecto a la información y las cámaras de remolque de accesorios. Para ver, seleccione la Vista de remolque trasero en la pantalla de infoentretenimiento cuando la aplicación de cámara esté activa. La vista se puede cerrar seleccionando X, Inicio, o Atrás en la pantalla de infoentretenimiento.
   - Vista de espejo de remolque

     Muestra una vista dividida hacia atrás de los lados izquierdo y derecho del vehículo y el remolque, cuando hay un remolque conectado. La vista se desplazará automáticamente para mostrar más del lado izquierdo o derecho en base a la posición del remolque cuando se configura y selecciona un perfil compatible. Para ver, seleccione la Vista de espejo de remolque en la pantalla de infoentretenimiento cuando una vista de cámara esté activa. La vista se puede cerrar seleccionando X, Inicio, o Atrás en la pantalla de infoentretenimiento.
   - Vista lateral de imagen en imagen

     Muestra una vista trasera dividida de los lados izquierdo y derecho del vehículo y el remolque con una vista superpuesta del área detrás del remolque cuando un remolque está conectado. La función requiere instalación del usuario

de una cámara de remolque de accesorios en la superficie exterior trasera del remolque conforme a las instrucciones de instalación de la cámara de remolque de accesorios. Consulte a su distribuidor respecto a la información y las cámaras de remolque de accesorios. Para ver, seleccione la Vista lateral delantera de imagen en imagen en la pantalla de infoentretenimiento cuando la vista de cámara está activa. La vista se puede cerrar seleccionando X, Inicio, o Atrás en la pantalla de infoentretenimiento.

3. Vista interior de remolque

   Muestra una vista del interior del remolque. La función está disponible cuando está conectado un remolque. La función requiere instalación del usuario de una cámara de remolque de accesorios en el interior del remolque conforme a las instrucciones de instalación de la cámara de remolque de accesorios. Consulte a su distribuidor respecto a la información y las cámaras de remolque de accesorios. Para ver, seleccione la Vista de remolque interior en la pantalla de infoentretenimiento cuando la aplicación de cámara esté activa. Para obtener acceso a esta vista estando en una velocidad de avance de más de 12 km/h (8 mph), seleccione CÁMARA en la pantalla de infoentretenimiento y seleccione Vista de remolque interior. La vista se cerrará después de 8 segundos y se puede cerrar antes de tiempo al seleccionar X, Inicio, o Atrás.

Vistas y alertas adicionales

- Vistas activadas de direccional

  Muestra una vista hacia atrás del lado izquierdo o derecho del vehículo y el remolque, cuando hay un remolque conectado. Las vistas se proporcionan con base en la activación de la señal direccional; la vista del lado derecho se muestra cuando la señal direccional derecha está activa y la vista del lado izquierdo cuando la señal direccional izquierda está activa. La función se puede habilitar o deshabilitar. Para ver las configuraciones disponibles desde la pantalla de infoentretenimiento, toque Configuración > Vehículo > Sistemas de colisión/detección. La vista se puede cerrar antes seleccionando X, Inicio, o Atrás.

  Una Superposición de indicador de longitud de remolque está disponible en las Vistas activadas de la direccional cuando el remolque está relativamente recto detrás del vehículo y se configura y selecciona un perfil compatible por medio de la Aplicación de remolque. La superposición no será visible cuando la posición del remolque esté demasiado atrás a la izquierda o la derecha. La superposición se puede activar o desactivar. Para ver las configuraciones disponibles desde la pantalla de infoentretenimiento, toque Configuración > Vehículo > Sistemas de colisión/detección.

- Detección y alerta de pliegue de navaja

  El equipo puede estar equipado con Detección de pliegue de navaja. El sistema rastreará la posición del remolque en relación al vehículo. Conforme el frente del remolque se aproxime a la parte trasera del vehículo, se mostrará una advertencia o una alerta. Una advertencia indica al conductor que continúe con precaución, una alerta indica que una colisión es inminente. En base al equipo del vehículo y la configuración del usuario, la advertencia o alerta visual puede estar

acompañada por notificaciones audibles o del asiento de alerta de seguridad. Para ver las configuraciones disponibles desde la pantalla de infoentretenimiento, toque Configuración > Vehículo > Sistemas de colisión/detección. Esta función sólo funciona con remolques de tipo caja convencional.

- Indicador de ángulo de remolque

  El vehículo puede estar equipado con un Indicador de ángulo de remolque. El Indicador de ángulo de remolque proporciona al conductor una representación visual de la posición del remolque en relación al vehículo. Disponible solamente en R (Reversa), Guías encendidas, o Vistas de remolque trasero.

- Al conducir todo terreno, el sistema permitirá el uso de la cámara a velocidades más altas para mejorar la seguridad y la conciencia. Para activar, coloque el modo de conducción del vehículo en Todo terreno. En este modo, todas las vistas de cámara en la pantalla de infoentretenimiento estarán disponibles a velocidades más altas. Esta función sólo funciona con remolques de tipo caja convencional.

Solución de problemas

La calibración de Cámara de remolque puede demorar más de lo esperado o no calibrarse si:

- El vehículo se conduce demasiado rápido durante la calibración. Mantenga las velocidades por debajo de 50 km/h (31 mph).
- El vehículo no se conduce en línea recta durante la calibración. La dirección debe mantenerse lo más recta posible. La dirección excesiva durante la calibración puede prolongar el tiempo de calibración.
- La calibración se intenta con poca luz. La calibración debe intentarse cuando haya suficiente luz.
- La calibración se intenta durante condiciones climáticas adversas. Se debe evitar la calibración durante condiciones tales como nieve o lluvia intensa.
- La superficie del camino no es ideal para la calibración. La calibración debe intentarse en una superficie de camino alternativa.
- Las cámaras accesorias del remolque se intercambian en el conector del enganche. Asegúrese de que la cámara montada en la parte trasera del remolque esté conectada a la entrada de la cámara trasera del remolque.
- La cámara del remolque de accesorios está montada, inclinada o girada fuera de la ubicación de montaje definida (consulte las instrucciones de instalación de la cámara).
- La cámara del vehículo o del remolque auxiliar está obstruida por suciedad o escombros. Revise las cámaras y limpie como se necesita.
- La cámara de remolque auxiliar está montada de manera que las obstrucciones sean visibles en la vista (llanta de refacción, portabicicletas/portaequipajes, etc.). Debe intentarse la calibración con la obstrucción eliminada temporalmente. Las sombras resultantes de conducir hacia el sol pueden percibirse como obstrucciones. Intente calibrar la conducción en una dirección alternativa si es posible.
- Las dimensiones del perfil del remolque ingresadas son inexactas. Se espera que las mediciones se realicen con una precisión de centímetro o pulgada. Ingrese mediciones precisas y vuelva a intentar la calibración.

Se puede observar distorsión en la vista de la cámara trasera del remolque si:

- La cámara del remolque de accesorios está montada, inclinada o girada fuera de la ubicación de montaje definida. Consulte a su distribuidor. Las marcas viales son necesarias para calibrar las cámaras. Las cámaras pueden necesitar apagar y encender de nuevo para guardar la calibración.
- Las dimensiones del perfil del remolque ingresadas son inexactas. Se espera que las mediciones se realicen con una precisión de centímetro o pulgada. Ingrese mediciones precisas y vuelva a intentar la calibración.

La imagen del remolque transparente no tiene el tamaño adecuado:

- El tamaño de la imagen superpuesta en la cara del remolque puede ser demasiado grande o demasiado pequeño si las medidas ingresadas en la aplicación de Remolque no son precisas. Consulte *Aplicación de remolque* ⇨ *22* para obtener detalles sobre cómo tomar mediciones.
- La vista de remolque transparente del gancho de plataforma está optimizada para remolques de ancho máximo exigido por el gobierno federal. Es posible que los remolques que excedan el ancho máximo o que estén demasiado cerca de la cabina no estén optimizados.

Es posible que no se proporcione la vista previa o que se proporcione una vista previa incorrecta si:

- Las cámaras accesorias no se reconocen. Asegúrese que la(s) cámara(s) accesoria(s) estén conectadas y vuelva a arrancar el vehículo.
- Las cámaras accesorias del remolque se intercambian en el conector del enganche. Asegúrese de que la(s) cámara(s) accesoria(s) esté(n) conectada(s) a la entrada correcta.
- La(s) cámara(s) accesoria(s) de remolque no están instaladas de acuerdo con las instrucciones de instalación.

Es posible que una función no esté disponible o no se active como se espera si:

- El remolque no es compatible.
- La personalización está deshabilitada. Revise la configuración de personalización donde sea aplicable.
- Las cámaras accesorias del remolque se intercambian en el conector del enganche. Asegúrese de que la(s) cámara(s) accesoria(s) esté(n) conectada(s) a la entrada de cámara correcta.
- No hay un perfil de remolque configurado y seleccionado.
- Las dimensiones del perfil del remolque ingresadas son inexactas. Se espera que las mediciones se realicen con una precisión de centímetro o pulgada. Ingrese mediciones precisas y vuelva a intentar la calibración.
- Se desconoce la posición del remolque. Conduzca en línea recta para conocer la posición del remolque.
- La cámara trasera del vehículo está obstruida por suciedad o escombros. Revise las cámaras y limpie como se necesita.
- Las cámaras de remolque de accesorios estaban conectadas cuando el vehículo estaba en operación. Antes de conectar la cámara del remolque, el vehículo debe estar apagado con todas las puertas cerradas durante por lo menos cinco minutos.

Se puede mostrar una vista inesperada cuando:

- Durante las porciones iniciales de la conducción, Transparent Trailer Degraded se pueden mostrar hasta que se pueda calcular el ángulo de articulación de la camioneta o del remolque. Una vez que se calcule, se mostrará la vista de remolque transparente esperada.

Ciertas funciones de visualización pueden experimentar un desempeño degradado si:

- Las dimensiones del perfil del remolque ingresadas son inexactas. Se espera que las mediciones se realicen con una precisión de centímetro o pulgada. Ingrese mediciones precisas y vuelva a intentar la calibración.
- La cámara trasera del vehículo está obstruida por suciedad o escombros. Revise las cámaras y limpie como se necesita.

Para remolques con ruedas exteriores:

- El desempeño de Remolque transparente y Detección de cuchilla se optimiza cuando el valor ingresado para el ancho del remolque refleja el ancho de la caja del remolque. Si se ingresa el ancho total:
  - La vista de cámara incrustada en Vista de remolque transparente puede parecer más ancha que la cara del remolque.
- La cámara trasera del vehículo está obstruida por suciedad o escombros. Revise las cámaras y limpie como se necesita.
- Las alertas de Detección de cuchilla pueden activarse prematuramente.
- El desempeño de Remolque transparente y Detección de cuchilla se optimiza cuando el valor ingresado para el ancho del remolque refleja el ancho de la caja del remolque. Si se ingresa el ancho total:
  - La vista de cámara incrustada en Vista de remolque transparente puede parecer más ancha que la cara del remolque.
  - Las alertas de Detección de cuchilla pueden activarse prematuramente.
- El desempeño de las líneas de guía del remolque trasero y las superposiciones del indicador de longitud del remolque se optimiza cuando el valor ingresado para el ancho del remolque refleja el ancho total del remolque, incluyendo las ruedas exteriores. Si se ingresa el ancho de la caja del remolque:
  - Las líneas guía del remolque trasero parecerán más estrechas que la trayectoria real del remolque.
  - Las Superposiciones del indicador de longitud del remolque aparecerán más cerca y posiblemente se superpondrán con el remolque.

Operación de monitoreo de presión de llantas de remolque

Si está equipado, el Sistema de monitoreo de presión de llantas del remolque está diseñado para monitorear la presión de las llantas del remolque y advertir al conductor cuando existe una condición de baja presión. El sistema proporciona sensores para cuatro llantas. El sistema se puede adaptar a un remolque con hasta seis llantas si se adquieren sensores adicionales en el distribuidor. Además, el sistema puede conectarse con hasta cinco remolques individuales.

Antes de usar, se deben programar los sensores al vehículo siguiendo el proceso de programación. Consulte *Aplicación de remolque* ⇨ *22*.

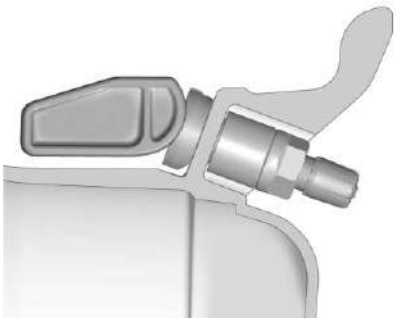

Póngase en contacto con el centro de servicio de su remolque o con el centro de servicio de llantas para instalar los sensores de presión dentro de las llantas del remolque. El técnico debe insertar el vástago del sensor a través del orificio de la rueda del remolque. Cuando el sensor está colocado correctamente, la tuerca en el vástago del sensor debe apretarse a 8 N•m (6 lbs pie). Al montar la llanta del remolque en la rueda del remolque, tenga cuidado de no dañar el sensor.

La aplicación de Remolque se puede usar para ver las presiones de las llantas después de que se hayan ingresado las presiones recomendadas para las llantas del remolque. Consulte la placa de la llanta del remolque en el remolque o la pared lateral de la llanta del remolque respecto a la presión recomendada.

El sistema es compatible con llantas de remolque que tienen valores de presión de la placa de 103–1020 kpa (15–148 psi). El orificio de la rueda para el vástago de la llanta debe tener un diámetro de 11.43 mm (0.453 pulg.). El uso de los sensores de presión en una rueda con un tamaño de orificio de vástago diferente podría provocar la pérdida de aire de la llanta.

Si se detecta una condición de presión baja de las llantas del remolque, el sistema muestra un mensaje de advertencia en el Centro de información del conductor. Si se muestra el mensaje de advertencia, deténgase tan pronto como sea posible e infle las llantas a la presión recomendada que se muestra en la placa de llantas en el remolque.

Además, el sistema monitorea la temperatura de las llantas del remolque. Si el sistema detecta una temperatura alta en una o más de las llantas del remolque, se mostrará un mensaje de advertencia en el Centro de información del conductor. Si se muestra este mensaje de advertencia, deténgase tan pronto como sea posible, y revise la llanta del remolque sobrecalentado. Las causas comunes para la alta temperatura de las llantas del remolque son el inflado insuficiente, la sobrecarga o el daño de la llanta.

Mensaje de falla de sistema de monitoreo de presión de llantas del remolque

El Sistema de monitoreo de presión de llantas del remolque no funcionará adecuadamente si falta uno o más de los sensores de llanta del remolque o no funcionan. Si el sistema detecta una falla, un mensaje del Centro de información del conductor indica que el sistema requiere servicio. Algunas de las condiciones que pueden causar que ocurra el mensaje de servicio son:

- Una de las llantas del remolque ha sido reemplazada por la llanta de refacción que no tiene un sensor del sistema programado. El mensaje del Centro de información del conductor debe apagarse después de instalar el sensor de presión en la llanta, y el proceso de programación se realiza con éxito. Consulte *Aplicación de remolque* ⇨ *22*.

- El proceso de programación de sensor del Sistema de monitoreo de presión de llantas del remolque no se realizó o no se completó con éxito. El mensaje del Centro de información del conductor debe desaparecer después de completar con éxito el proceso de programación de los sensores. Consulte *Aplicación de remolque* ⇨ *22*.
- Falta uno o más sensores del sistema o están dañados. El mensaje del Centro de información del conductor deberá apagarse cuando los sensores se instalen y se realice exitosamente el proceso de programación del sensor. Consulte *Aplicación de remolque* ⇨ *22*.
- Operar dispositivos electrónicos o estar cerca de instalaciones que utilizan frecuencias de ondas de radio similares al Sistema de monitoreo de presión de llantas del remolque podría causar interferencias en el sistema, lo que podría causar la pérdida de la señal de recepción del sensor.
- Si el sistema no recibe la señal de un sensor individual, es posible que no aparezca un mensaje de error hasta que el vehículo se haya conducido por un período de tiempo.

Si el sistema no funciona adecuadamente, no puede detectar ni indicar la condición de presión baja de las llantas. Consulte a su distribuidor para obtener servicio si el mensaje del Centro de información del conductor se enciende y permanece encendido cuando se verifican las presiones de las llantas del remolque y se determina que son correctas.

Alerta de llenado de llanta de remolque

Si está equipado, esta función proporciona alertas visuales y audibles fuera del vehículo para ayudar cuando se infle una llanta con baja presión a una presión de llanta fría recomendada.

Cuando la luz de advertencia de presión de llanta baja se encienda:

1. Estacione el vehículo en un sitio seguro y nivelado.
2. Active el freno de estacionamiento.
3. Coloque el vehículo en P (Estacionamiento).
4. Apague el vehículo y vuelva a encenderlo.
5. Agregue aire a la llanta que tiene baja presión. La luz direccional parpadeará.

   Cuando se alcance la presión recomendada, el claxon suena una vez y la luz direccional dejará de parpadear y se volverá sólida brevemente.

Repita estos pasos para todas las llantas infladas de menos que hayan iluminado la luz de advertencia de presión baja de las llantas.

⚠ Advertencia

Inflar demasiado las llantas puede provocar que se rompan y usted u otras personas podrían resultar lesionados. No exceda la presión máxima indicada en la pared lateral de la llanta. Vea "Etiqueta de pared lateral de la llanta" y "Límites de carga del vehículo" en el manual del propietario.

Si la llanta se infla excesivamente más de 35 kPa (5 psi), el claxon sonará múltiples veces y la luz direccional continuará parpadeando durante varios segundos después que se detenga el llenado. Para liberar y corregir la presión, mientras la luz direccional todavía esté parpadeando, presione brevemente el centro del vástago de la válvula. Cuando se alcance la presión recomendada, el claxon suena una vez.

Si la luz direccional no parpadea dentro de los siguientes 15 segundos de comenzar a inflar la llanta, la alerta de llenado de la llanta no se ha activado.

Si las Intermitentes de advertencia de peligro están encendidas, la retroalimentación visual de alerta de llenado de la llanta no funcionará adecuadamente.

La Alerta de llenado de llanta de remolque no se activará bajo las siguientes condiciones:

- Hay una interferencia de un dispositivo o transmisor externo.
- La tasa de flujo de aire del dispositivo de inflado no es suficiente para activar el sistema.
- Hay una falla en el Sistema de monitoreo de presión de las llantas del remolque.
- Hay una falla en el claxon o las luces direccionales.
- El código de identificación del sensor de presión de llantas no está registrado en el sistema.
- La batería del sensor de presión de llantas está baja.

Si la función de alerta de llenado de la llanta no está funcionando, use un manómetro de llanta para confirmar la presión de la llanta.

Índice alfabético

C

Conducción
Características y consejos de remolque..... 1

E

Equipo, operaciones de remolque..... 9

I

Información general
Remolque..... 1

R

Remolque
Aplicación..... 22
Aplicación de remolque..... 22
Características de conducción..... 1
Control de balanceo (TSC)..... 20
Control de balanceo del remolque (TSC)..... 20
Equipo..... 9
Información general..... 1
Remolque..... 6





NÚMERO DE PARTE. 26Tahoe_Suburban_Yukon_Trailer_SUP_esMX_19432192A

